



Progressa

SALICE

ITALIANO

Indice

Fissaggi pag. 7

Informazioni tecniche pag. 8

Composizione del codice e imballi pag. 13

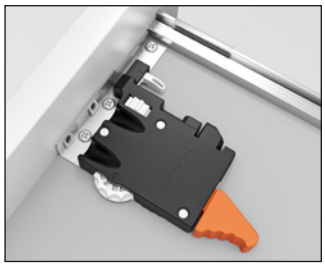

Clip di fissaggio

Montaggio standard - Fissaggio al frontale o sul fondo - Regolazione laterale e frontale pag. 20

Montaggio standard - Fissaggio al frontale e al fianco pag. 21

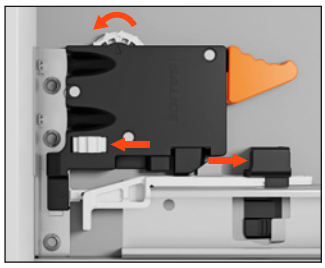

Regolazioni

pag. 23



Progressa Smove

Cassetto 16 mm
Guida ammortizzata per cassetti con sponde di spessore da 13 mm a 16 mm pag. 30

Cassetto 18-19 mm
Guida ammortizzata per cassetti con sponde di spessore 18-19 mm pag. 32



Progressa Push

Cassetto 16 mm
Guida con sistema Push per cassetti con sponde di spessore da 13 mm a 16 mm pag. 36

Cassetto 18-19 mm
Guida con sistema Push per cassetti con sponde di spessore 18-19 mm pag. 38



Progressa+ Smove

Cassetto 16 mm
Guida ammortizzata per cassetti con sponde di spessore da 13 mm a 16 mm pag. 42

Cassetto 18-19 mm
Guida ammortizzata per cassetti con sponde di spessore 18-19 mm pag. 44



Progressa+ Push

Cassetto 16 mm
Guida con sistema Push per cassetti con sponde di spessore da 13 mm a 16 mm pag. 48

Cassetto 18-19 mm
Guida con sistema Push per cassetti con sponde di spessore 18-19 mm pag. 50



Progressa+ Shelf Smove

G7E6R Guida ammortizzata per ripiani estraibili - estrazione totale pag. 54



Progressa+ Shelf Push

G7E6Q Guida con sistema Push per ripiani estraibili - estrazione totale pag. 58

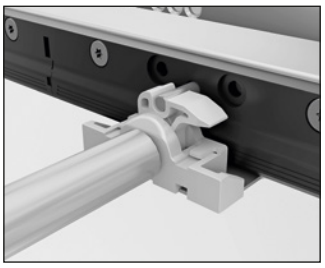

Accessori

Sincronizzatore per guide Push pag. 62

Dime per forature cassetti pag. 65

Leva per la regolazione dell'inclinazione pag. 70

Distanziale per cassetti 4 Lati con frontale di spessore 12-13 mm pag. 70

Fermo in apertura per cassetti - Squadretta e magnete pag. 71

Supporto per il gancio di coda pag. 71

Viti di fissaggio pag. 72

Progressa

Progressa, la nostra nuova generazione di guide per cassetti ad estrazione totale, ridefinisce gli standard di prestazioni.

Il nostro modulo progressivo “S-Drive”, di serie su tutta la gamma, le tecnologie produttive all’avanguardia, e i controlli di qualità in tutto il processo fanno di **Progressa** un prodotto affidabile con elevate prestazioni in termini di stabilità, durata e affidabilità.

La portata statica è di 55 kg per **Progressa** e di 78 kg per **Progressa+** mentre la portata dinamica è di 45 kg per **Progressa** e 70 kg per **Progressa+**, certificate secondo la norma ENI EN 15338.

Innovative clip in acciaio e fibra completano il prodotto; con loro il montaggio e lo smontaggio del cassetto così pure come le regolazioni, nelle tre direzioni, diventano operazioni semplici, veloci ed intuitive.

Oltre a queste, con un accessorio opzionale, si può anche avere la regolazione dell’inclinazione del cassetto; con questa, l’allineamento dei frontali è garantito in qualsiasi condizione di utilizzo.

Le guide **Progressa** sono disponibili nella versione Smove, caratterizzata da una chiusura ammortizzata con ammortizzatori ad olio e corsa di 50 mm oppure nella versione premi apri Push per cassetti privi di maniglia.

Completa la gamma la versione per ripiani estraibili Shelf, anch’essa disponibile nella versione Smove oppure Push.

La gamma prevede guide con lunghezze comprese fra 250 mm e 750 mm, per cassetti con sponde di spessore compreso fra 13 e 16 mm, e da 350 mm a 750 mm con sponde di spessore 18/19 mm.

Progressa, dove la precisione incontra l’innovazione.

Smove



Nella versione Smove le guide **Progressa** e **Progressa+** sono dotate di un sistema decelerante integrato che ammortizza la chiusura del cassetto.





Le guide **Progressa** e **Progressa+** sono disponibili anche nella versione con sistema di apertura Push integrato, il quale consente l'apertura di cassetti privi di maniglie o gole. Una semplice pressione sul frontale permette lo sgancio dei dispositivi Push e la conseguente apertura immediata e agevole del cassetto.



Sincronizzatore per guide Progressa Push, Progressa+ Push e Progressa+ Shelf Push (Optional)

Il sistema di sincronizzazione è stato sviluppato per garantire l'apertura di cassetti più larghi con il minimo sforzo.
Una pressione su qualsiasi parte del frontale del cassetto (anche alle estremità), permette di far sganciare i dispositivi Push e di conseguenza aprire il cassetto.

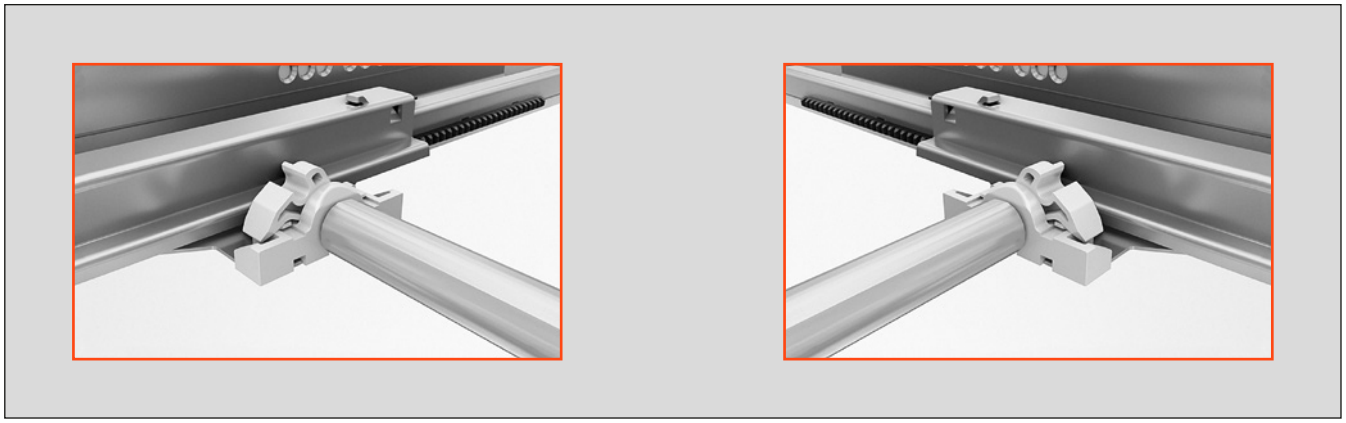

Progressa

Clip

Clip di fissaggio con elementi in acciaio stampato
Regolazione laterale e frontale, entrambe facilmente azionabili senza l'utilizzo di alcun utensile.
La regolazione verticale e dell'inclinazione (optional) sono presenti sulla guida.

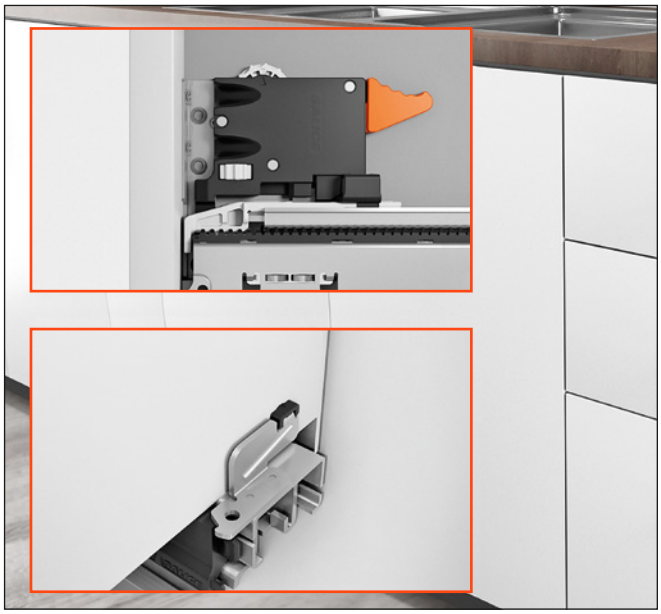

Clip di fissaggio in plastica
La regolazione verticale e dell'inclinazione (optional) sono presenti sulla guida.



Cremagliera

A livello strutturale **Progressa** integra il nostro modello "S-Drive" in tutte le lunghezze e versioni disponibili, il quale sincronizza i tre elementi scorrevoli della guida e le garantisce un'ottima stabilità laterale e una perfetta silenziosità di scorrimento senza l'aggiunta di ulteriori componenti.



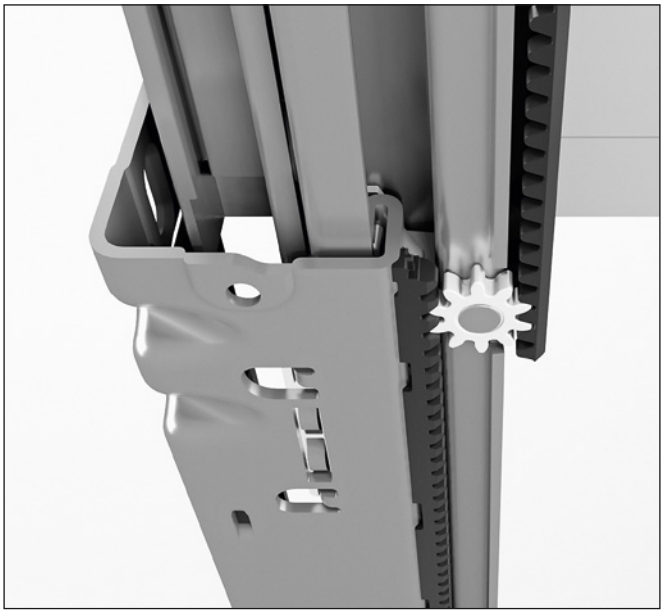

Fissaggi

Per tutte le guide Progressa e Progressa+

Fissaggio della guida a estrazione totale sul fianco del mobile

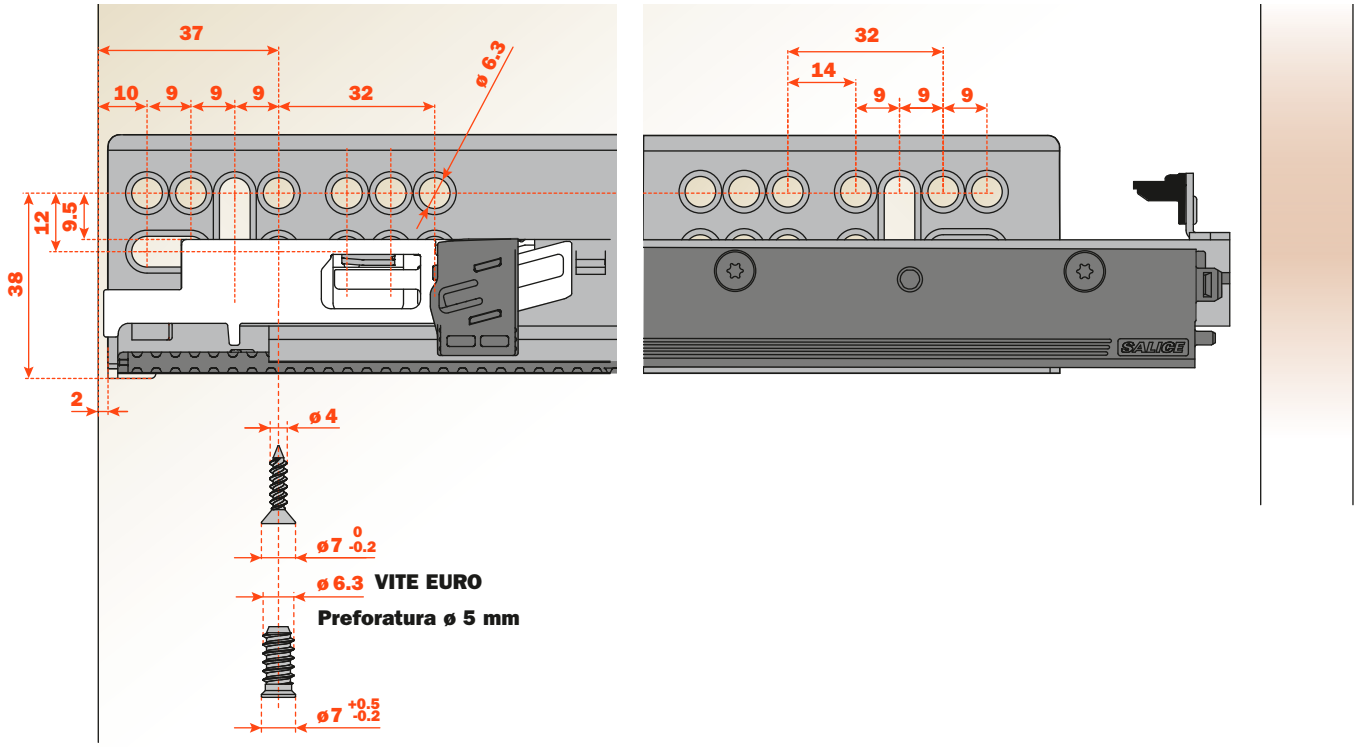

Viti, vedere pagina 72.

Se il montaggio delle guide viene effettuato prima dell'assemblaggio del mobile, consigliamo di aumentare la posizione di avvitamento della guida da 38 a 39 mm, evitando così eventuali problematiche derivanti dalla presenza di tolleranze sia nella guida sia nel mobile.

Tramite le cave ovali presenti sulle guide è possibile ottenere una regolazione frontale di +/- 4.5 mm e verticale di +/- 6 mm.

Queste regolazioni sono in aggiunta a quanto già previsto nelle clip di fissaggio e nella guida (**Regolazioni**, vedere pagina 23).

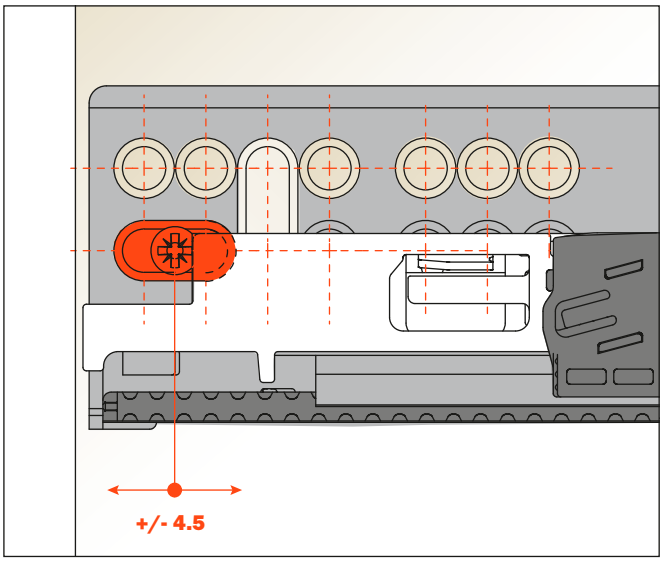

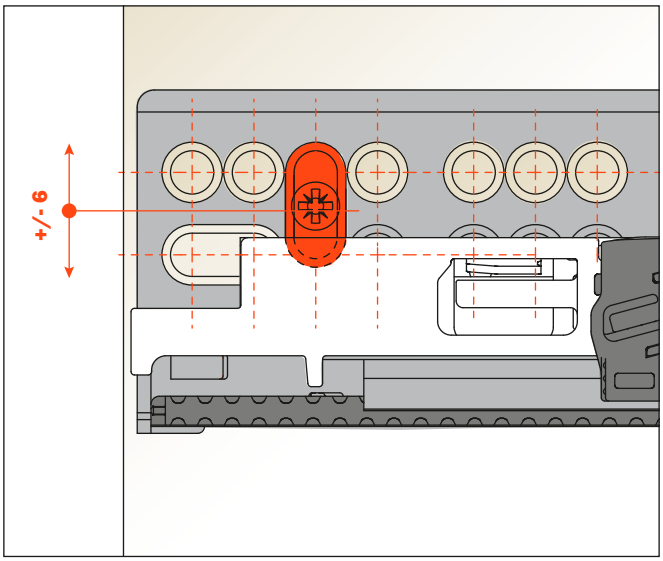

Posizione fori di fissaggio guida sul fianco del mobile

Per tutte le guide Progressa e Progressa+

Per tutti i dati tecnici fare riferimento alle pagine specifiche dei prodotti in questo catalogo

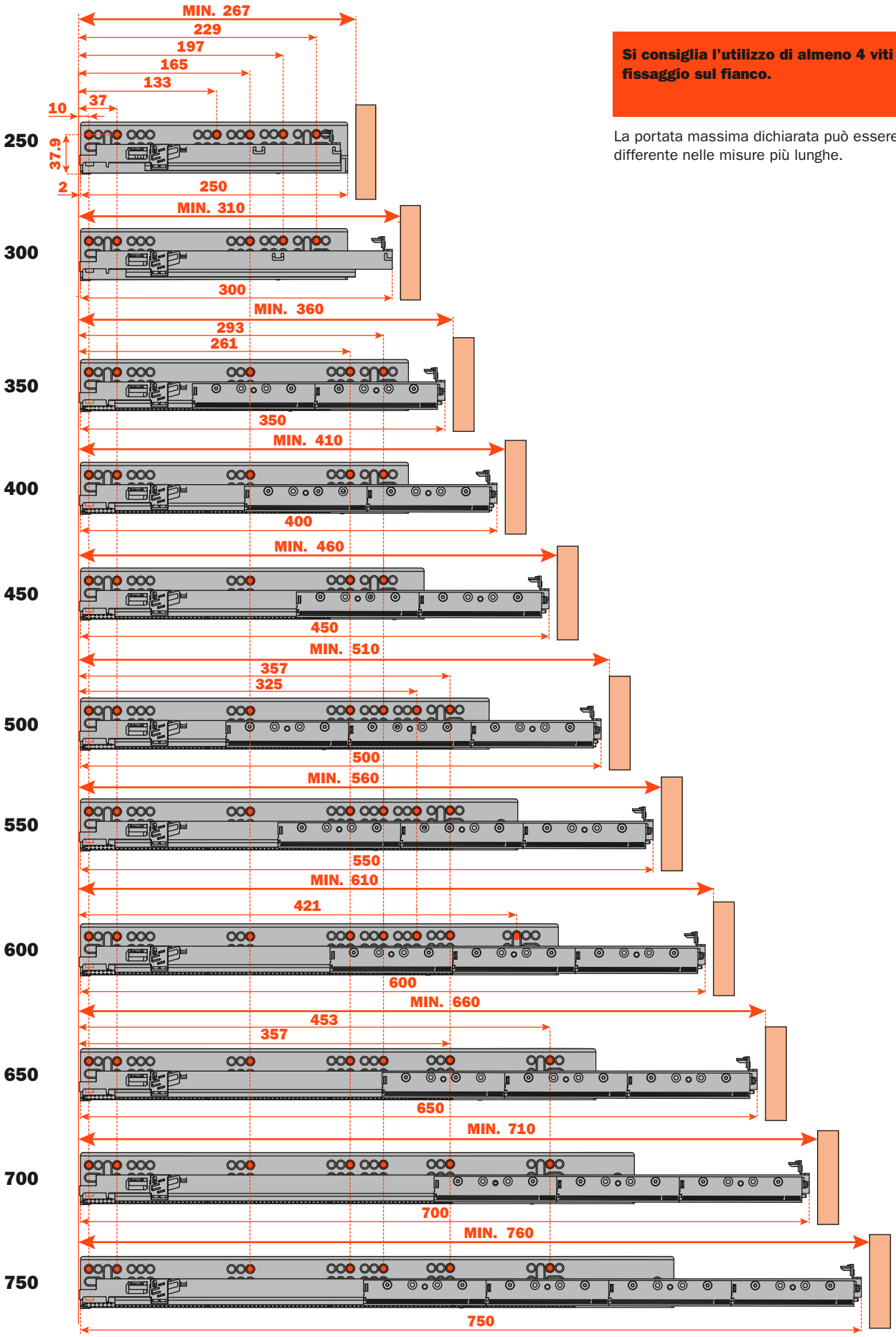

Si consiglia l'utilizzo di almeno 4 viti di fissaggio sul fianco.

La portata massima dichiarata può essere differente nelle misure più lunghe.

Preparazione cassetto

Per tutte le guide Progressa e Progressa+

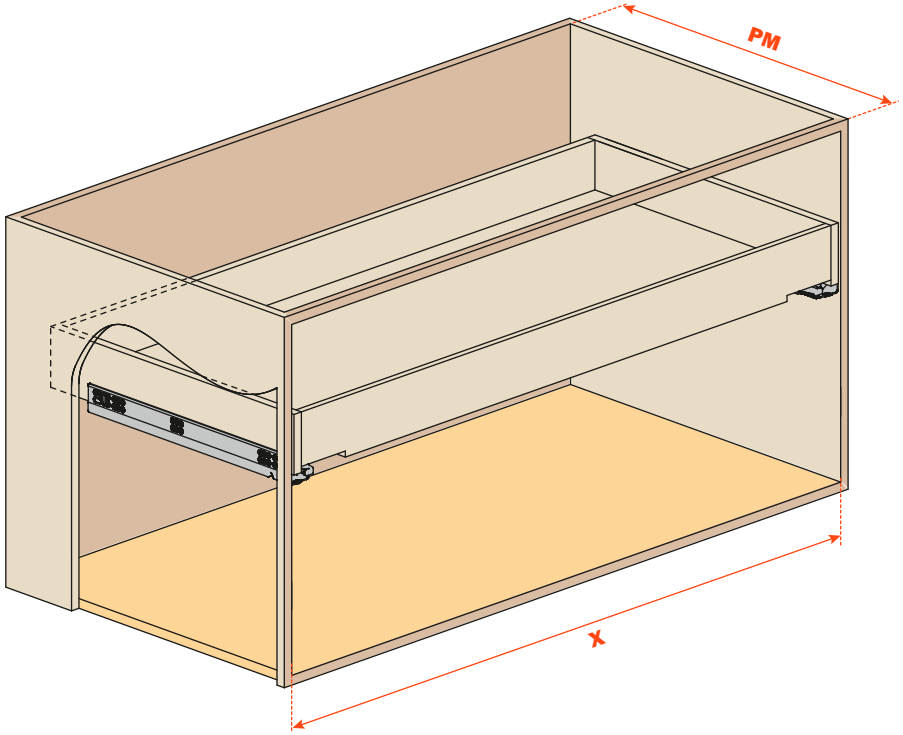

LUNGHEZZA GUIDA (LN)	PROFONDITA' CASSETTO Esterna (LC)
250 mm	240 mm
300 mm	290 mm
350 mm	340 mm
400 mm	390 mm
450 mm	440 mm
500 mm	490 mm
550 mm	540 mm
600 mm	590 mm
650 mm	640 mm
700 mm	690 mm
750 mm	740 mm

Legenda

SP = Spessore della sponda del cassetto
LC = Profondità cassetto
PM = Profondità del mobile
X = Larghezza interna del mobile
LN = Lunghezza nominale guida

Guida ad estrazione totale per cassetti con **fianchi di spessore da 13 mm a 16 mm**

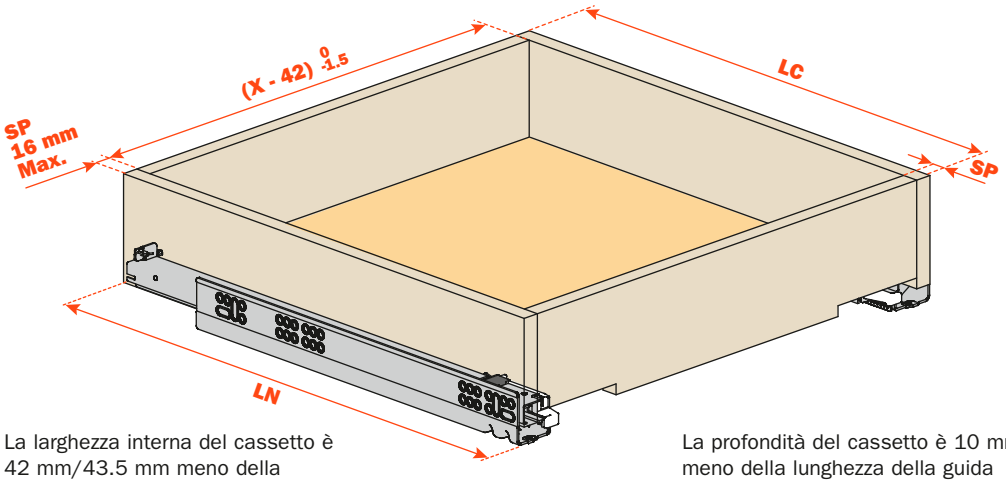

La larghezza interna del cassetto è 42 mm/43.5 mm meno della larghezza interna del mobile

La profondità del cassetto è 10 mm meno della lunghezza della guida

Nel caso di **SP = 12-13 mm** si consiglia l'uso del distanziale **AFSFXXB**.

Vedere pagina 70 per le specifiche.

SP = Spessore della sponda del cassetto

Guida ad estrazione totale per cassetti con **fianchi di spessore 18-19 mm**

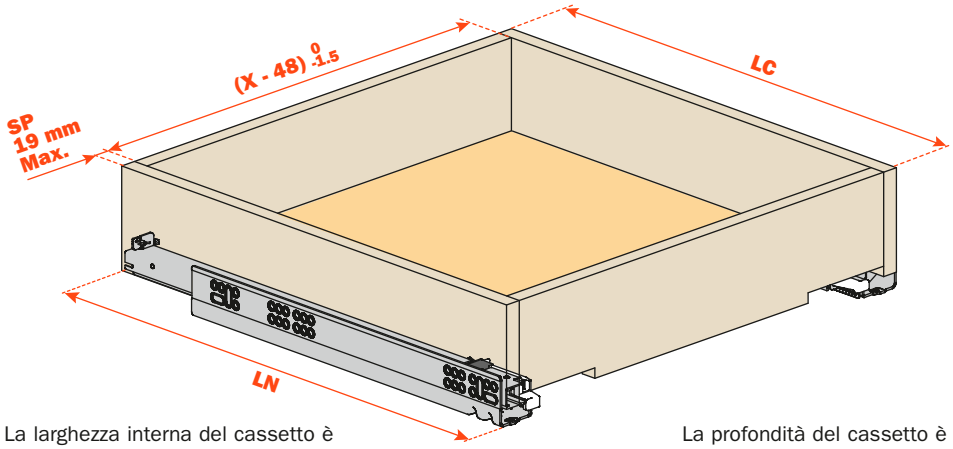

La larghezza interna del cassetto è 48 mm/49.5 mm meno della larghezza interna del mobile

La profondità del cassetto è 10 mm meno della lunghezza della guida

Foratura cassetto

Per tutte le guide Progressa e Progressa+

Cassetto 3 LATI

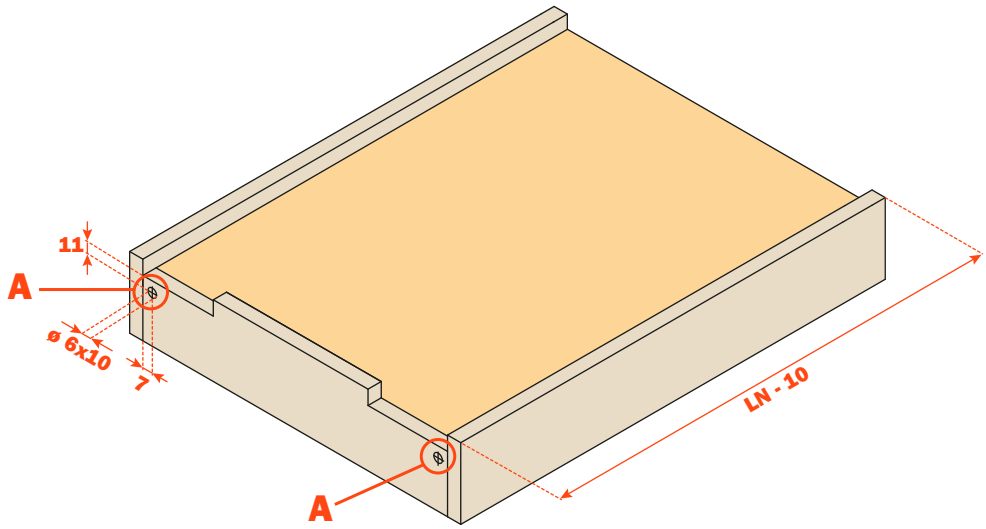

Cassetto 4 LATI

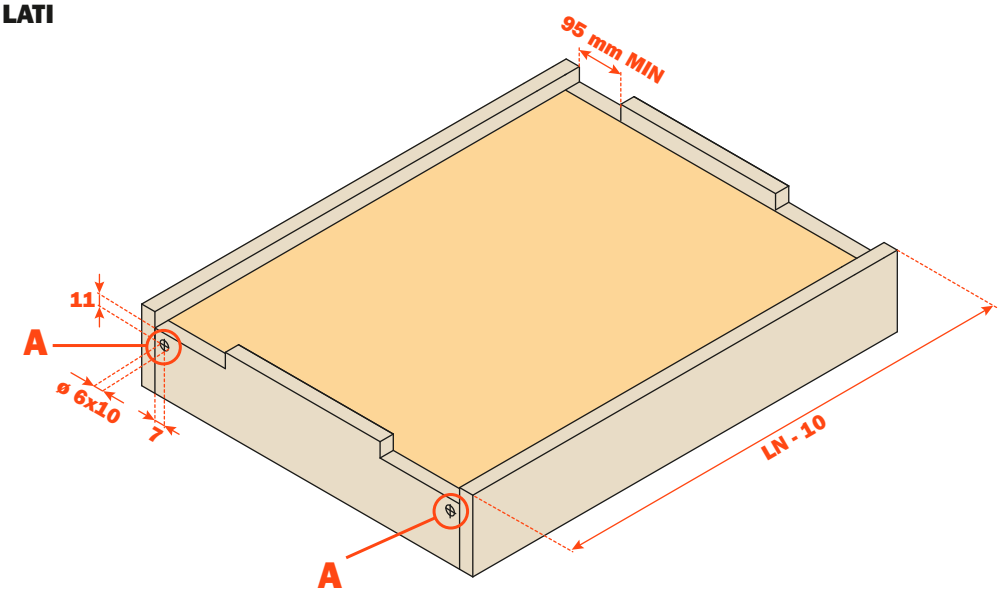

GANCIO DI CODA

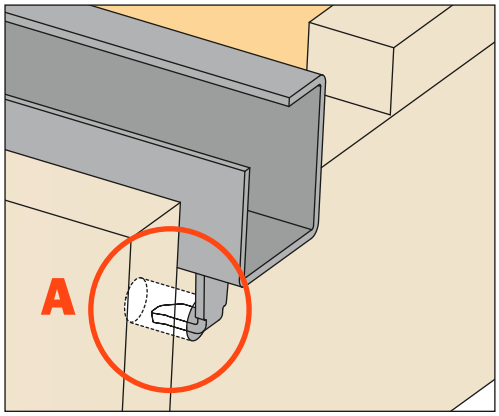

La foratura per il gancio di coda può essere realizzata utilizzando le **dime**, vedere le pagine 65 e 67.

SCARICO POSTERIORE con guide Smove e Push

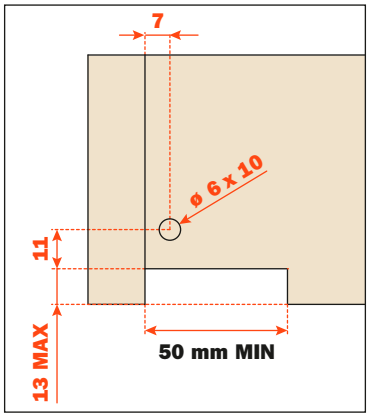

SCARICO POSTERIORE con sincronizzatore per guide Push e con leva per la regolazione dell'inclinazione

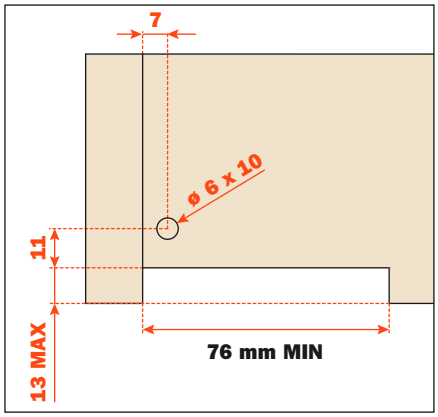

Sincronizzatore per guide Push, vedere pagina 62.
AGLRXX3F Leva per la regolazione dell'inclinazione, vedere pagina 70.

Fissaggi

Per tutte le guide Progressa+ Shelf

Vista in pianta - Estrazione totale

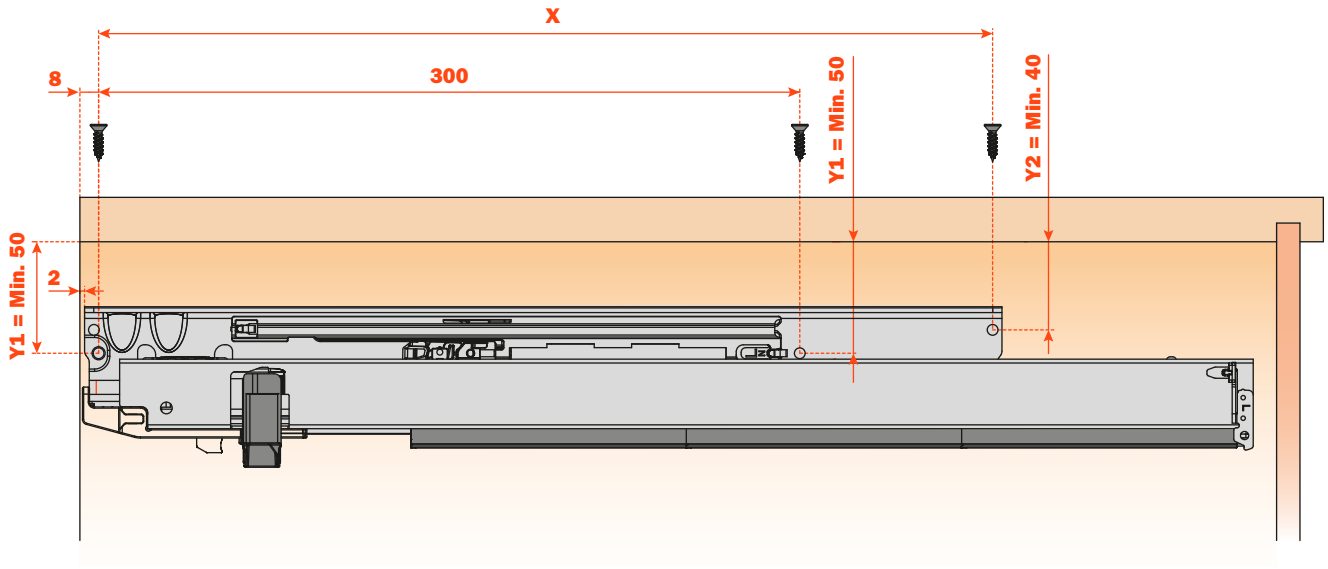

LUNGHEZZA GUIDA (LN)	X
350 mm	305 mm
400 mm	305 mm
450 mm	320 mm
500 mm	382.5 mm

Misure d'ingombro

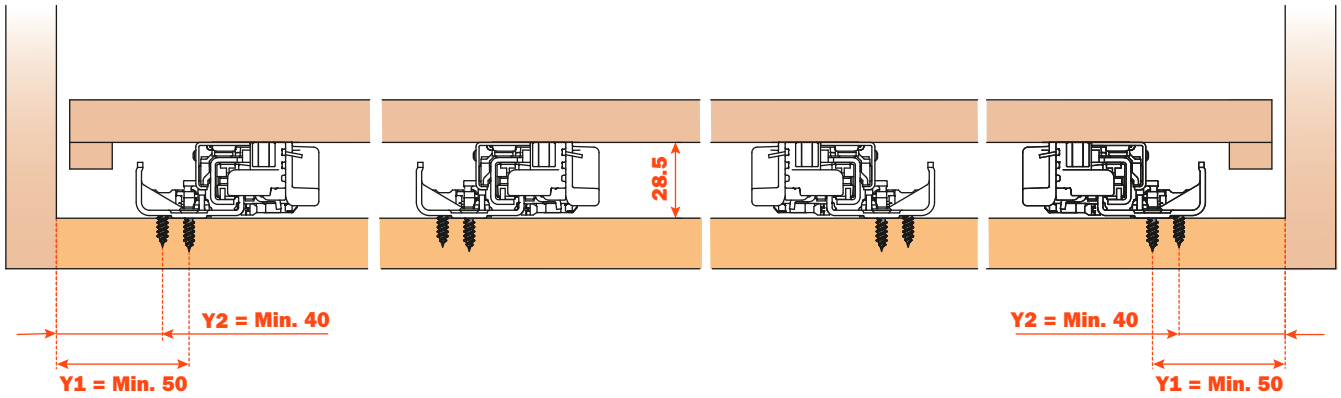

Con ripiani più larghi è possibile aumentare il numero di guide per migliorare la portata e la stabilità.

Informazioni tecniche - Lavorazioni per il gancio di coda

Per tutte le guide Progressa+ Shelf

Fissaggio al ripiano estraibile spessore min. 12 mm

Supporto per il gancio di coda **AGAPXXYI**
Vedere pagina 71 per le specifiche.

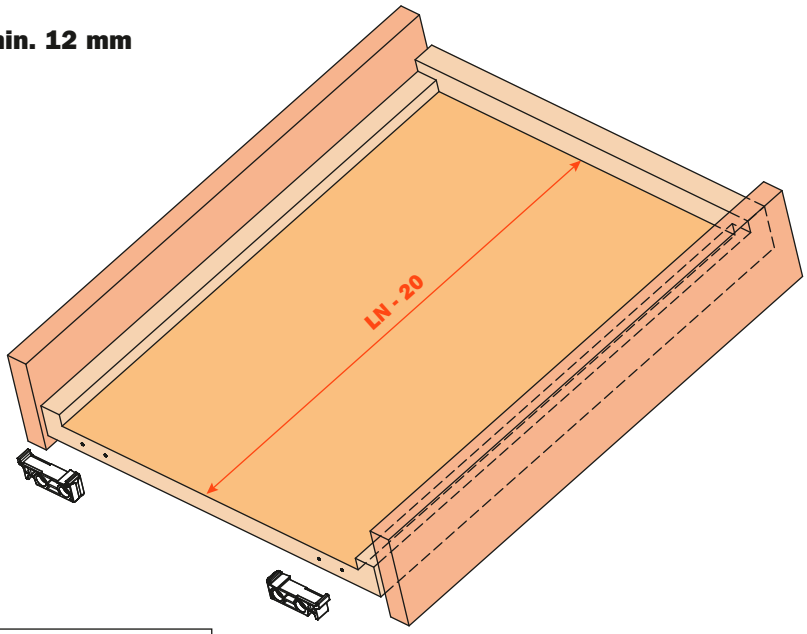

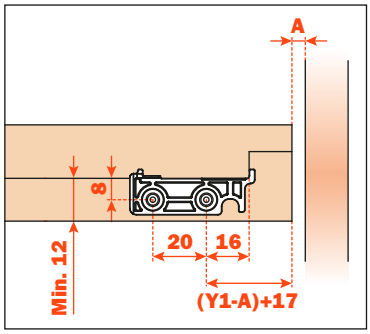

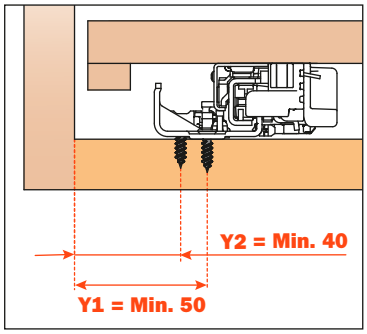

Y1 = Min. 50 mm

Foratura del ripiano estraibile spessore min. 16 mm

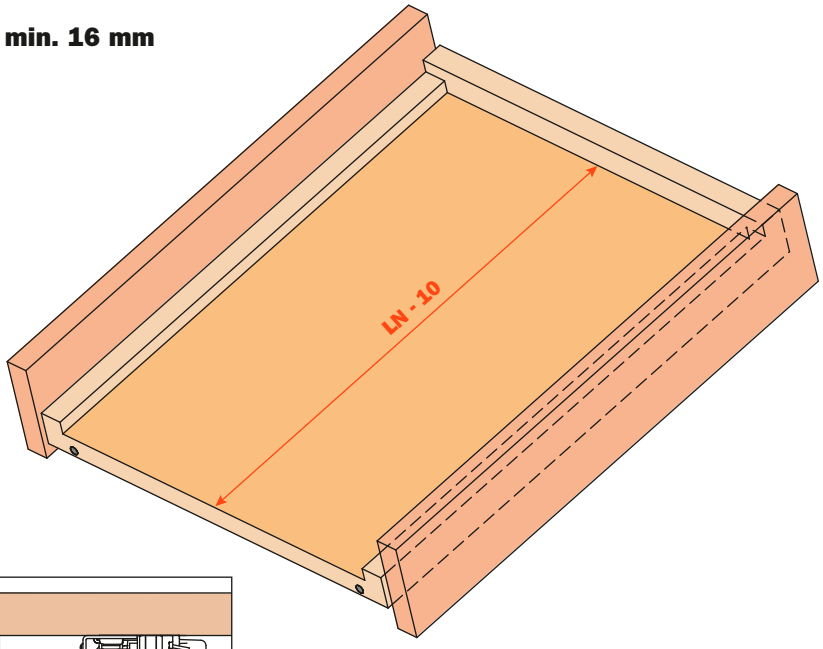

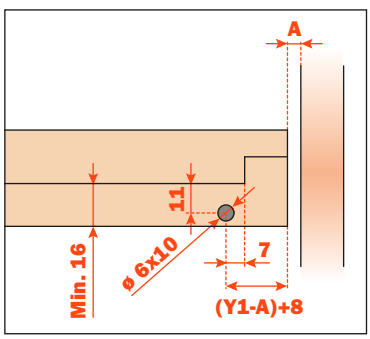

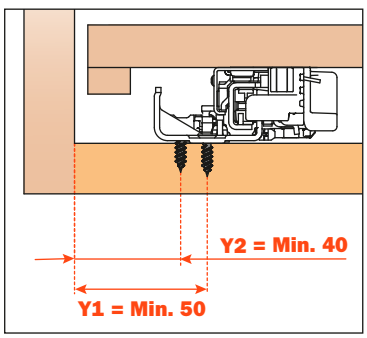

Y1 = Min. 50 mm

Composizione codice - Per tutte le guide Progressa e Progressa+

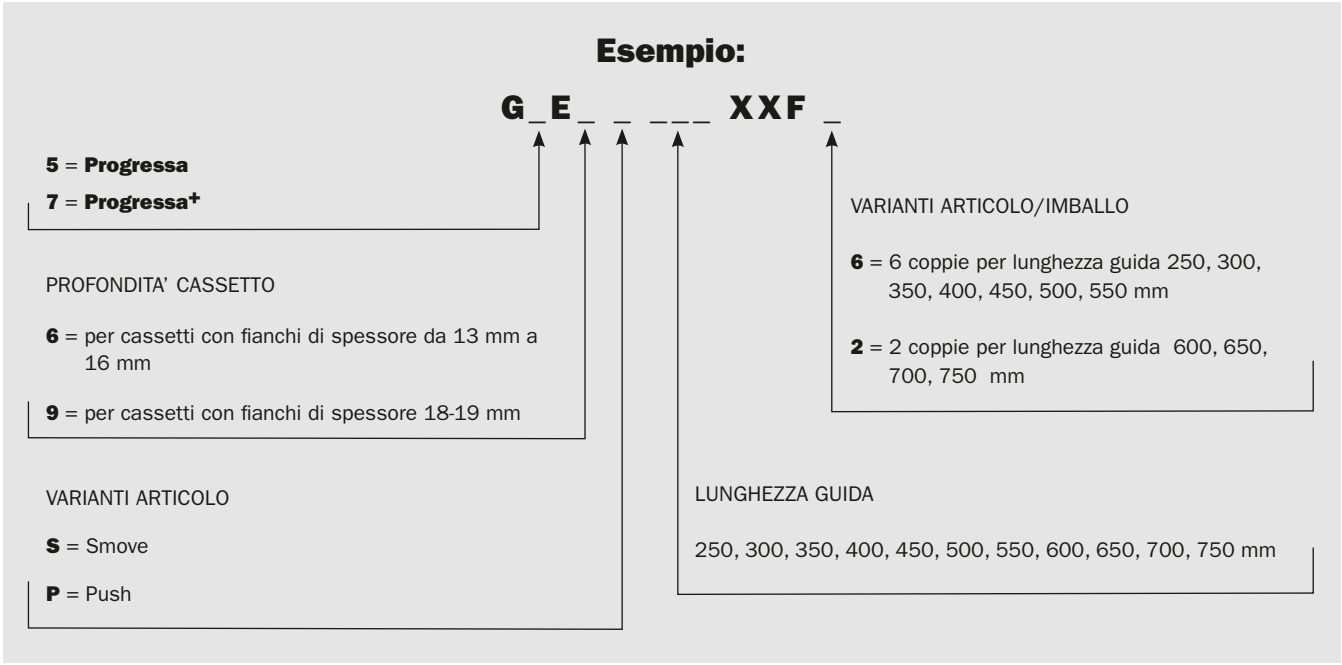

Imballi

Progressa Smove

Cassetto 16 mm Guida ammortizzata per cassetti con fianchi di spessore da 13 mm a 16 mm

SMOVE	LUNGHEZZA	SCATOLA	PALLET
G5E6S250XXF6	250 mm	6 coppie	192 coppie
G5E6S300XXF6	300 mm	6 coppie	192 coppie
G5E6S350XXF6	350 mm	6 coppie	192 coppie
G5E6S400XXF6	400 mm	6 coppie	192 coppie
G5E6S450XXF6	450 mm	6 coppie	192 coppie
G5E6S500XXF6	500 mm	6 coppie	192 coppie
G5E6S550XXF6	550 mm	6 coppie	192 coppie

Cassetto 18-19 mm Guida ammortizzata per cassetti con fianchi di spessore 18-19 mm

SMOVE	LUNGHEZZA	SCATOLA	PALLET
G5E9S350XXF6	350 mm	6 coppie	192 coppie
G5E9S400XXF6	400 mm	6 coppie	192 coppie
G5E9S450XXF6	450 mm	6 coppie	192 coppie
G5E9S500XXF6	500 mm	6 coppie	192 coppie
G5E9S550XXF6	550 mm	6 coppie	192 coppie

Imballi

Progressa Push

Cassetto 16 mm Guida con sistema Push per cassetti con fianchi di spessore da 13 mm a 16 mm

PUSH	LUNGHEZZA	SCATOLA	PALLET
G5E6P250XXF6	250 mm	6 coppie	192 coppie
G5E6P300XXF6	300 mm	6 coppie	192 coppie
G5E6P350XXF6	350 mm	6 coppie	192 coppie
G5E6P400XXF6	400 mm	6 coppie	192 coppie
G5E6P450XXF6	450 mm	6 coppie	192 coppie
G5E6P500XXF6	500 mm	6 coppie	192 coppie
G5E6P550XXF6	550 mm	6 coppie	192 coppie

Cassetto 18-19 mm Guida con sistema Push per cassetti con fianchi di spessore 18-19 mm

PUSH	LUNGHEZZA	SCATOLA	PALLET
G5E9P350XXF6	350 mm	6 coppie	192 coppie
G5E9P400XXF6	400 mm	6 coppie	192 coppie
G5E9P450XXF6	450 mm	6 coppie	192 coppie
G5E9P500XXF6	500 mm	6 coppie	192 coppie
G5E9P550XXF6	550 mm	6 coppie	192 coppie

Progressa+ Smove

Cassetto 16 mm Guida ammortizzata per cassetti con fianchi di spessore da 13 mm a 16 mm

SMOVE	LUNGHEZZA	SCATOLA	PALLET
G7E6S350XXF6	350 mm	6 coppie	192 coppie
G7E6S400XXF6	400 mm	6 coppie	192 coppie
G7E6S450XXF6	450 mm	6 coppie	192 coppie
G7E6S500XXF6	500 mm	6 coppie	192 coppie
G7E6S550XXF6	550 mm	6 coppie	192 coppie
G7E6S600XXF2	600 mm	2 coppie	128 coppie
G7E6S650XXF2	650 mm	2 coppie	128 coppie
G7E6S700XXF2	700 mm	2 coppie	128 coppie
G7E6S750XXF2	750 mm	2 coppie	128 coppie

Progressa+ Smove

Cassetto 18-19 mm Guida ammortizzata per cassetti con fianchi di spessore 18-19 mm

SMOVE	LUNGHEZZA	SCATOLA	PALLET
G7E9S350XXF6	350 mm	6 coppie	192 coppie
G7E9S400XXF6	400 mm	6 coppie	192 coppie
G7E9S450XXF6	450 mm	6 coppie	192 coppie
G7E9S500XXF6	500 mm	6 coppie	192 coppie
G7E9S550XXF6	550 mm	6 coppie	192 coppie
G7E9S600XXF2	600 mm	2 coppie	128 coppie
G7E9S650XXF2	650 mm	2 coppie	128 coppie
G7E9S700XXF2	700 mm	2 coppie	128 coppie
G7E9S750XXF2	750 mm	2 coppie	128 coppie

Progressa+ Push

Cassetto 16 mm Guida con sistema Push per cassetti con fianchi di spessore da 13 mm a 16 mm

PUSH	LUNGHEZZA	SCATOLA	PALLET
G7E6P350XXF6	350 mm	6 coppie	192 coppie
G7E6P400XXF6	400 mm	6 coppie	192 coppie
G7E6P450XXF6	450 mm	6 coppie	192 coppie
G7E6P500XXF6	500 mm	6 coppie	192 coppie
G7E6P550XXF6	550 mm	6 coppie	192 coppie
G7E6P600XXF2	600 mm	2 coppie	128 coppie
G7E6P650XXF2	650 mm	2 coppie	128 coppie
G7E6P700XXF2	700 mm	2 coppie	128 coppie
G7E6P750XXF2	750 mm	2 coppie	128 coppie

Progressa+ Push

Cassetto 18-19 mm Guida con sistema Push per cassetti con fianchi di spessore 18-19 mm

PUSH	LUNGHEZZA	SCATOLA	PALLET
G7E9P350XXF6	350 mm	6 coppie	192 coppie
G7E9P400XXF6	400 mm	6 coppie	192 coppie
G7E9P450XXF6	450 mm	6 coppie	192 coppie
G7E9P500XXF6	500 mm	6 coppie	192 coppie
G7E9P550XXF6	550 mm	6 coppie	192 coppie
G7E9P600XXF2	600 mm	2 coppie	128 coppie
G7E9P650XXF2	650 mm	2 coppie	128 coppie
G7E9P700XXF2	700 mm	2 coppie	128 coppie
G7E9P750XXF2	750 mm	2 coppie	128 coppie

Composizione codice - Per tutte le guide Progressa+ Shelf

Esempio:

G7E6 _ ___ XXF6

CODICE BASE

VARIANTI ARTICOLO

R = Smove

Q = Push

LUNGHEZZA GUIDA

350, 400, 450, 500 mm

Imballo

Progressa+ Shelf Smove

SMOVE	LENGTH	BOX	PALLET
G7E6R350XXF6	350 mm	6 coppie	192 coppie
G7E6R400XXF6	400 mm	6 coppie	192 coppie
G7E6R450XXF6	450 mm	6 coppie	192 coppie
G7E6R500XXF6	500 mm	6 coppie	192 coppie

Progressa+ Shelf Push

PUSH	LENGTH	BOX	PALLET
G7E6Q350XXF6	350 mm	6 coppie	192 coppie
G7E6Q400XXF6	400 mm	6 coppie	192 coppie
G7E6Q450XXF6	450 mm	6 coppie	192 coppie
G7E6Q500XXF6	500 mm	6 coppie	192 coppie

Componenti

CLIP DI FISSAGGIO	SCATOLA	PALLET
AFCGXX3B	100 pezzi destri/100 pezzi sinistri	2400 pezzi destri/2400 pezzi sinistri
AFCEX56B	100 pezzi destri/100 pezzi sinistri	2400 pezzi destri/2400 pezzi sinistri

LEVA PER REGOLAZIONE DELL'INCLINAZIONE	SCATOLA	PALLET
AGLRXX3F	12 pezzi destri/12 pezzi sinistri	2400 pezzi destri/2400 pezzi sinistri

DISTANZIALE	SCATOLA	PALLET
AFSFXXB	100 pezzi	–

FERMO IN APERTURA PER GUIDE E CASSETTI (SHELF)	SCATOLA	PALLET
AROSXXY	20 magneti, 20 squadrette	–

SUPPORTO PER IL GANCIO DI CODA (SHELF)	SCATOLA	PALLET
AGAPXXYI	100 pezzi	–

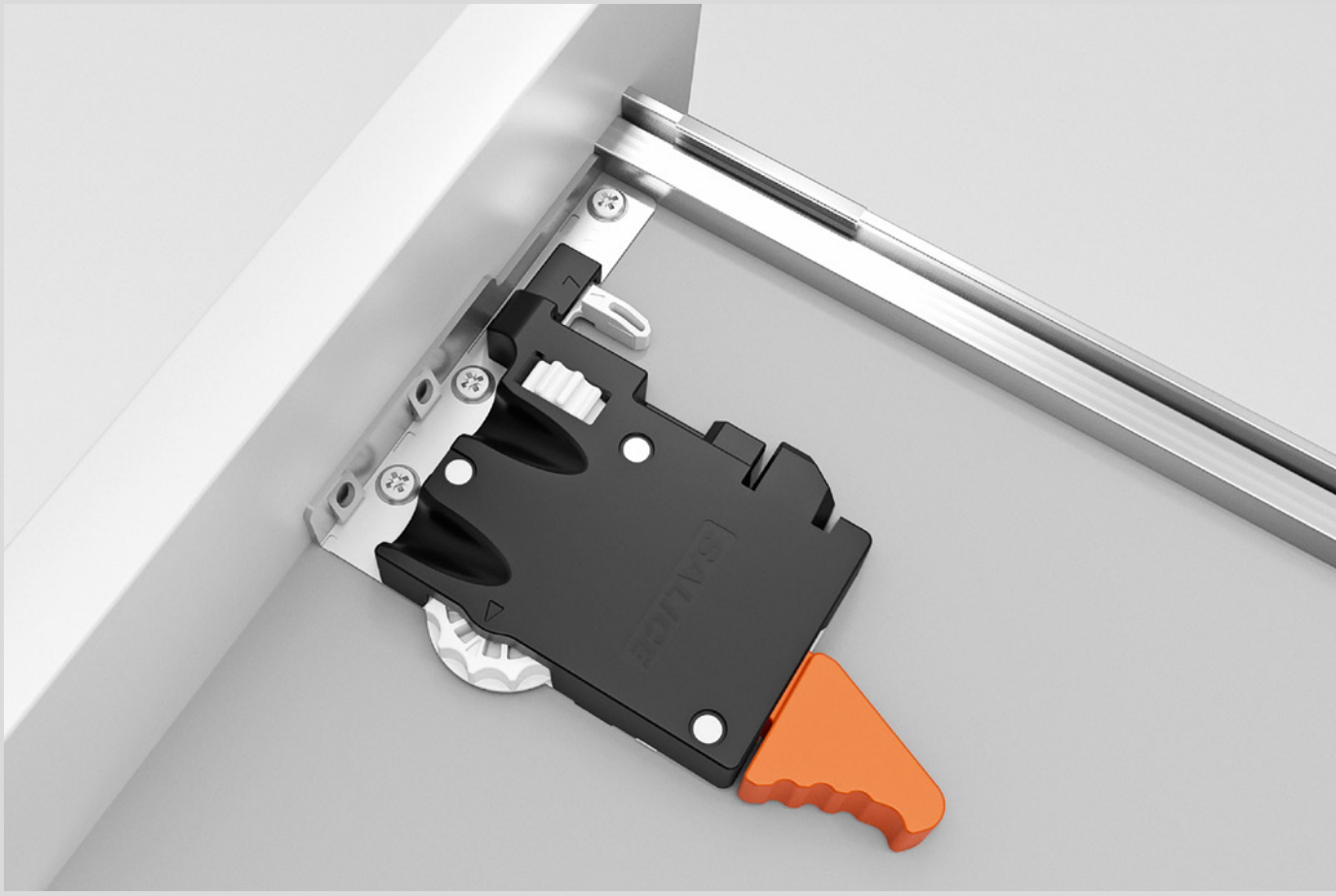

Clip di fissaggio

Clip di fissaggio - Regolazione laterale e frontale

Per tutte le guide Progressa, Progressa+ e Progressa+ Shelf

- Materiale: fibre e acciaio
- Regolazione laterale e frontale integrate e senza utilizzo di utensili
- Prefori di montaggio consigliati ø 2.5 mm x 2 mm

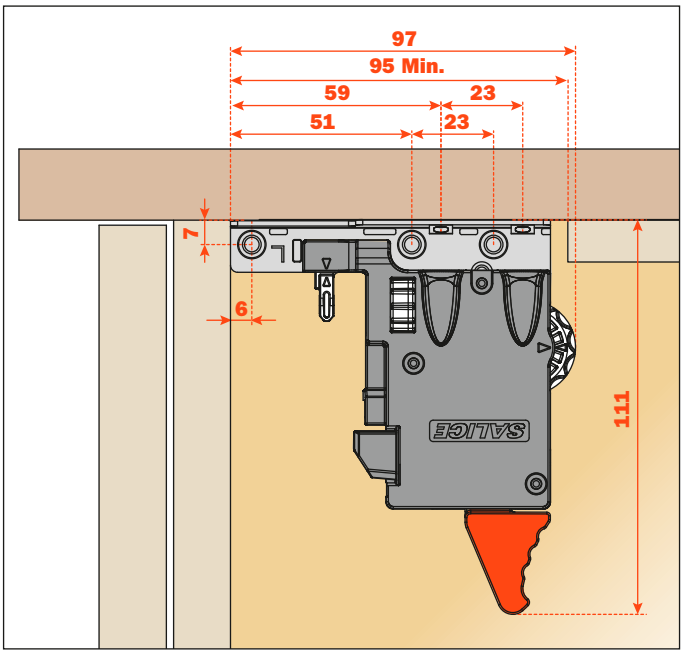

AFCGXX3B

IMBALLO:
2 SCATOLE = 100 pezzi destri e 100 pezzi sinistri

Fissaggio sul fondo del cassetto

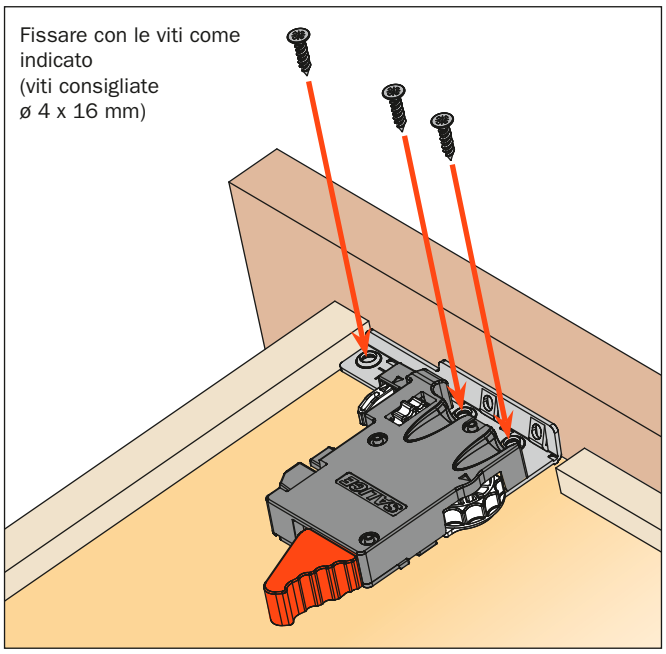

Fissaggio al frontale del cassetto

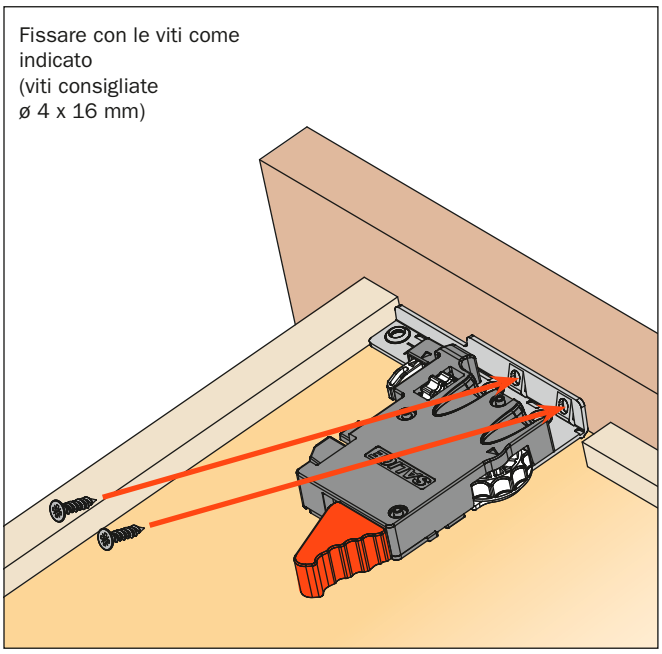

E' consigliato preforare il fondo o il frontale utilizzando la **dima di foratura ASGD704UGXA**, vedere pagina 65.

Clip di fissaggio - Fissaggio al frontale e al fianco

Per tutte le guide Progressa, Progressa+ e Progressa+ Shelf

- Materiale termoplastico
- Opzione di fissaggio al fianco
- Prefori di montaggio consigliati ø 2.5 mm x 2 mm
- Larghezza interna minima del cassetto 130 mm
- Larghezza interna minima del mobile 172 mm

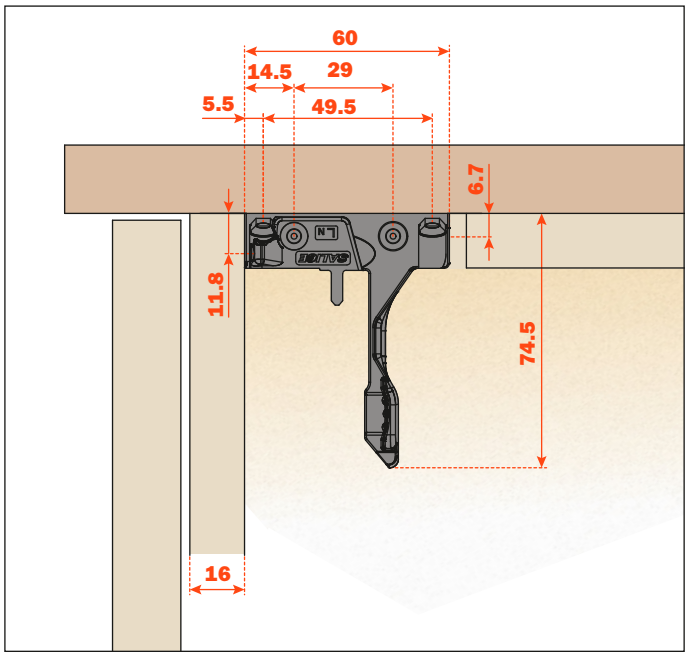

AFCEX56B

IMBALLO:
2 SCATOLE = 100 pezzi destri e 100 pezzi sinistri

Fissaggio sul fondo del cassetto

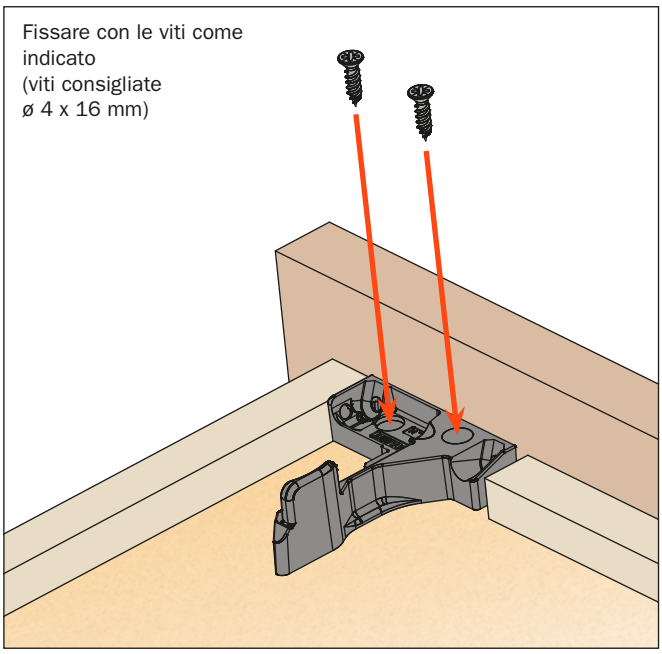

Fissaggio al frontale e al fianco del cassetto

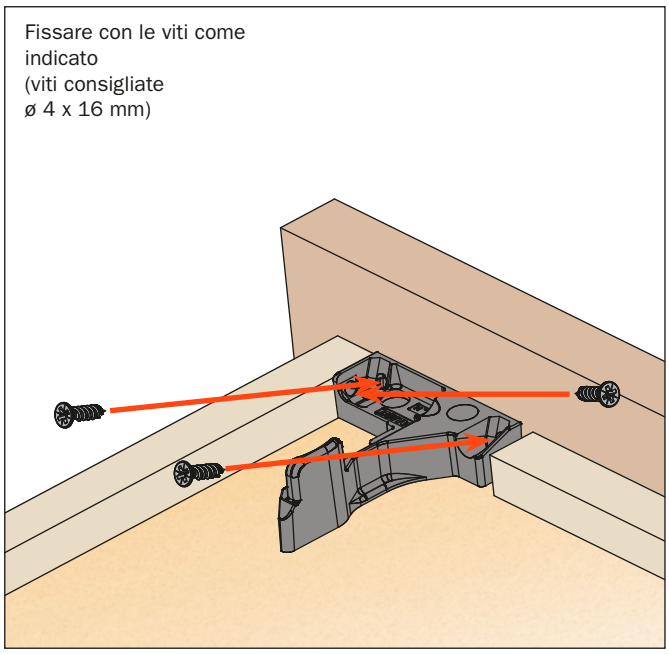

E' consigliato preforare il fondo o il frontale utilizzando la **dima di foratura ASGD504U6XA**, vedere pagina 67.

Smontaggio del cassetto

Clip di fissaggio - Regolazione laterale e frontale

Per tutte le guide Progressa, Progressa+ e Progressa+ Shelf

Aprire completamente il cassetto, premere la leva indicata e sfilare il cassetto

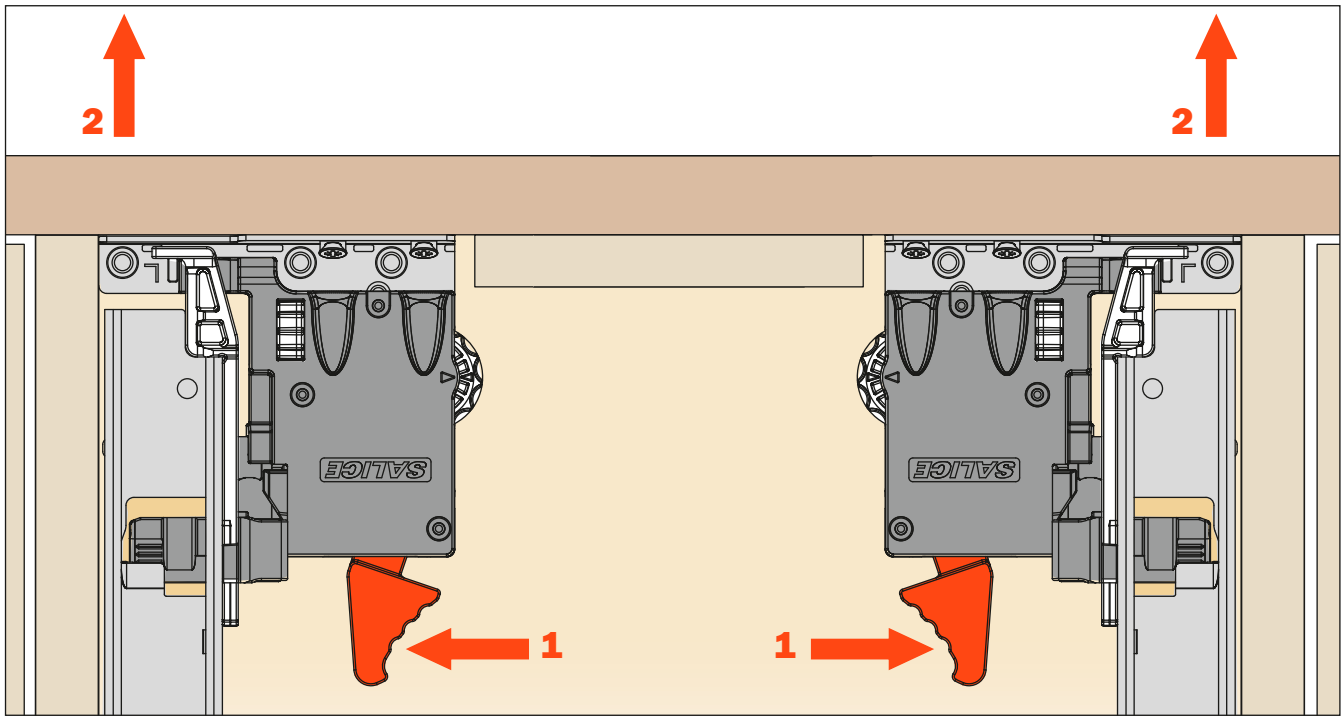

Clip di fissaggio - Fissaggio al frontale e al fianco

Per tutte le guide Progressa, Progressa+ e Progressa+ Shelf

Aprire completamente il cassetto, premere la leva indicata e sfilare il cassetto

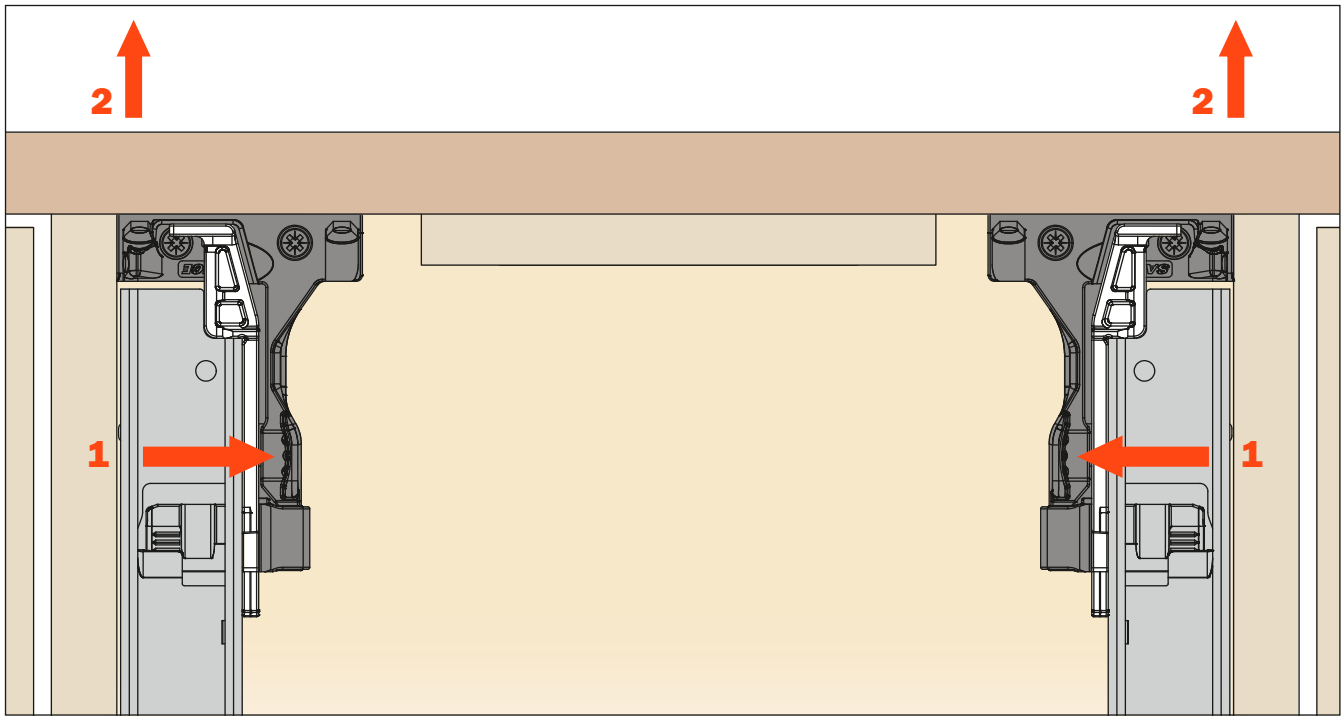

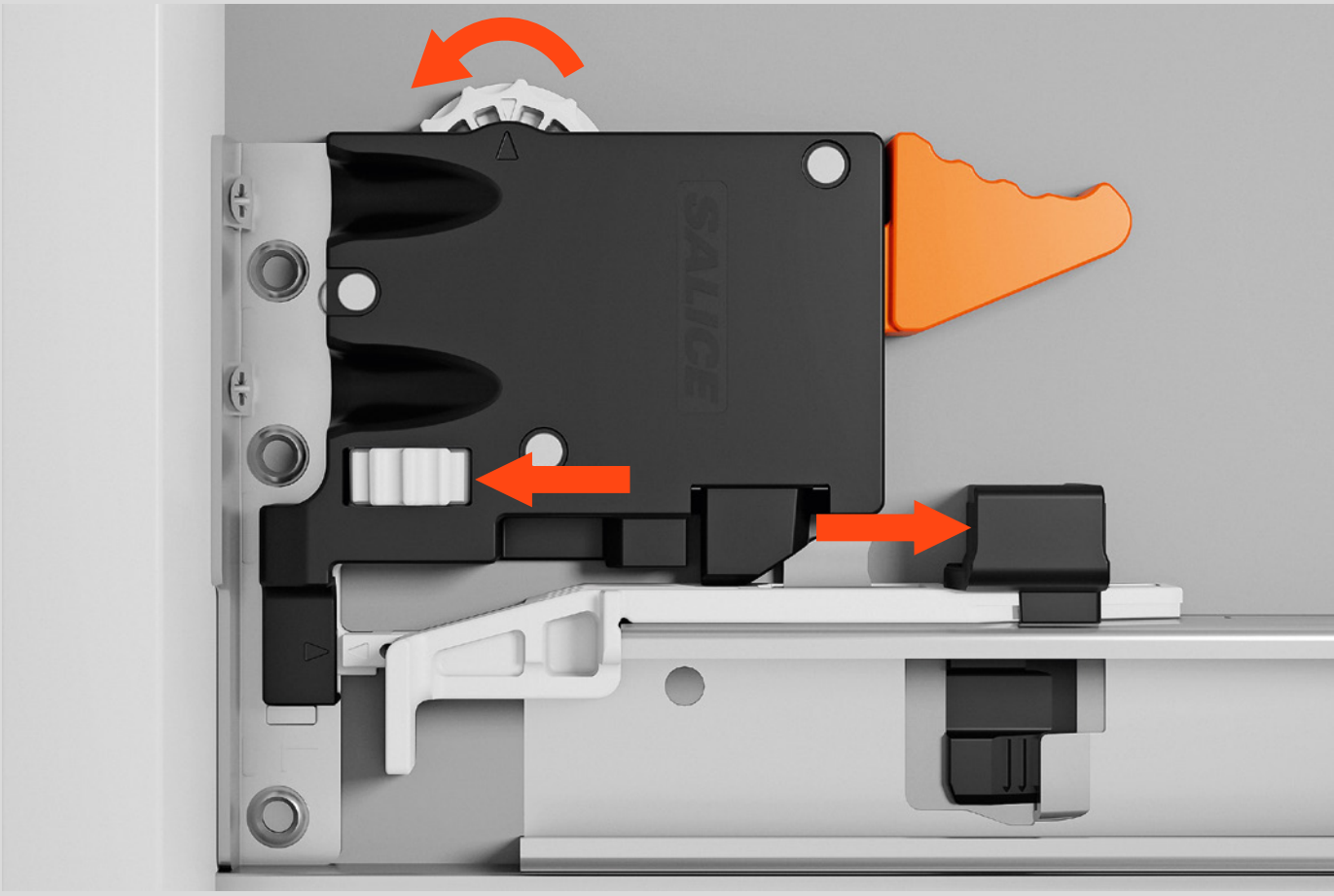

Regolazioni

Regolazione laterale +/- 1.5 mm

Per tutte le guide Progressa, Progressa+ e Progressa+ Shelf

Girare la rotella bianca verso il frontale del cassetto per regolare a sinistra.
Questa operazione si effettua senza l'utilizzo di alcun utensile.

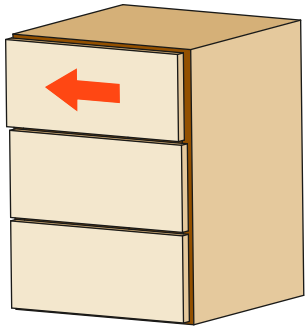

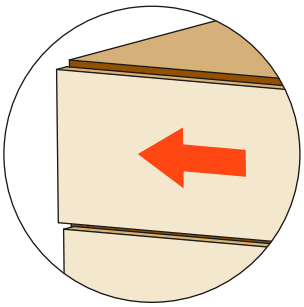

1.5 mm

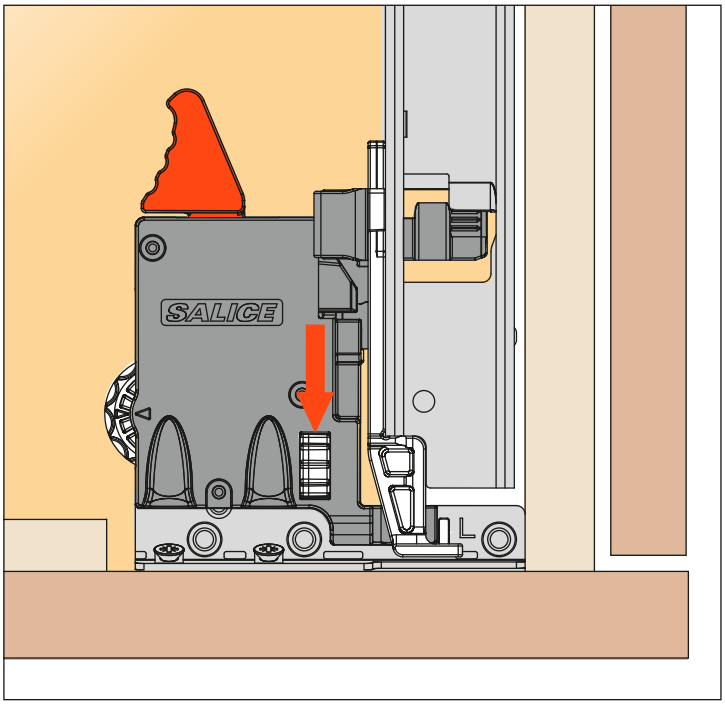

Girare la rotella bianca verso il retro del cassetto per regolare a destra.
Questa operazione si effettua senza l'utilizzo di alcun utensile.

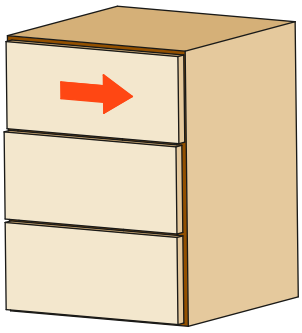

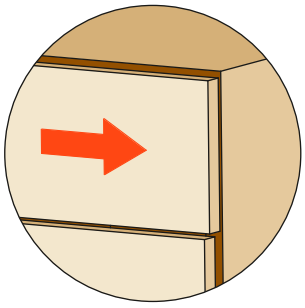

1.5 mm

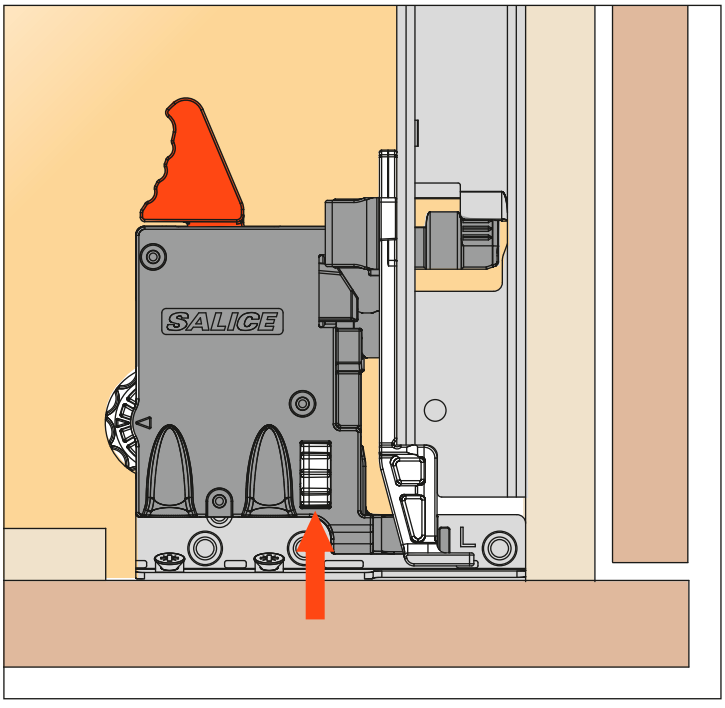

Si consiglia di effettuare la regolazione laterale su entrambe le clip nella stessa direzione per mantenere le guide parallele e scorrevoli.

Regolazione frontale +/- 3 mm

Per tutte le guide Progressa, Progressa+ e Progressa+ Shelf

Girare la rotella bianca verso il frontale per far avanzare il cassetto.
Questa operazione si effettua senza l'utilizzo di alcun utensile.

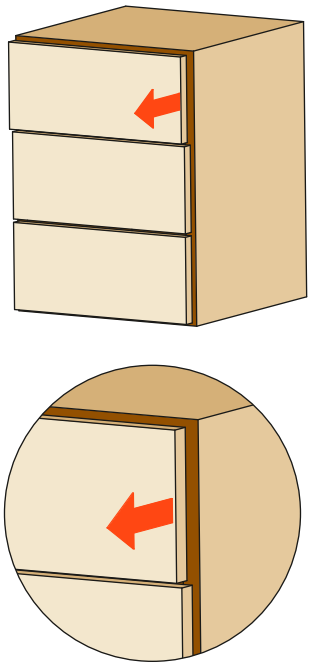

+ 3 mm

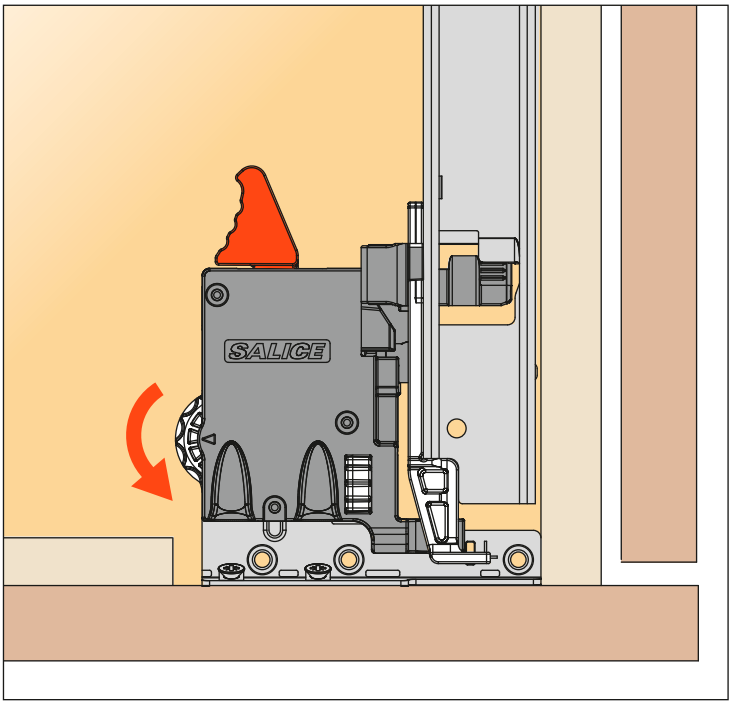

Girare la rotella bianca verso il retro per far arretrare il cassetto.
Questa operazione si effettua senza l'utilizzo di alcun utensile.

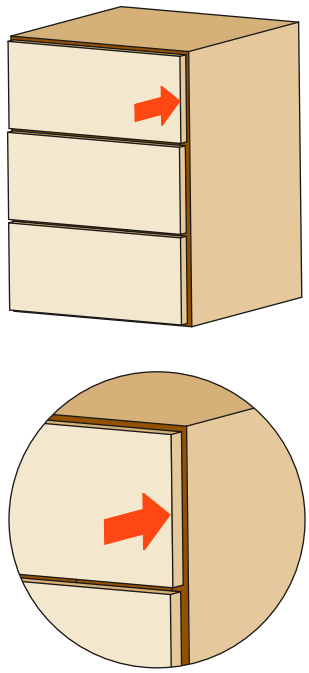

- 3 mm

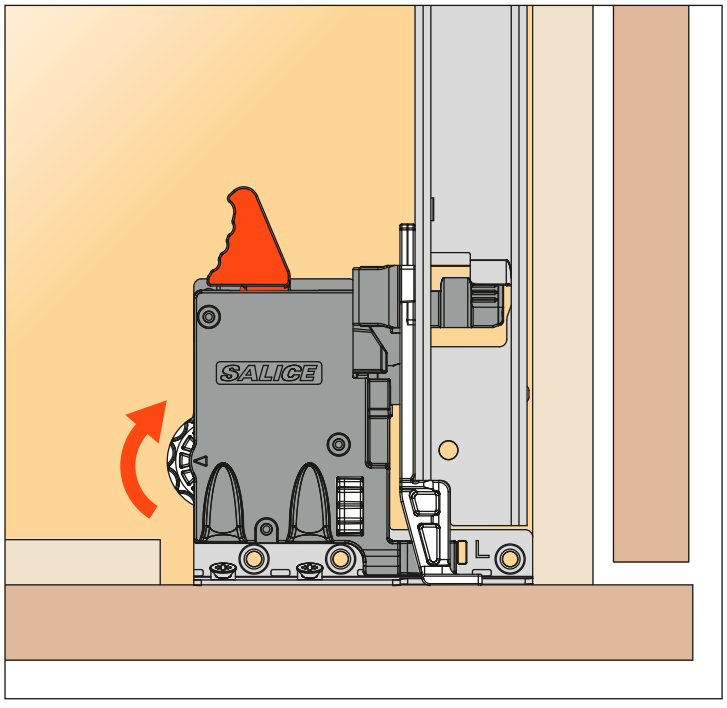

Regolazione verticale + 2.5 mm

Per tutte le guide Progressa, Progressa+ e Progressa+ Shelf

Premere la leva verso l'interno del cassetto per ottenere la regolazione verticale.
Questa operazione si effettua senza l'utilizzo di alcun utensile.

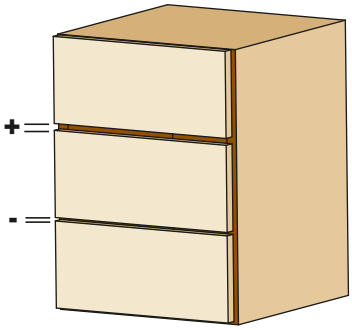

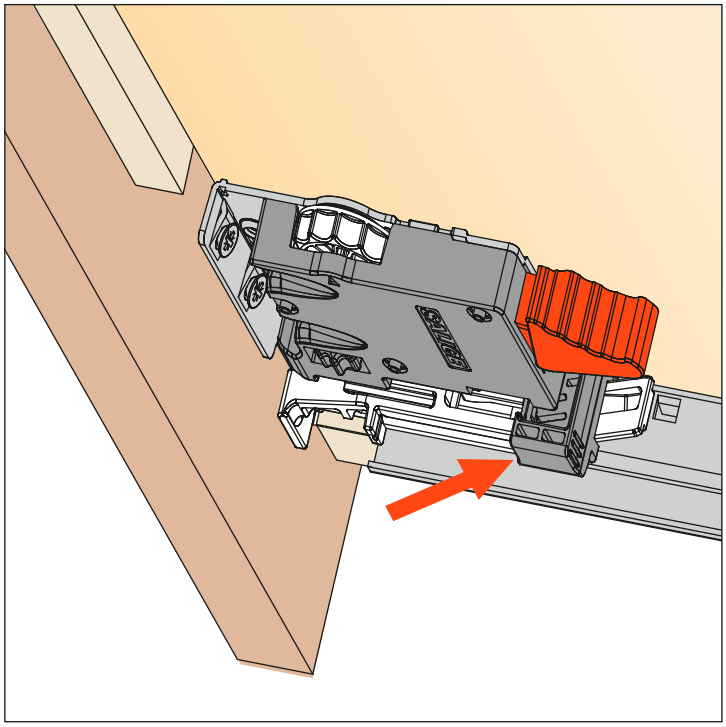

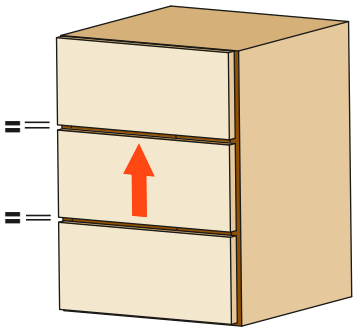

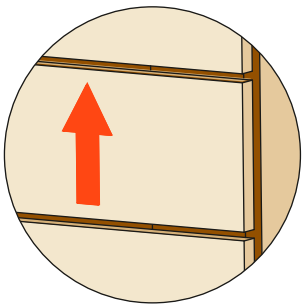

2.5 mm

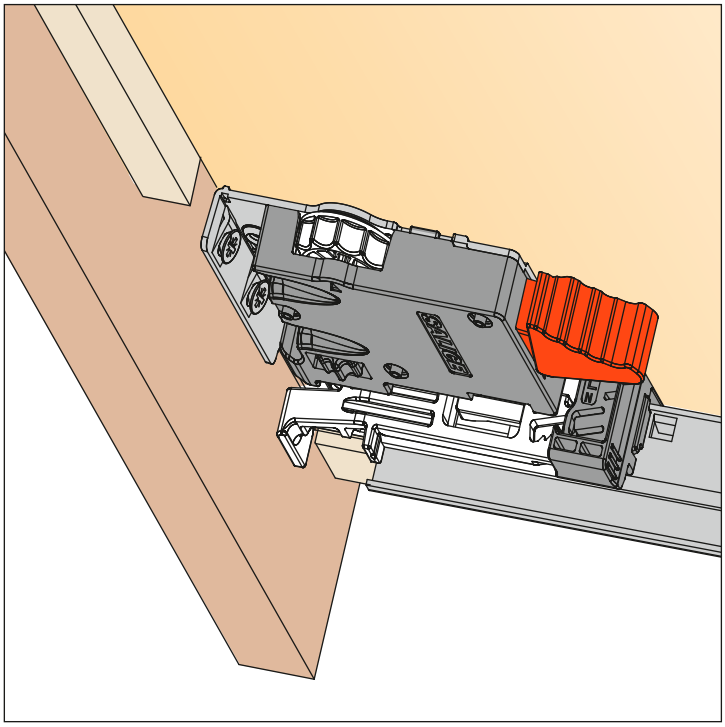

Montaggio della leva per la regolazione dell'inclinazione (optional)

Per tutte le guide Progressa, Progressa+

Estrarre il cassetto e rimuovere l'inserto di plastica

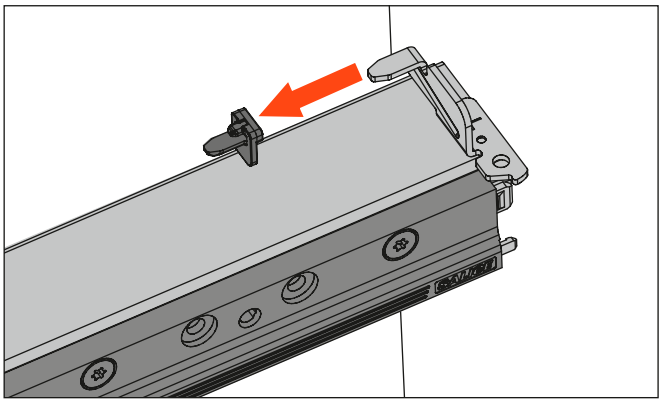

Inserire la leva per la regolazione dell'inclinazione **AGLRXX3F**, a destra e a sinistra

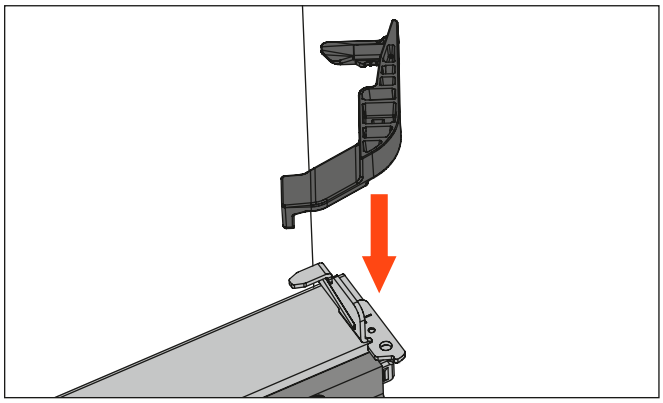

Ruotare la leva per ottenere la regolazione

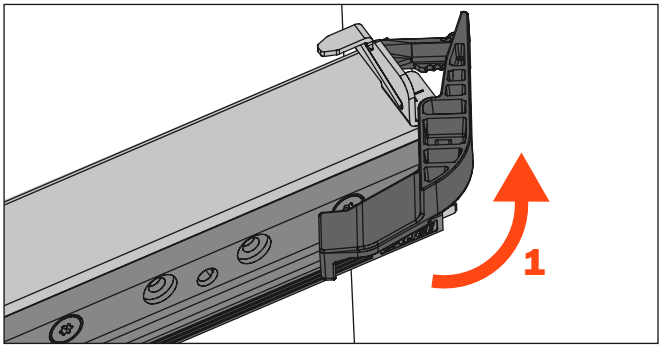

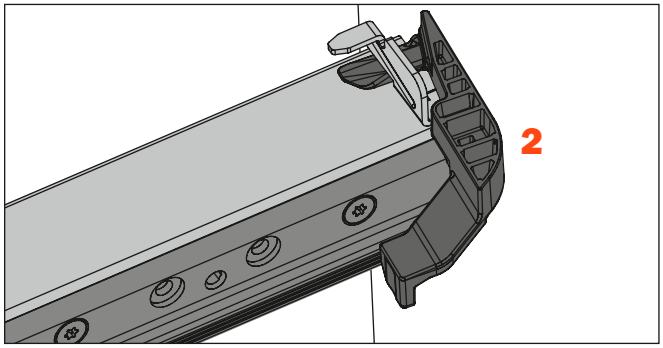

Regolazione dell'inclinazione + 3 mm

Aprire il cassetto (1) e premere la leva (2) per ottenere la regolazione. Sollevamento massimo di 3 mm del retro del cassetto (senza l'utilizzo di alcun utensile).

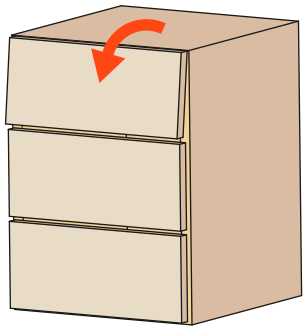

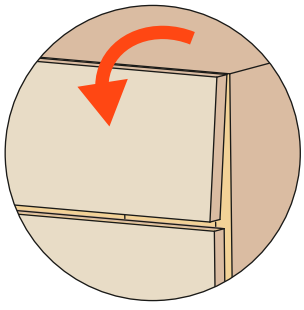

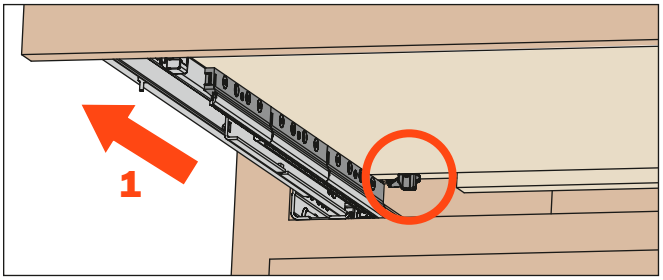

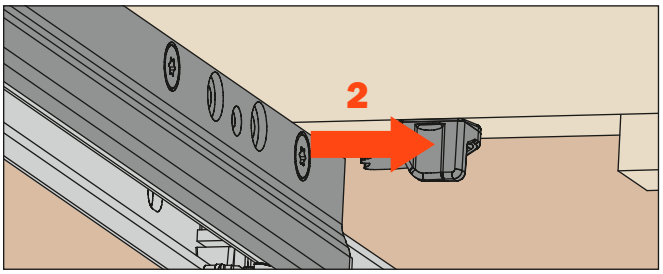

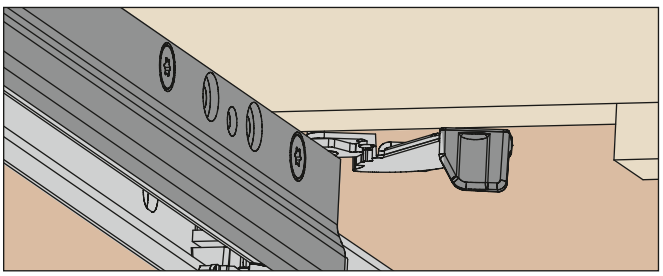

Lavorazione posteriore cassetto, vedere pagina 10.

Leva per la regolazione dell'inclinazione AGLRXX3F, vedere pagina 70.



Progressa Smove

Progressa - Guida ad estrazione totale per cassetti con fianchi di spessore da 13 mm a 16 mm Smove



SMOVE: SISTEMA DECELERANTE, INTEGRATO NELLA GUIDA

Caratteristiche principali

- Portata Dinamica 45 kg
- Disponibile nelle lunghezze comprese fra 250 mm e 550 mm (ogni 50 mm)
- Estrazione totale con movimento sincronizzato “S-Drive” degli elementi
- Dispositivo di chiusura ammortizzata
- Cave ovali per regolazione frontale e verticale
- Clip regolabili per un facile aggancio e smontaggio del cassetto
- Regolazione verticale + 2.5 mm, senza l’utilizzo di alcun utensile
- Regolazione frontale +/- 3 mm, senza l’utilizzo di alcun utensile
- Regolazione laterale +/- 1.5 mm, senza l’utilizzo di alcun utensile
- Regolazione dell’inclinazione + 3 mm senza l’utilizzo di alcun utensile (optional)
- Per cassetti con fianchi di spessore da 13 mm a 16 mm
- Compatibile con cassetti Lineabox Easy
- Finitura: zinco argento
- 100% Made in Italy

Misure d’ingombro

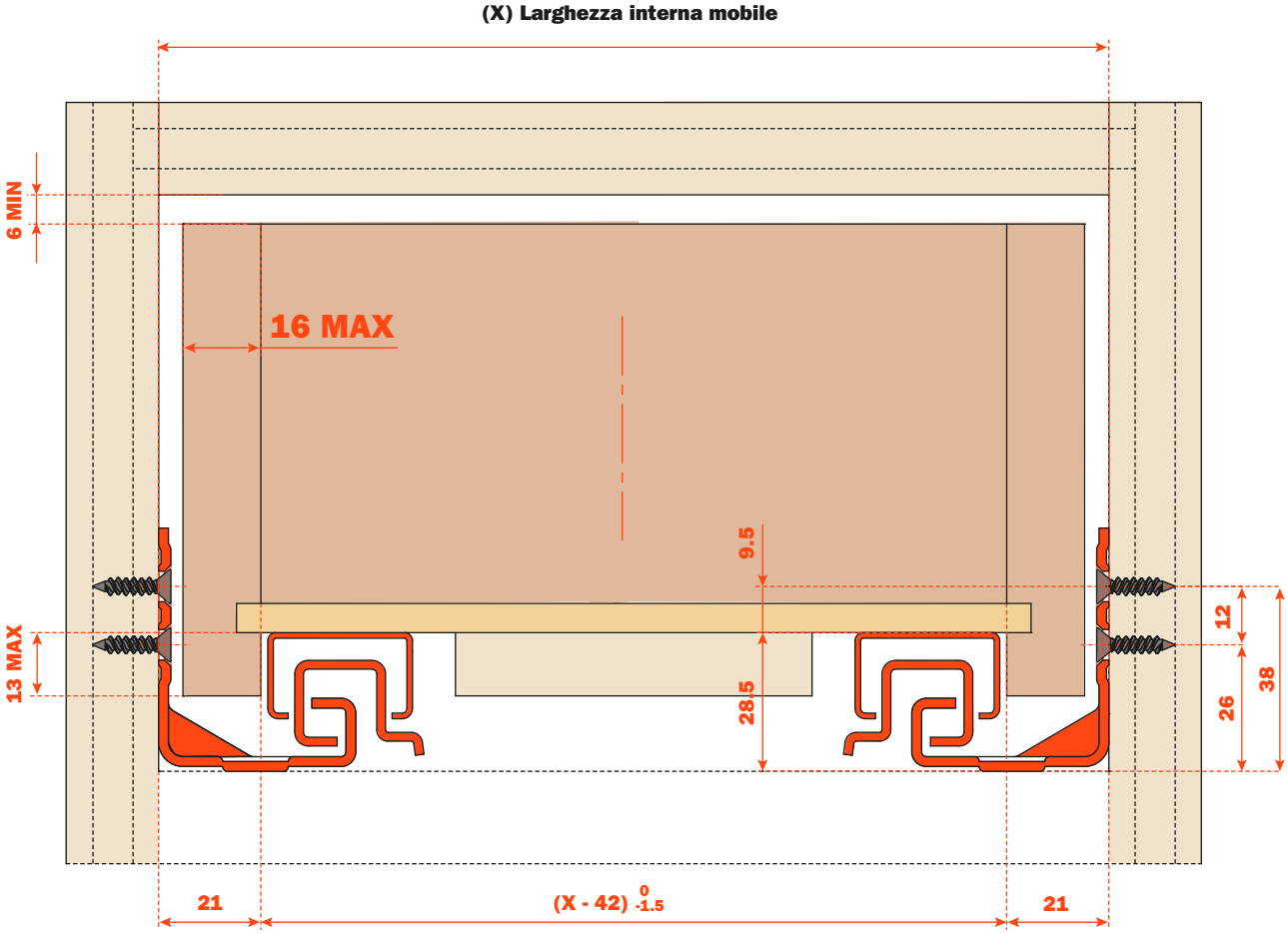

Codifica



CODICE BASE	LUNGHEZZA GUIDA (LN) mm	PROFONDITA' MINIMA MOBILE (PM) mm
G5E6S250XXF6	250	267
G5E6S300XXF6	300	310
G5E6S350XXF6	350	360
G5E6S400XXF6	400	410
G5E6S450XXF6	450	460
G5E6S500XXF6	500	510
G5E6S550XXF6	550	560

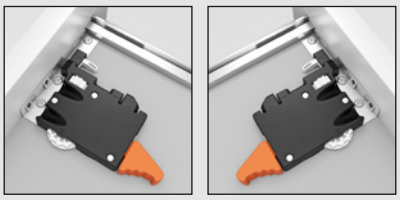

AFCGXX3B
Destra e sinistra

IMBALLO:
2 SCATOLE = 100 pezzi destri e 100 pezzi sinistri

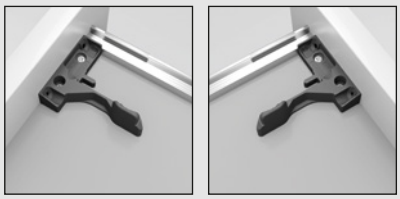

AFCEX56B
Destra e sinistra

IMBALLO:
2 SCATOLE = 100 pezzi destri e 100 pezzi sinistri

Progressa - Guida ad estrazione totale per cassetti con fianchi di spessore 18-19 mm
Smove



SMOVE: SISTEMA DECELERANTE, INTEGRATO NELLA GUIDA

Caratteristiche principali

- Portata Dinamica 45 kg
- Disponibile nelle lunghezze comprese fra 350 mm e 550 mm (ogni 50 mm)
- Estrazione totale con movimento sincronizzato “S-Drive” degli elementi
- Dispositivo di chiusura ammortizzata
- Cave ovali per regolazione frontale e verticale
- Clip regolabili per un facile aggancio e smontaggio del cassetto
- Regolazione verticale + 2.5 mm, senza l’utilizzo di alcun utensile
- Regolazione frontale +/- 3 mm, senza l’utilizzo di alcun utensile
- Regolazione laterale +/- 1.5 mm, senza l’utilizzo di alcun utensile
- Regolazione dell’inclinazione + 3 mm senza l’utilizzo di alcun utensile (optional)
- Per cassetti con fianchi di spessore da 18-19 mm
- Compatibile con cassetti Lineabox Easy
- Finitura: zinco argento
- 100% Made in Italy

Misure d’ingombro

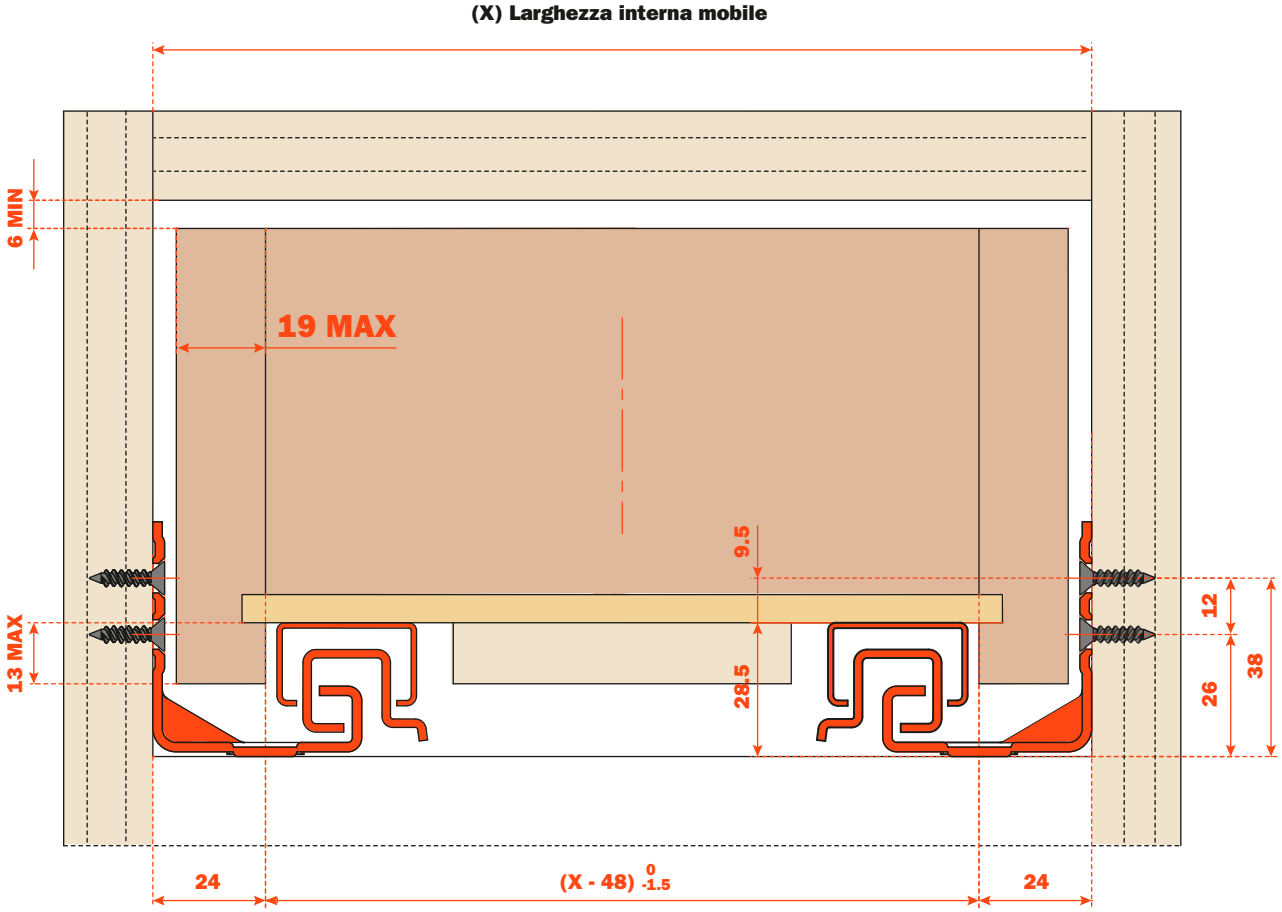

Codifica



CODICE BASE	LUNGHEZZA GUIDA (LN) mm	PROFONDITA' MINIMA MOBILE (PM) mm
G5E9S350XXF6	350	360
G5E9S400XXF6	400	410
G5E9S450XXF6	450	460
G5E9S500XXF6	500	510
G5E9S550XXF6	550	560

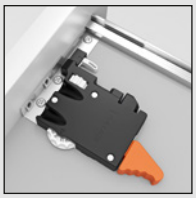

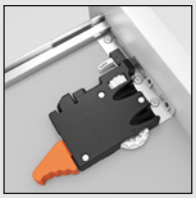

AFCGXX3B
Destra e sinistra

IMBALLO:
2 SCATOLE = 100 pezzi destri e 100 pezzi sinistri





AFCEX56B
Destra e sinistra

IMBALLO:
2 SCATOLE = 100 pezzi destri e 100 pezzi sinistri



Progressa
Push

Progressa - Guida ad estrazione totale per cassetti con fianchi di spessore da 13 mm a 16 mm Push



PUSH: SISTEMA INTEGRATO NELLA GUIDA CHE CONSENTE L'APERTURA DI CASSETTI PRIVI DI MANIGLIE.
E' SUFFICIENTE UNA LEGGERA PRESSIONE DEL FRONTALE PER APRIRE IL CASSETTO.

Caratteristiche principali:

- Portata Dinamica 45 kg
- Disponibile nelle lunghezze comprese fra 250 mm e 550 mm (ogni 50 mm)
- Estrazione totale con movimento sincronizzato "S-Drive" degli elementi
- Sistema integrato di apertura Push
- Cave ovali per regolazione frontale e verticale
- Clip regolabili per un facile aggancio e smontaggio del cassetto
- Il cassetto rimane bloccato quando è chiuso
- Regolazione verticale + 2.5 mm, senza l'utilizzo di alcun utensile
- Regolazione frontale +/- 3 mm, senza l'utilizzo di alcun utensile
- Regolazione laterale +/- 1.5 mm, senza l'utilizzo di alcun utensile
- Optional:
  - regolazione dell'inclinazione + 3 mm senza l'utilizzo di alcun utensile
  - sincronizzatore per guide Push
- Per cassetti con fianchi di spessore da 13 mm a 16 mm
- Compatibile con cassetti Lineabox Easy
- Finitura: zinco argento
- 100% Made in Italy

Misure d'ingombro

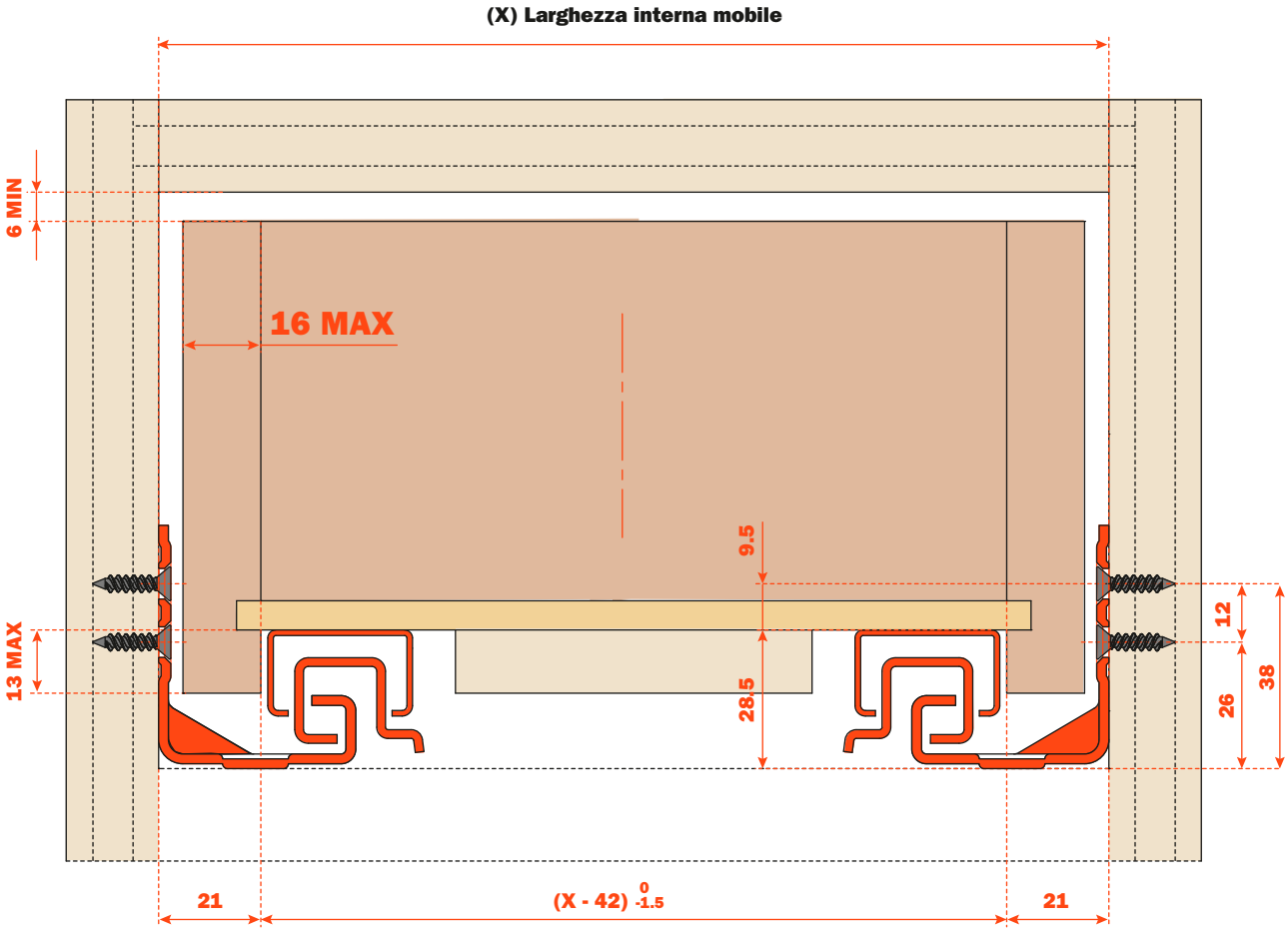

Codifica



CODICE BASE	LUNGHEZZA GUIDA (LN) mm	PROFONDITA' MINIMA MOBILE (PM) mm
G5E6P250XXF6	250	267
G5E6P300XXF6	300	310
G5E6P350XXF6	350	360
G5E6P400XXF6	400	410
G5E6P450XXF6	450	460
G5E6P500XXF6	500	510
G5E6P550XXF6	550	560

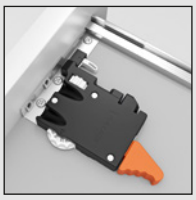

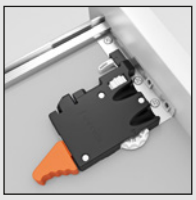

AFCGXX3B
Destra e sinistra

IMBALLO:
2 SCATOLE = 100 pezzi destri e 100 pezzi sinistri

Progressa - Guida ad estrazione totale per cassetti con fianchi di spessore 18-19 mm
Push



PUSH: SISTEMA INTEGRATO NELLA GUIDA CHE CONSENTE L'APERTURA DI CASSETTI PRIVI DI MANIGLIE.
E' SUFFICIENTE UNA LEGGERA PRESSIONE DEL FRONTALE PER APRIRE IL CASSETTO.

Caratteristiche principali:

- Portata Dinamica 45 kg
- Disponibile nelle lunghezze comprese fra 350 mm e 550 mm (ogni 50 mm)
- Estrazione totale con movimento sincronizzato "S-Drive" degli elementi
- Sistema integrato di apertura Push
- Cave ovali per regolazione frontale e verticale
- Clip regolabili per un facile aggancio e smontaggio del cassetto
- Il cassetto rimane bloccato quando è chiuso
- Regolazione verticale + 2.5 mm, senza l'utilizzo di alcun utensile
- Regolazione frontale +/- 3 mm, senza l'utilizzo di alcun utensile
- Regolazione laterale +/- 1.5 mm, senza l'utilizzo di alcun utensile
- Optional:
  - regolazione dell'inclinazione + 3 mm senza l'utilizzo di alcun utensile
  - sincronizzatore per guide Push
- Per cassetti con fianchi di spessore da 18-19 mm
- Compatibile con cassetti Lineabox Easy
- Finitura: zinco argento
- 100% Made in Italy

Misure d'ingombro

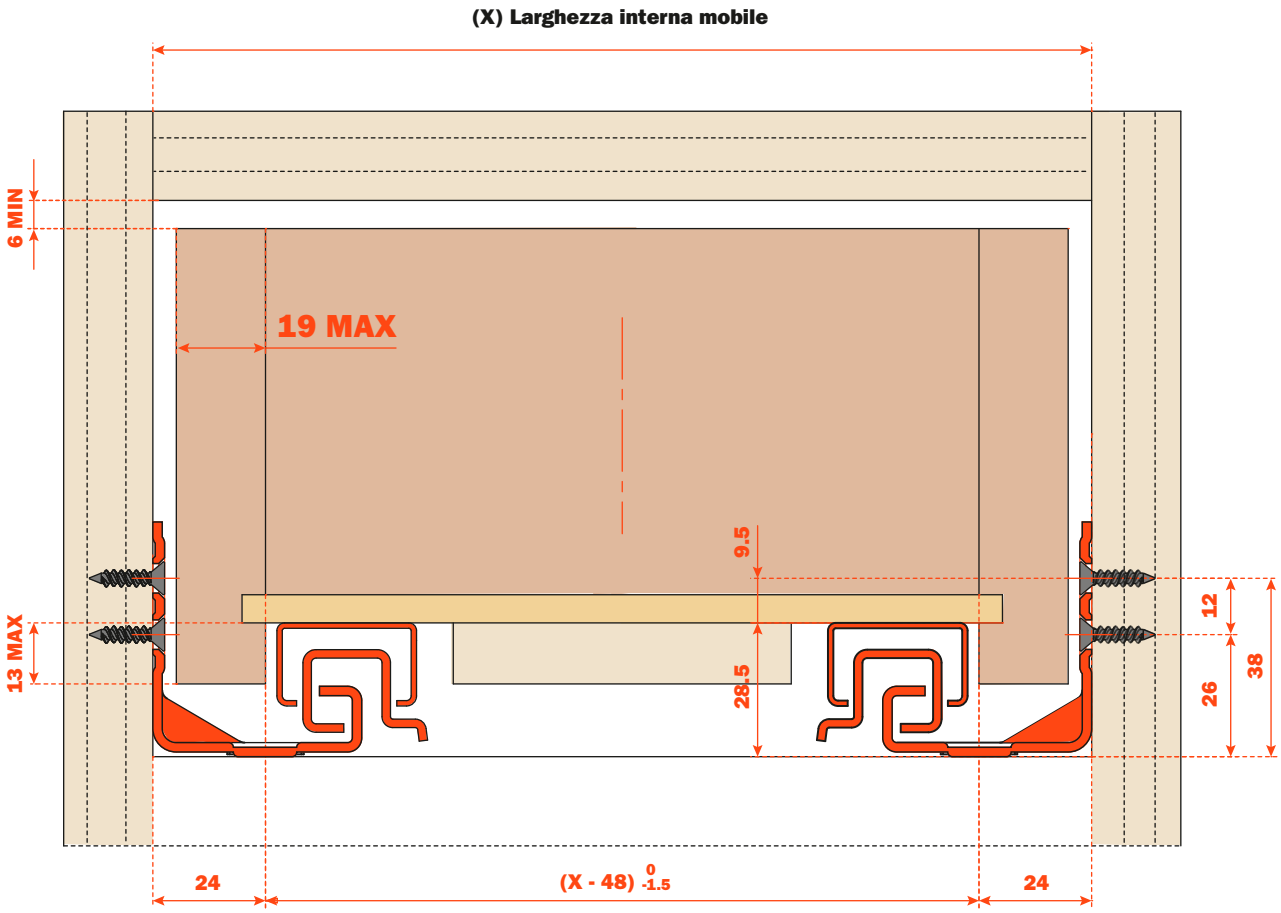

Codifica



CODICE BASE	LUNGHEZZA GUIDA (LN) mm	PROFONDITA' MINIMA MOBILE (PM) mm
G5E9P350XXF6	350	360
G5E9P400XXF6	400	410
G5E9P450XXF6	450	460
G5E9P500XXF6	500	510
G5E9P550XXF6	550	560

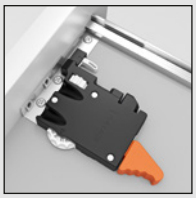

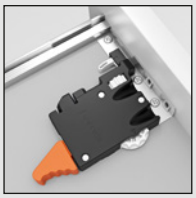

AFCGXX3B
Destra e sinistra

IMBALLO:
2 SCATOLE = 100 pezzi destri e 100 pezzi sinistri



Progressa+ Smove

Progressa+ - Guida ad estrazione totale per cassetti con fianchi di spessore da 13 mm a 16 mm Smove



SMOVE: SISTEMA DECELERANTE, INTEGRATO NELLA GUIDA

Caratteristiche principali

- Portata Dinamica 70 kg
- Disponibile nelle lunghezze comprese fra 350 mm e 750 mm (ogni 50 mm)
- Estrazione totale con movimento sincronizzato “S-Drive” degli elementi
- Dispositivo di chiusura ammortizzata
- Cave ovali per regolazione frontale e verticale
- Clip regolabili per un facile aggancio e smontaggio del cassetto
- Regolazione verticale + 2.5 mm, senza l’utilizzo di alcun utensile
- Regolazione frontale +/- 3 mm, senza l’utilizzo di alcun utensile
- Regolazione laterale +/- 1.5 mm, senza l’utilizzo di alcun utensile
- Regolazione dell’inclinazione + 3 mm senza l’utilizzo di alcun utensile (optional)
- Per cassetti con fianchi di spessore da 13 mm a 16 mm
- Compatibile con cassetti Lineabox Easy
- Finitura: zinco argento
- 100% Made in Italy

Misure d’ingombro

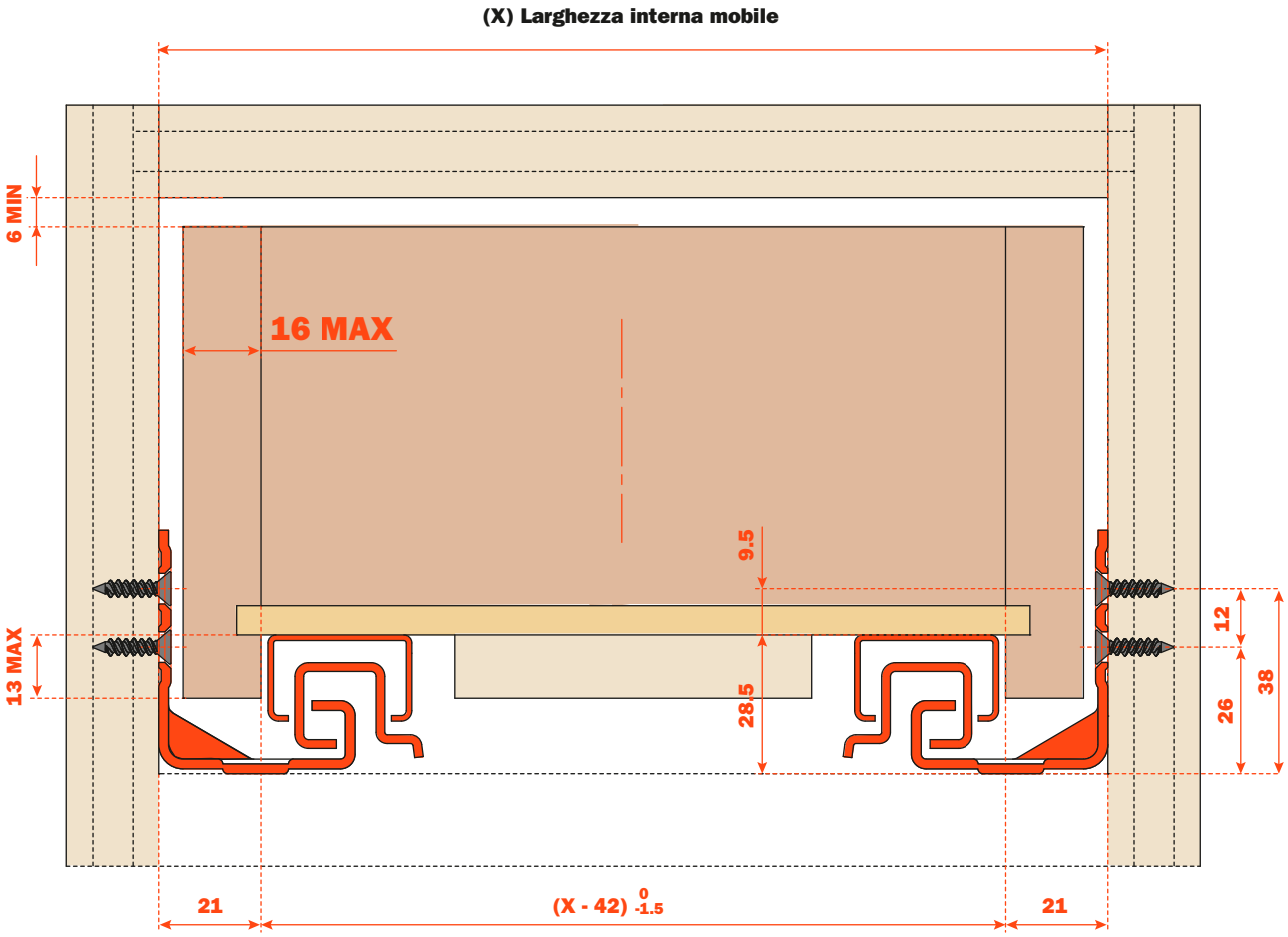

Codifica



CODICE BASE	LUNGHEZZA GUIDA (LN) mm	PROFONDITA' MINIMA MOBILE (PM) mm
G7E6S350XXF6	350	360
G7E6S400XXF6	400	410
G7E6S450XXF6	450	460
G7E6S500XXF6	500	510
G7E6S550XXF6	550	560
G7E6S600XXF2	600	610
G7E6S650XXF2	650	660
G7E6S700XXF2	700	710
G7E6S750XXF2	750	760

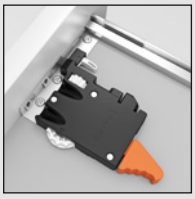

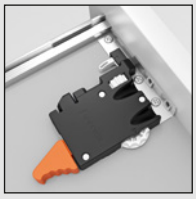

AFCGXX3B
Destra e sinistra

IMBALLO:
2 SCATOLE = 100 pezzi destri e 100 pezzi sinistri





AFCEX56B
Destra e sinistra

IMBALLO:
2 SCATOLE = 100 pezzi destri e 100 pezzi sinistri

Progressa+ - Guida ad estrazione totale per cassetti con fianchi di spessore 18-19 mm
Smove



SMOVE: SISTEMA DECELERANTE, INTEGRATO NELLA GUIDA

Caratteristiche principali

- Portata Dinamica 70 kg
- Disponibile nelle lunghezze comprese fra 350 mm e 750 mm (ogni 50 mm)
- Estrazione totale con movimento sincronizzato “S-Drive” degli elementi
- Dispositivo di chiusura ammortizzata
- Cave ovali per regolazione frontale e verticale
- Clip regolabili per un facile aggancio e smontaggio del cassetto
- Regolazione verticale + 2.5 mm, senza l’utilizzo di alcun utensile
- Regolazione frontale +/- 3 mm, senza l’utilizzo di alcun utensile
- Regolazione laterale +/- 1.5 mm, senza l’utilizzo di alcun utensile
- Regolazione dell’inclinazione + 3 mm senza l’utilizzo di alcun utensile (optional)
- Per cassetti con fianchi di spessore da 18-19 mm
- Compatibile con cassetti Lineabox Easy
- Finitura: zinco argento
- 100% Made in Italy

Misure d’ingombro

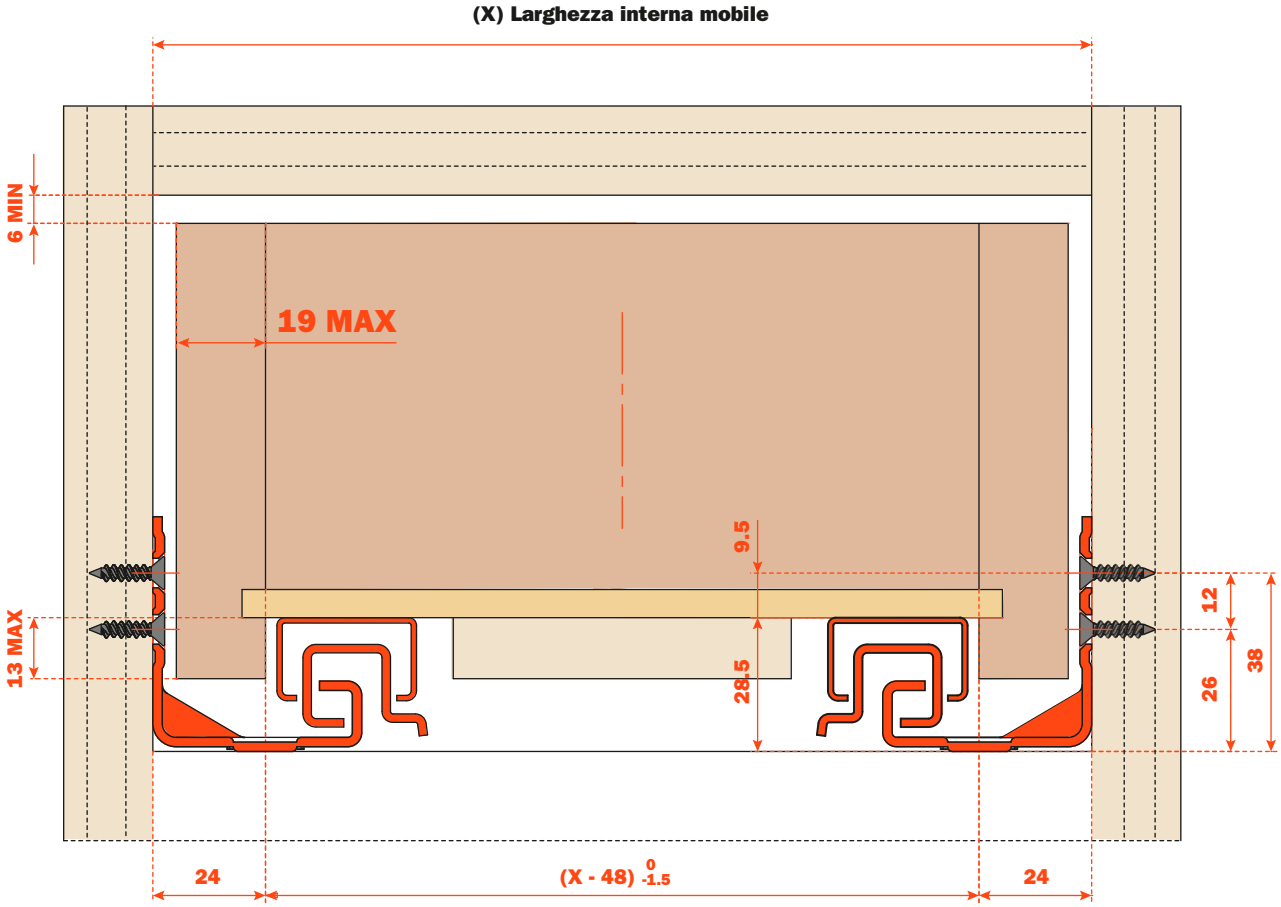

Codifica



CODICE BASE	LUNGHEZZA GUIDA (LN) mm	PROFONDITA' MINIMA MOBILE (PM) mm
G7E9S350XXF6	350	360
G7E9S400XXF6	400	410
G7E9S450XXF6	450	460
G7E9S500XXF6	500	510
G7E9S550XXF6	550	560
G7E9S600XXF2	600	610
G7E9S650XXF2	650	660
G7E9S700XXF2	700	710
G7E9S750XXF2	750	760

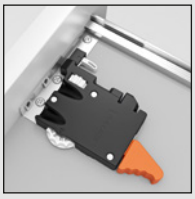

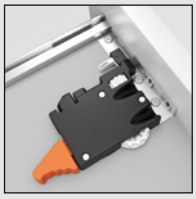

AFCGXX3B
Destra e sinistra

IMBALLO:
2 SCATOLE = 100 pezzi destri e 100 pezzi sinistri





AFCEX56B
Destra e sinistra

IMBALLO:
2 SCATOLE = 100 pezzi destri e 100 pezzi sinistri



Progressa+ Push

Progressa+ - Guida ad estrazione totale per cassetti con fianchi di spessore da 13 mm a 16 mm Push



PUSH: SISTEMA INTEGRATO NELLA GUIDA CHE CONSENTE L'APERTURA DI CASSETTI PRIVI DI MANIGLIE.
E' SUFFICIENTE UNA LEGGERA PRESSIONE DEL FRONTALE PER APRIRE IL CASSETTO.

Caratteristiche principali:

- Portata Dinamica 70 kg
- Disponibile nelle lunghezze comprese fra 350 mm e 750 mm (ogni 50 mm)
- Estrazione totale con movimento sincronizzato "S-Drive" degli elementi
- Sistema integrato di apertura Push
- Cave ovali per regolazione frontale e verticale
- Clip regolabili per un facile aggancio e smontaggio del cassetto
- Il cassetto rimane bloccato quando è chiuso
- Regolazione verticale + 2.5 mm, senza l'utilizzo di alcun utensile
- Regolazione frontale +/- 3 mm, senza l'utilizzo di alcun utensile
- Regolazione laterale +/- 1.5 mm, senza l'utilizzo di alcun utensile
- Optional:
  - regolazione dell'inclinazione + 3 mm senza l'utilizzo di alcun utensile
  - sincronizzatore per guide Push
- Per cassetti con fianchi di spessore da 13 mm a 16 mm
- Compatibile con cassetti Lineabox Easy
- Finitura: zinco argento
- 100% Made in Italy

Misure d'ingombro

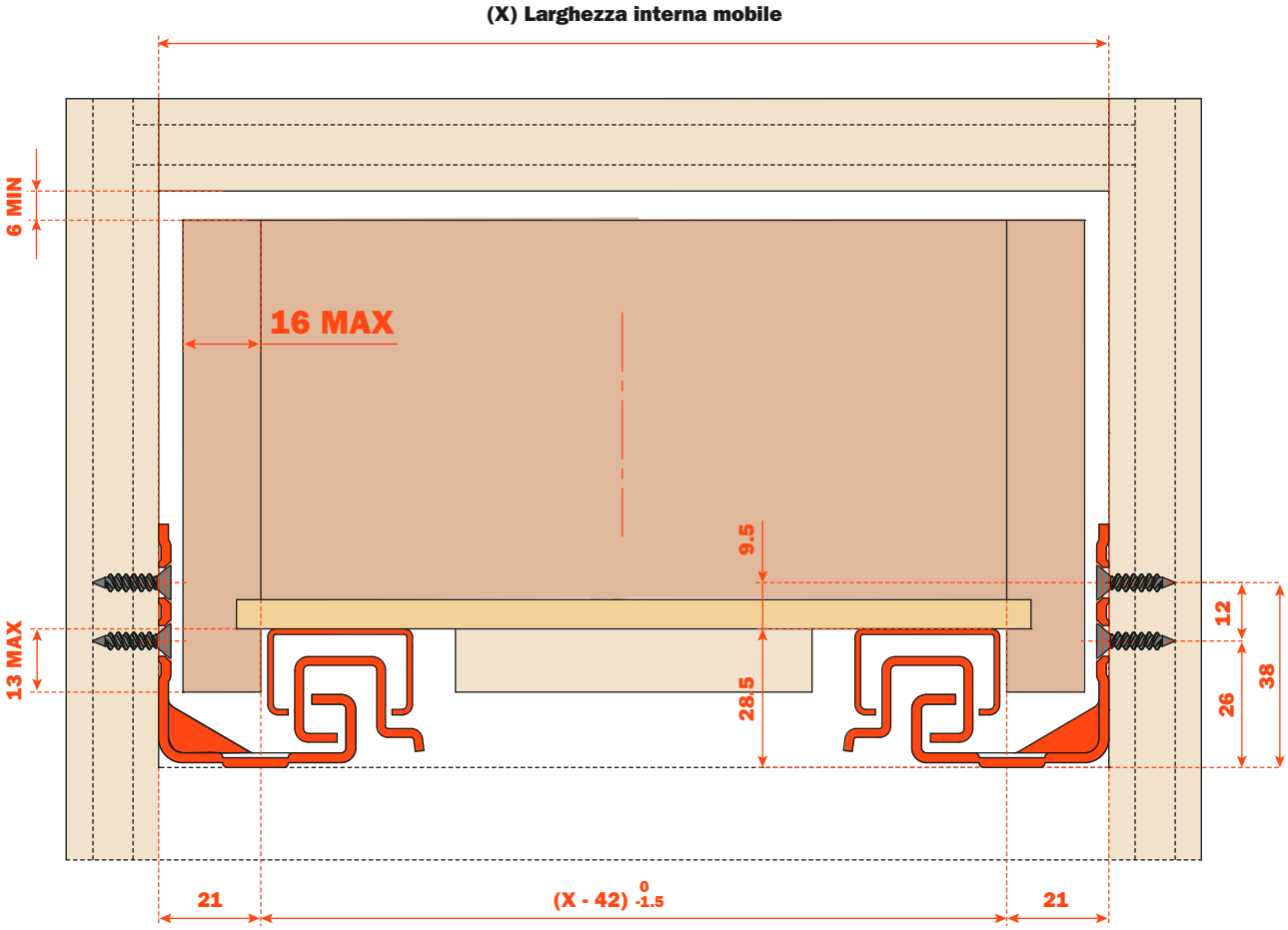

Codifica

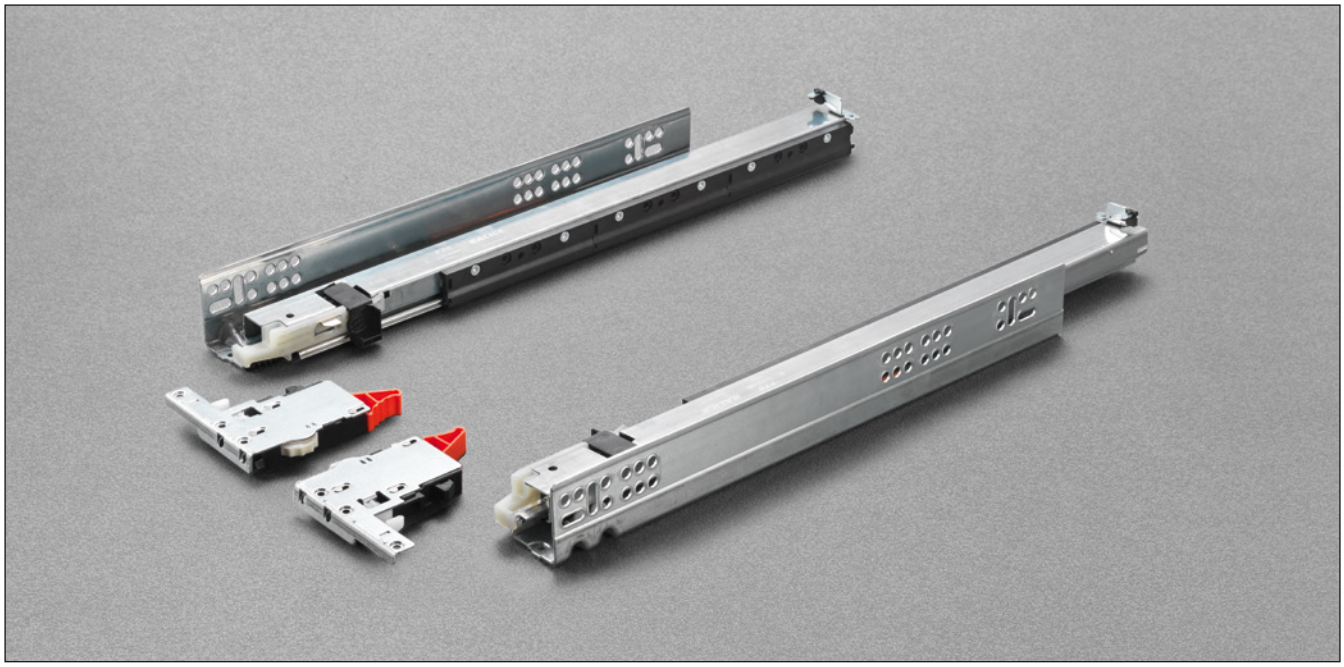

CODICE BASE	LUNGHEZZA GUIDA (LN) mm	PROFONDITA' MINIMA MOBILE (PM) mm
G7E6P350XXF6	350	360
G7E6P400XXF6	400	410
G7E6P450XXF6	450	460
G7E6P500XXF6	500	510
G7E6P550XXF6	550	560
G7E6P600XXF2	600	610
G7E6P650XXF2	650	660
G7E6P700XXF2	700	710
G7E6P750XXF2	750	760

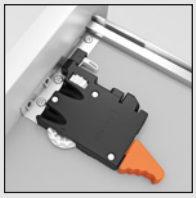

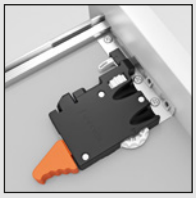

AFCGXX3B
Destra e sinistra

IMBALLO:
2 SCATOLE = 100 pezzi destri e 100 pezzi sinistri

Progressa+ - Guida ad estrazione totale per cassetti con fianchi di spessore 18-19 mm Push



PUSH: SISTEMA INTEGRATO NELLA GUIDA CHE CONSENTE L'APERTURA DI CASSETTI PRIVI DI MANIGLIE.
E' SUFFICIENTE UNA LEGGERA PRESSIONE DEL FRONTALE PER APRIRE IL CASSETTO.

Caratteristiche principali:

- Portata Dinamica 70 kg
- Disponibile nelle lunghezze comprese fra 350 mm e 750 mm (ogni 50 mm)
- Estrazione totale con movimento sincronizzato "S-Drive" degli elementi
- Sistema integrato di apertura Push
- Cave ovali per regolazione frontale e verticale
- Clip regolabili per un facile aggancio e smontaggio del cassetto
- Il cassetto rimane bloccato quando è chiuso
- Regolazione verticale + 2.5 mm, senza l'utilizzo di alcun utensile
- Regolazione frontale +/- 3 mm, senza l'utilizzo di alcun utensile
- Regolazione laterale +/- 1.5 mm, senza l'utilizzo di alcun utensile
- Optional:
  - regolazione dell'inclinazione + 3 mm senza l'utilizzo di alcun utensile
  - sincronizzatore per guide Push
- Per cassetti con fianchi di spessore da 18-19 mm
- Compatibile con cassetti Lineabox Easy
- Finitura: zinco argento
- 100% Made in Italy

Misure d'ingombro

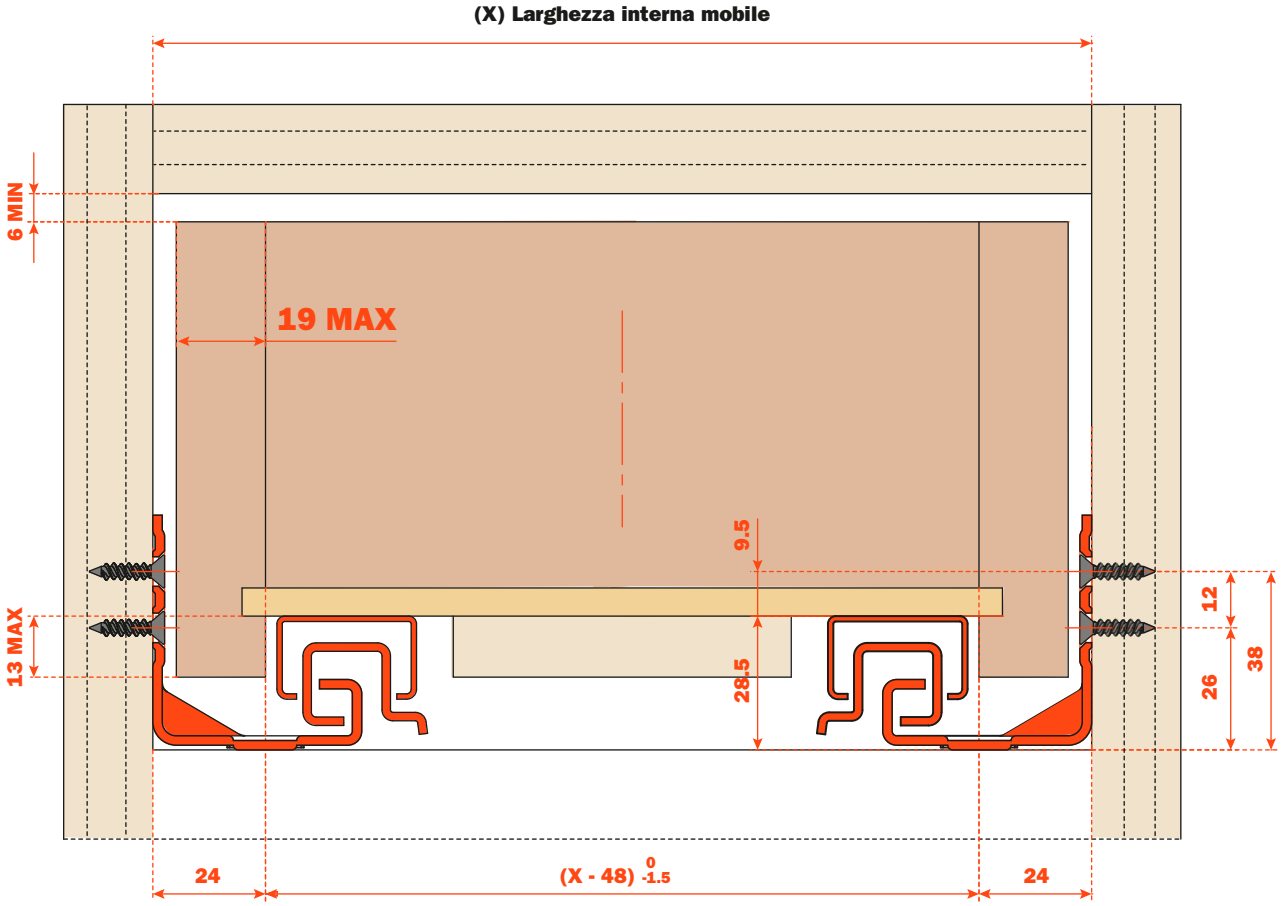

Codifica

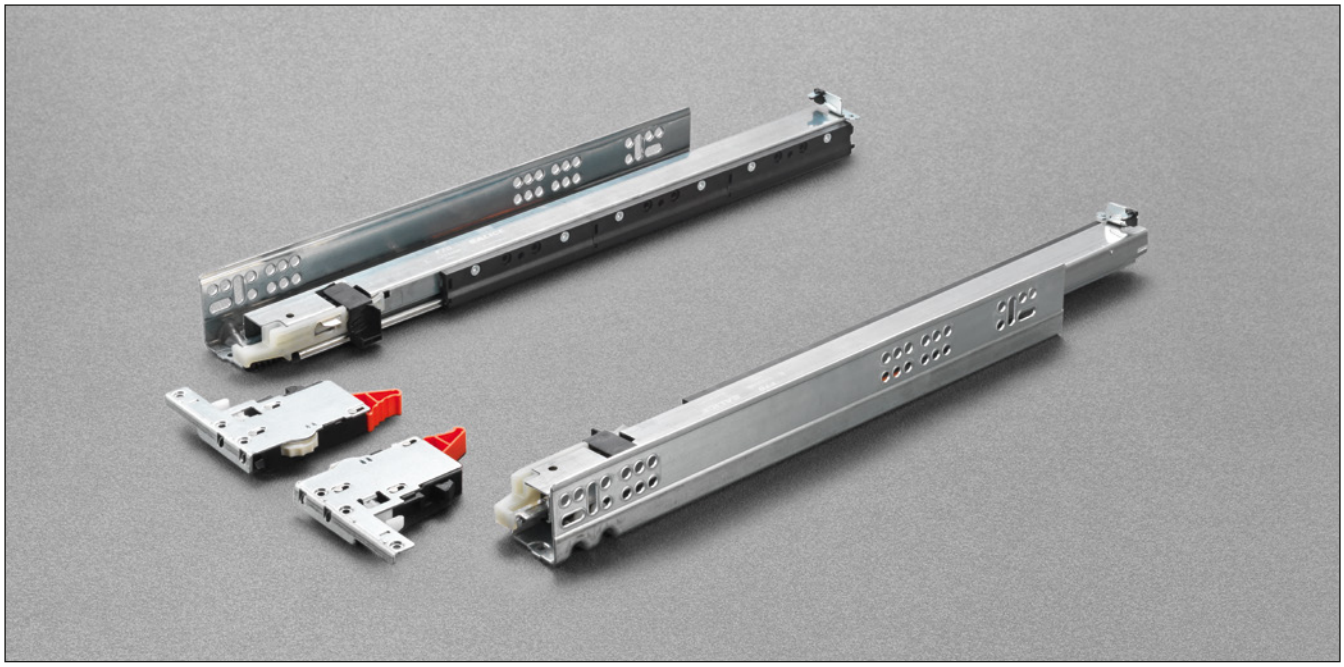

CODICE BASE	LUNGHEZZA GUIDA (LN) mm	PROFONDITA' MINIMA MOBILE (PM) mm
G7E9P350XXF6	350	360
G7E9P400XXF6	400	410
G7E9P450XXF6	450	460
G7E9P500XXF6	500	510
G7E9P550XXF6	550	560
G7E9P600XXF2	600	610
G7E9P650XXF2	650	660
G7E9P700XXF2	700	710
G7E9P750XXF2	750	760

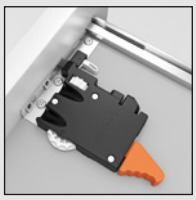

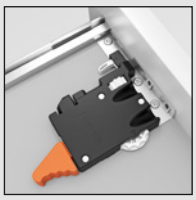

AFCGXX3B
Destra e sinistra

IMBALLO:
2 SCATOLE = 100 pezzi destri e 100 pezzi sinistri



Progressa+ Shelf Smove

Progressa+ - Guida a scomparsa per ripiani estraibili - Estrazione totale
Shelf Smove



Guida ad estrazione totale con aggancio del ripiano tramite clip.

Smove: sistema decelerante, integrato nella guida.

Caratteristiche principali:
- Portata Dinamica 50 kg
- Estrazione totale con movimento sincronizzato “S-Drive” degli elementi
- Disponibile nelle lunghezze comprese fra 350 mm e 500 mm (ogni 50 mm)
- Dispositivo di chiusura ammortizzata
- Dispositivo di antiribaltamento del ripiano
- Regolazione verticale + 2.5 mm, senza l’utilizzo di alcun utensile
- Regolazione frontale +/- 3 mm, senza l’utilizzo di alcun utensile
- Regolazione laterale +/- 1.5 mm, senza l’utilizzo di alcun utensile
- Finitura: zinco argento
- 100% Made in Italy

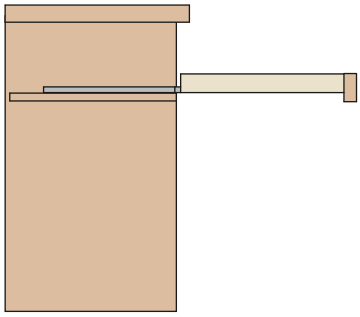

Misure d’ingombro

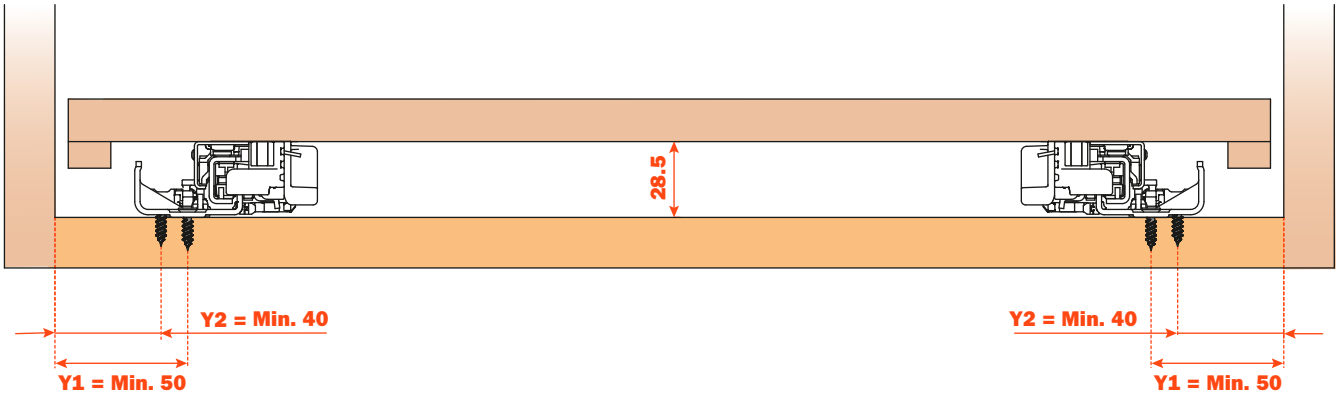

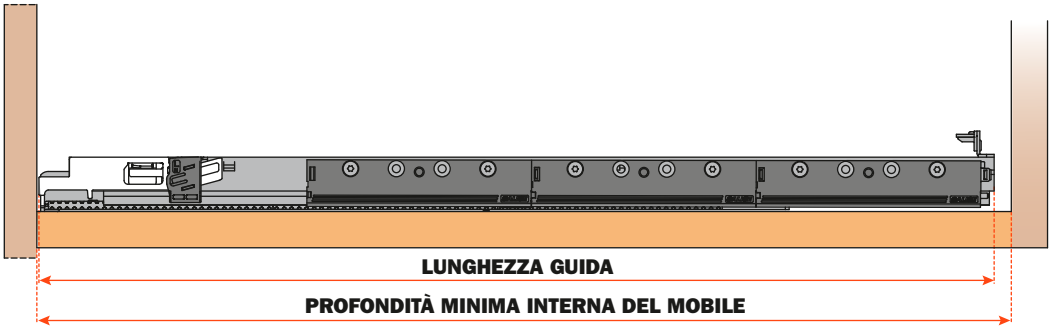

Codifica

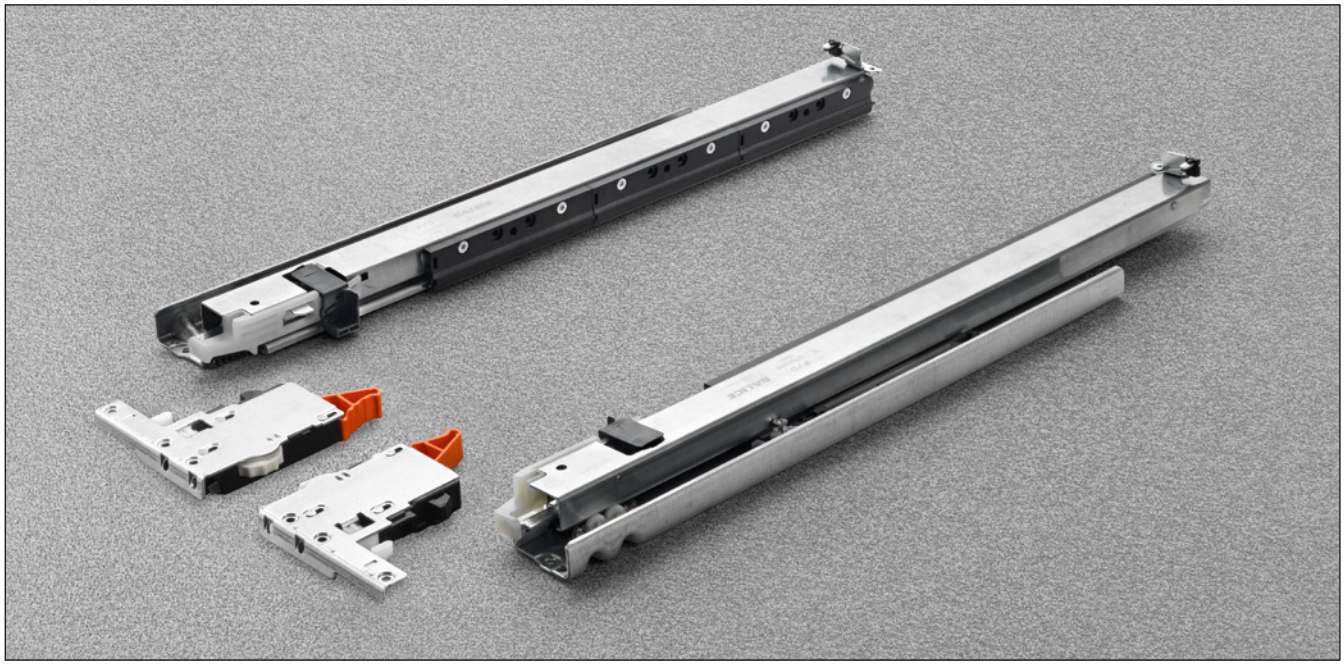

CODICE BASE	LUNGHEZZA GUIDA (LN) mm	PROFONDITA' MINIMA MOBILE (PM) mm
G7E6R350XXF6	350	360
G7E6R400XXF6	400	410
G7E6R450XXF6	450	460
G7E6R500XXF6	500	510

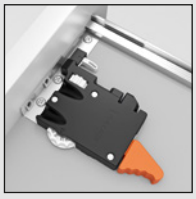

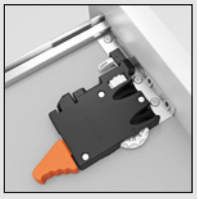

AFCGXX3B
Destra e sinistra

IMBALLO:
2 SCATOLE = 100 pezzi destri e 100 pezzi sinistri





AFCEX56B
Destra e sinistra

IMBALLO:
2 SCATOLE = 100 pezzi destri e 100 pezzi sinistri



Progressa+
Shelf Push

Progressa+ - Guida a scomparsa per ripiani estraibili - Estrazione totale
Shelf Push



Guida ad estrazione totale con aggancio del ripiano tramite clip.

Push: sistema integrato nella guida che consente l'apertura di ripiani privi di maniglie. E' sufficiente una leggera pressione del frontale per aprire il ripiano.

Caratteristiche principali:
- Portata Dinamica 50 kg
- Estrazione totale con movimento sincronizzato "S-Drive" degli elementi
- Disponibile nelle lunghezze comprese fra 350 mm e 500 mm (ogni 50 mm)
- Dispositivo di apertura con Push integrato
- Dispositivo di antiribaltamento del ripiano
- Regolazione verticale + 2.5 mm, senza l'utilizzo di alcun utensile
- Regolazione frontale +/- 3 mm, senza l'utilizzo di alcun utensile
- Regolazione laterale +/- 1.5 mm, senza l'utilizzo di alcun utensile
- Optional: sincronizzatore per guide Push
- Il ripiano rimane bloccato quando è chiuso
- Finitura: zinco argento
- 100% Made in Italy

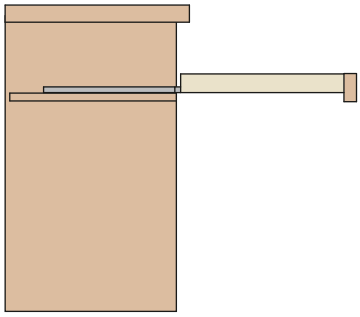

Misure d'ingombro

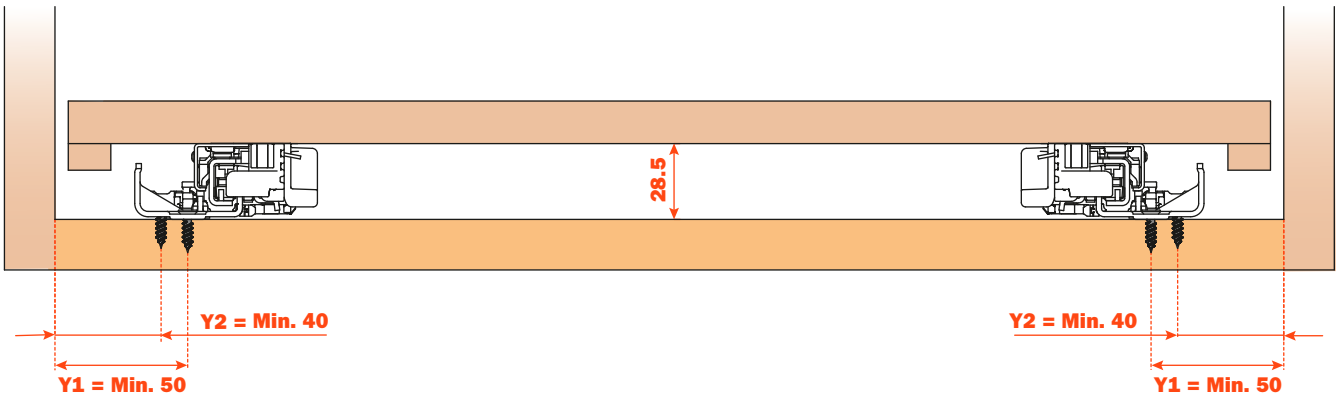

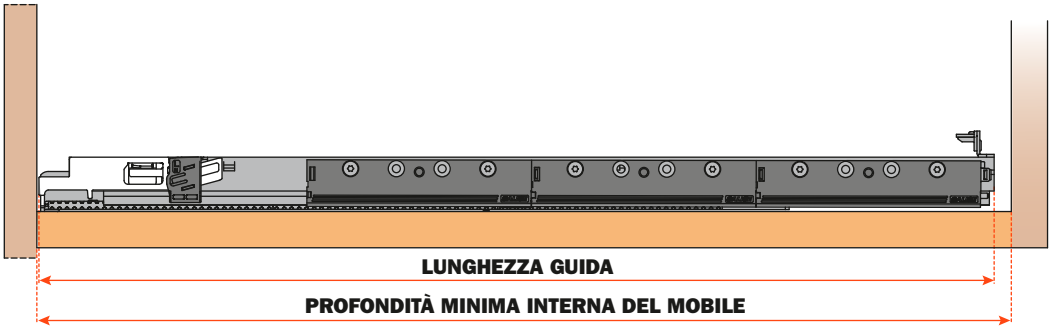

Codifica



CODICE BASE	LUNGHEZZA GUIDA (LN) mm	PROFONDITA' MINIMA MOBILE (PM) mm
G7E6Q350XXF6	350	360
G7E6Q400XXF6	400	410
G7E6Q450XXF6	450	460
G7E6Q500XXF6	500	510

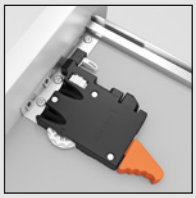

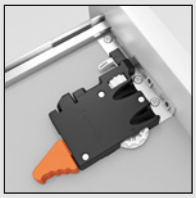

AFCGXX3B
Destra e sinistra

IMBALLO:
2 SCATOLE = 100 pezzi destri e 100 pezzi sinistri

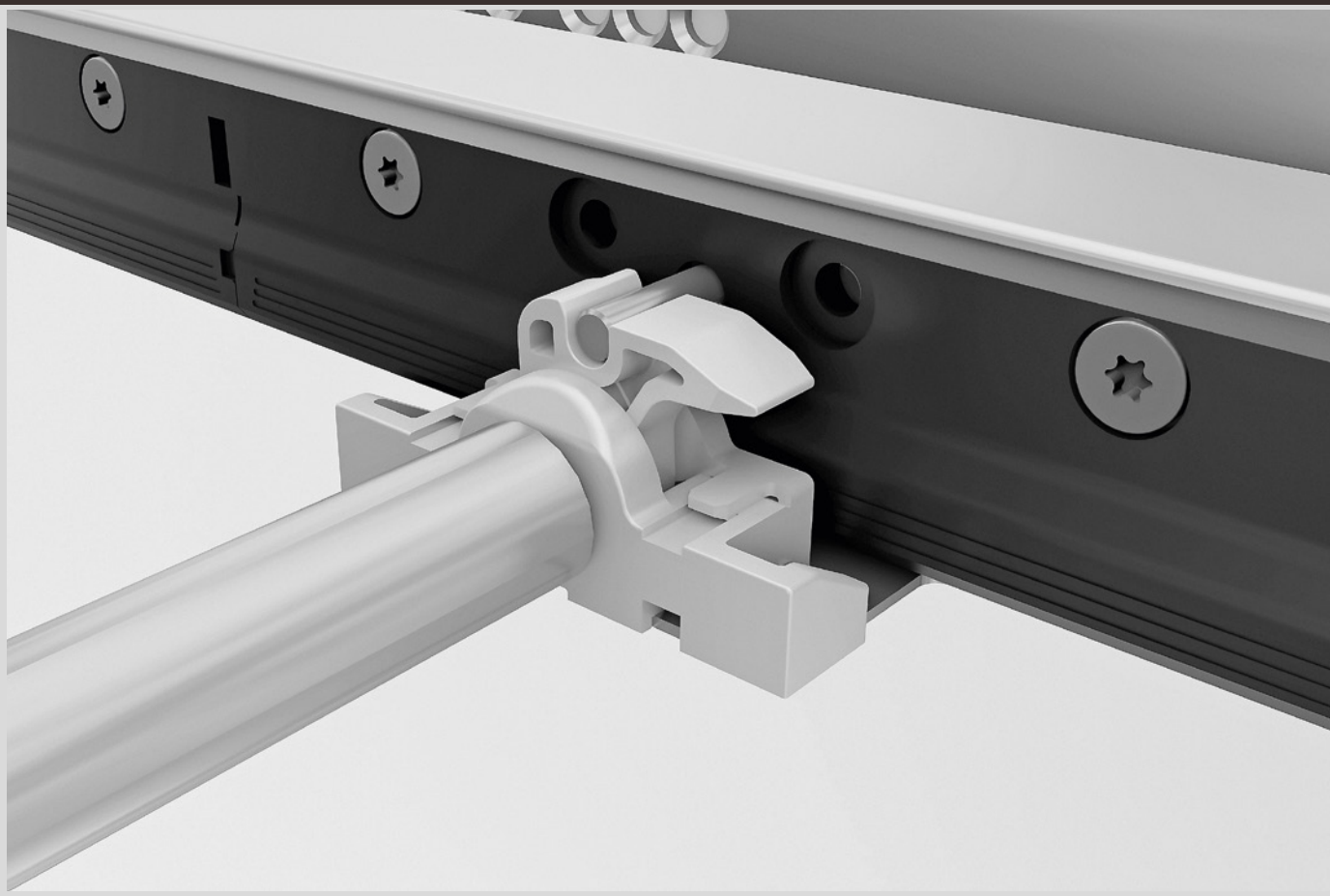

Accessori

Sincronizzatore per guide Progressa Push

Il sistema di sincronizzazione per guide **Progressa Push, Progressa+ Push** e **Progressa+ Shelf Push** è stato sviluppato per garantire che i cassetti più larghi possano essere aperti con il minimo sforzo, indipendentemente dal punto in cui viene applicata la pressione.
Il sistema collega le due guide che diventano un unico elemento; è sufficiente esercitare una pressione su qualsiasi punto del frontale del cassetto (anche i più estremi) per ottenere lo sgancio dei dispositivi Push e la conseguente apertura del cassetto.

Il sincronizzatore si può applicare a qualsiasi larghezza di cassetto; la sua funzione è più evidente e più apprezzata in cassetti con larghezza superiore agli 800 mm.

CARATTERISTICHE DEL PRODOTTO:
- scorrimento stabile e regolare
- la portata della guida resta invariata
- utilizzabile sulle guide **Progressa Push**, ad eccezione delle lunghezze 250 e 300 mm e su tutte le lunghezze delle guide **Progressa+ Push** e **Progressa+ Shelf Push**
- apertura minima (X) = 280 mm
- apertura massima (X) = 1305 mm
- lunghezza barra = 1150 mm (da tagliare a misura)



Informazioni tecniche - Formula per il taglio della barra

Il montaggio del sincronizzatore richiede uno scarico posteriore del cassetto di 76 mm minimo

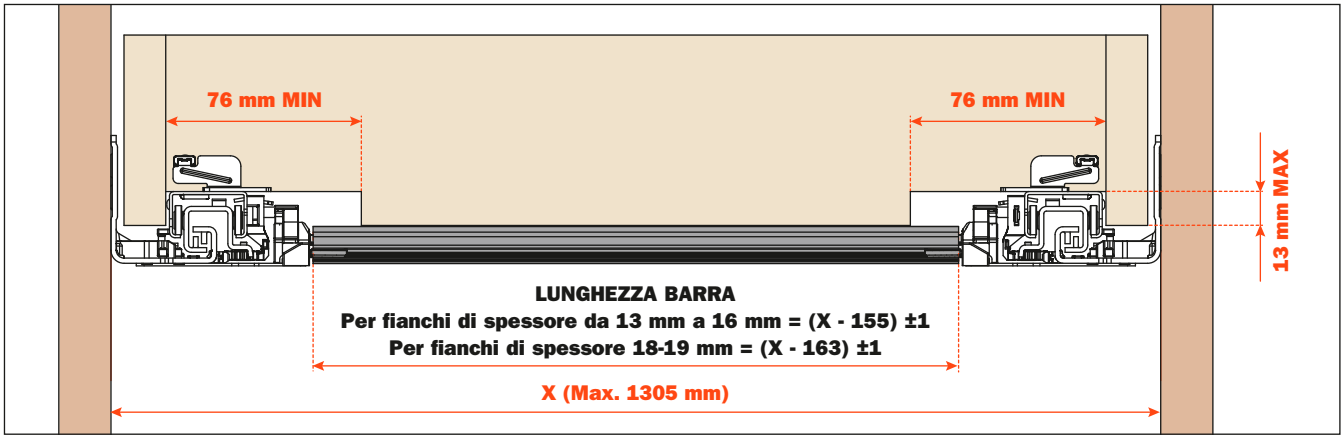

X = Larghezza interna del mobile

Istruzioni di montaggio

Inserire ed agganciare le piastre alle guide facendole scorrere come indicato dalle frecce

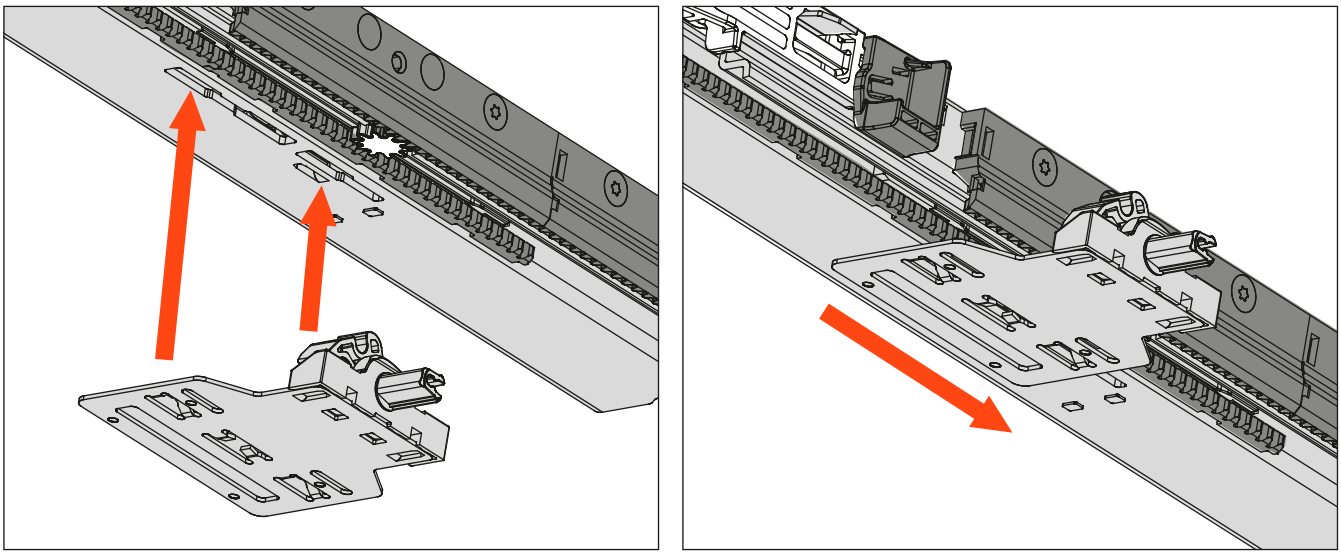

Agganciare i perni di comando alle guide

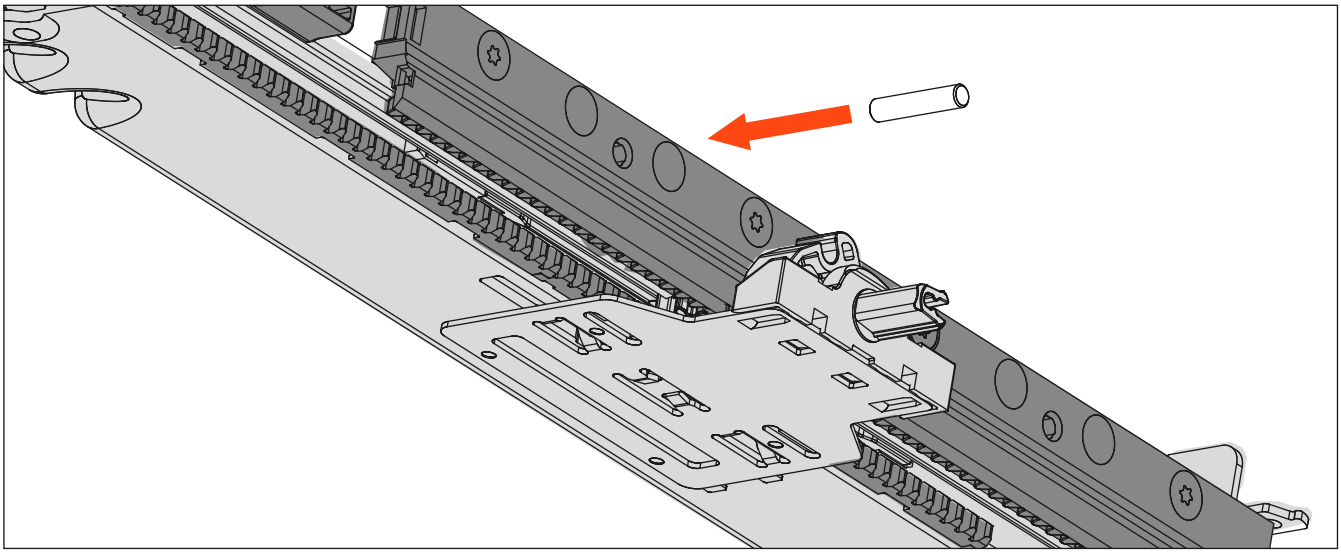

Tagliare a misura la barra sincronizzatrice

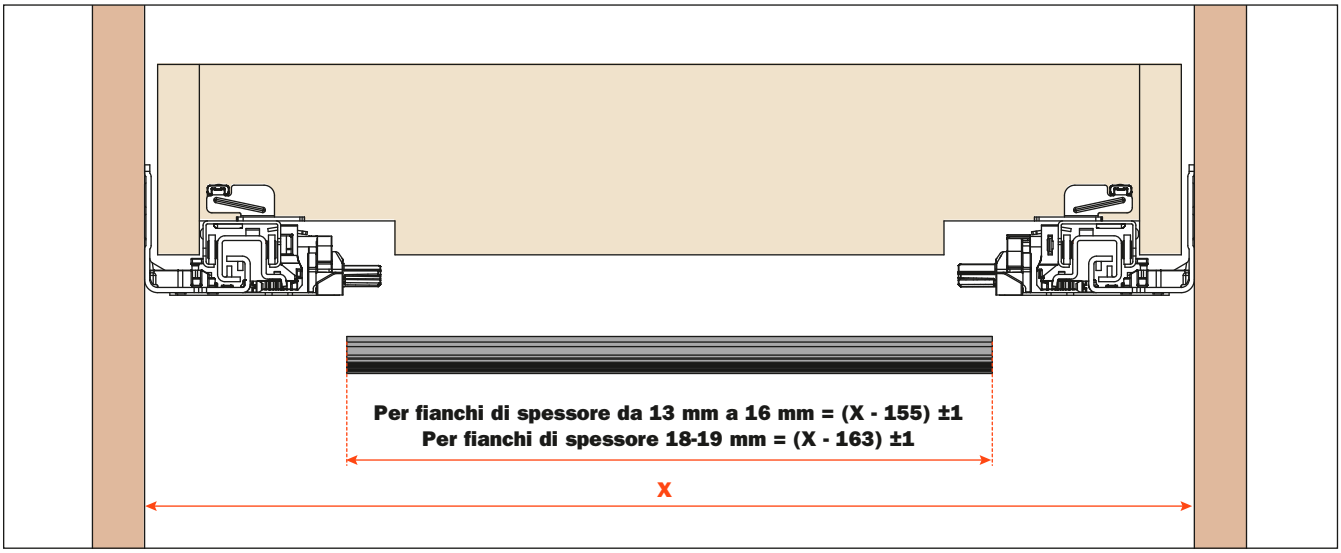

Sincronizzatore per guide Progressa Push - Istruzioni di montaggio

Agganciare la barra alle piastre e inserire il cassetto

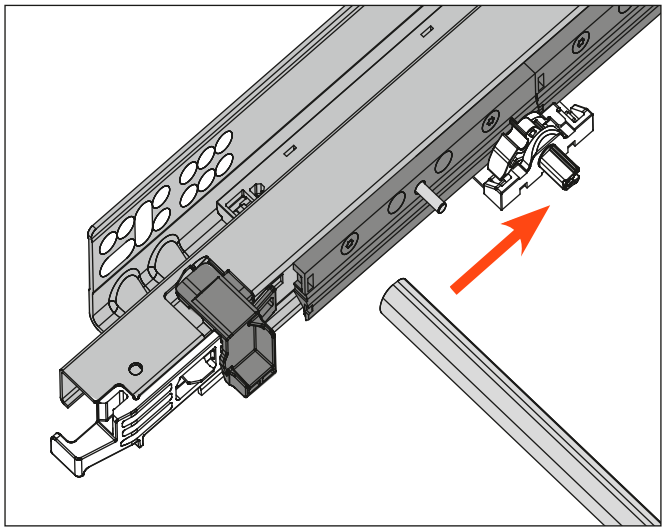

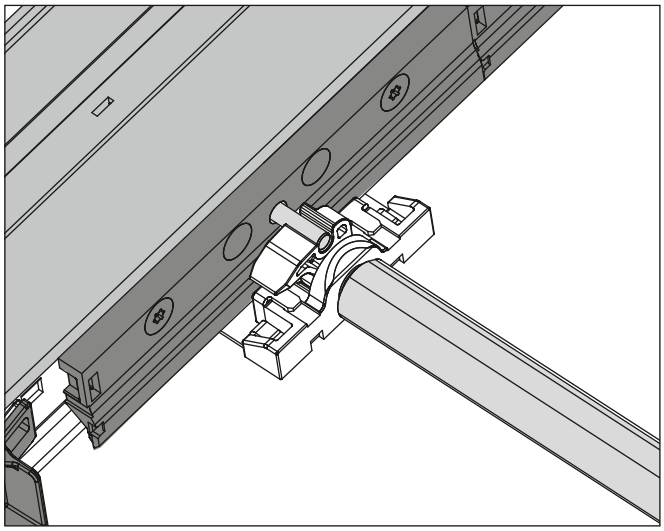

Il cassetto può essere aperto premendo sul frontale in qualsiasi punto



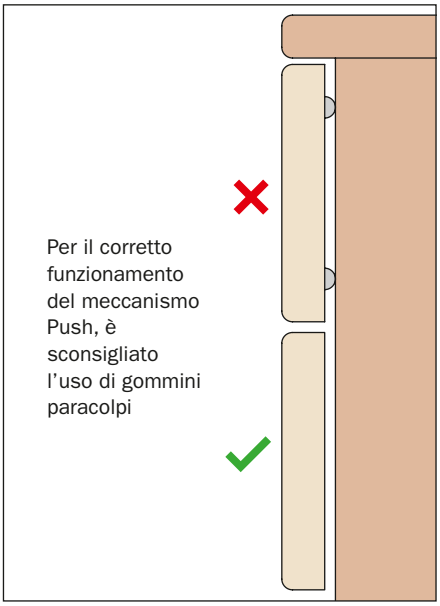

Imballi

IMBALLO SINGOLO

APKF7X51150

IMBALLO
1 scatola = 20 kit singoli

1 KIT CONTIENE:
- 1 barra sincronizzatrice
- 2 perni di comando
- 1 piastra destra e 1 piastra sinistra



Dima di foratura per cassetti - Per tutte le guide Progressa, Progressa+ e Progressa+ Shelf

La preforatura per le clip riduce il rischio di spaccature nel legno, garantendo così un'installazione corretta delle clip.
Il montaggio corretto assicura un assemblaggio e un funzionamento fluidi della guida del cassetto.

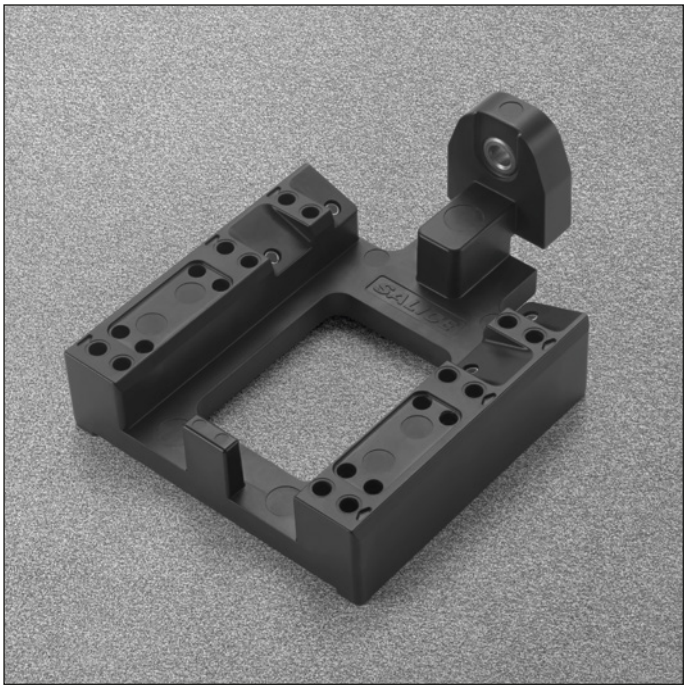

Per clip di fissaggio
AFCGXX3B
Destra e sinistra

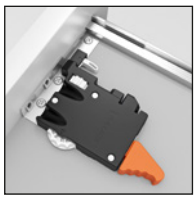

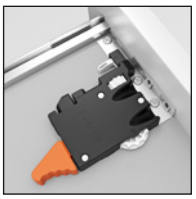

Dima di foratura
ASGD704U3XA

IMBALLO
1 scatola = 1 pezzo

Foro per il gancio di coda

Preforo per gancio di coda (profondità min. = 10 mm)

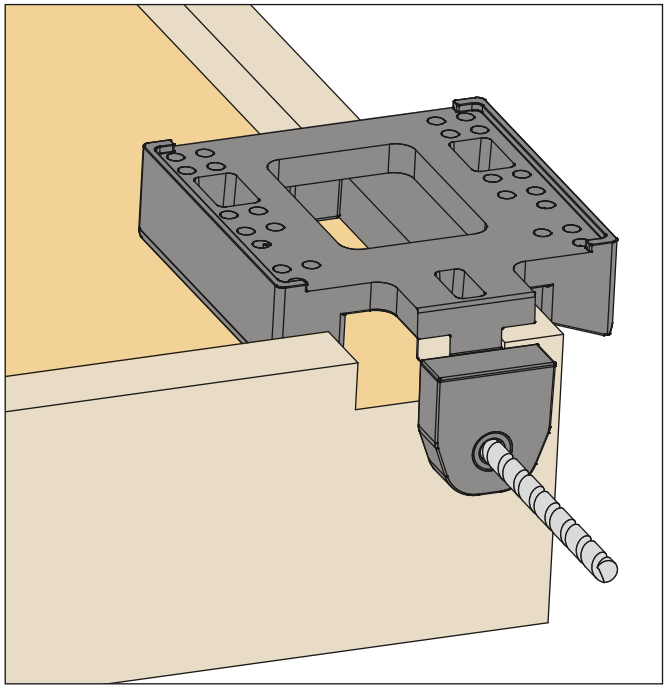

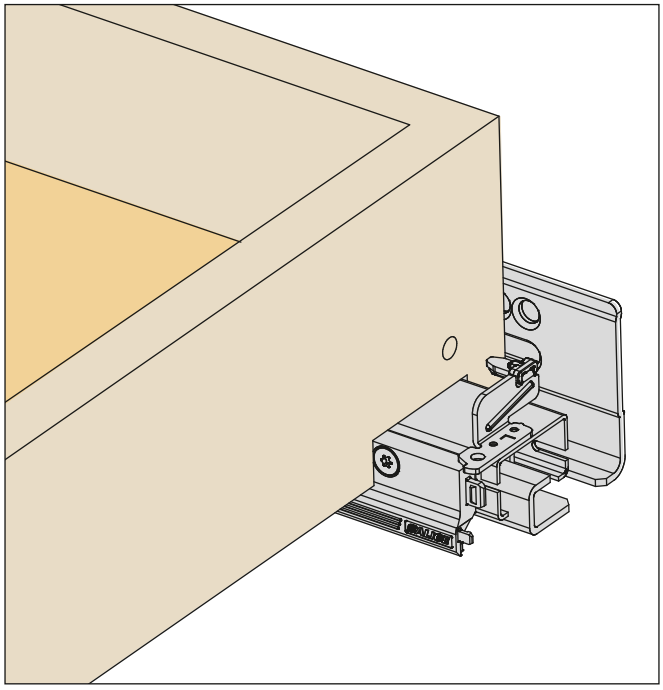

Utilizzare una punta da trapano da ø 6 mm
Informazioni tecniche, vedere pagina 10

Dima di foratura per cassetti

Prefori ø 2.5 mm, per il fissaggio delle clip al frontale del cassetto

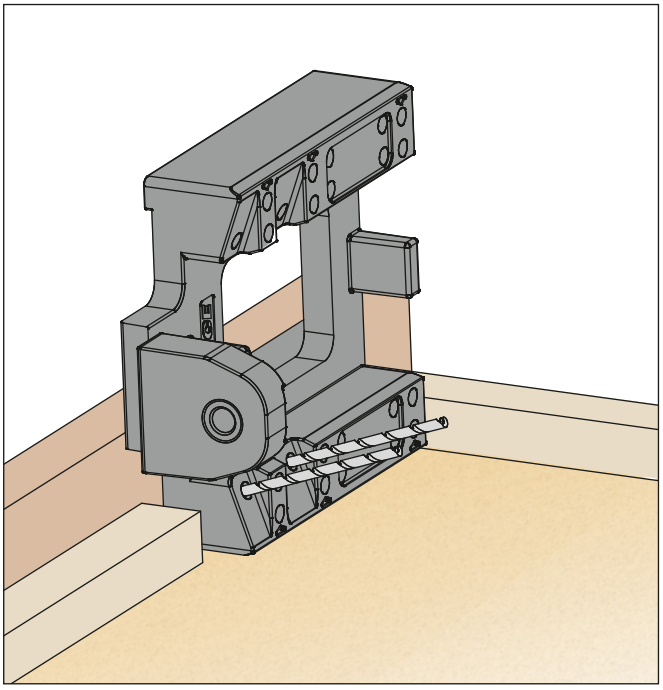

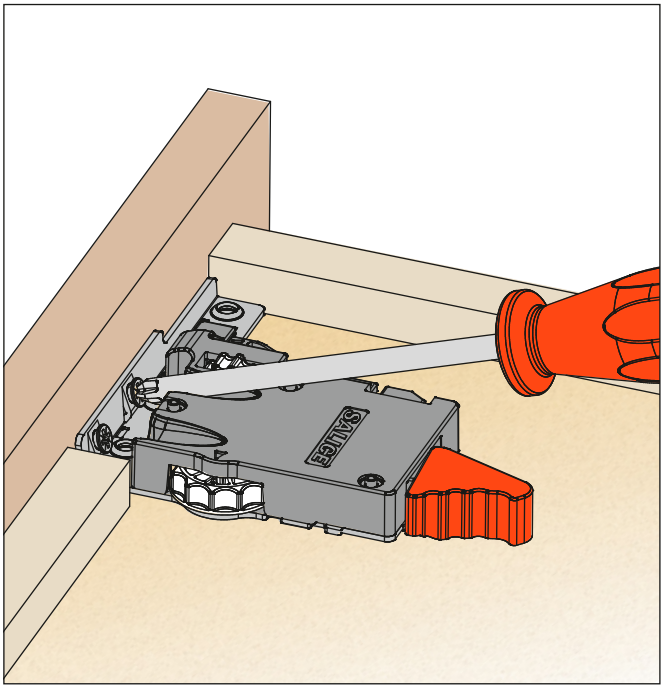

Per un corretto funzionamento delle clip si consiglia l'utilizzo di viti ø 4 x 16 mm

Prefori ø 2.5 mm, per il fissaggio delle clip al fondo del cassetto

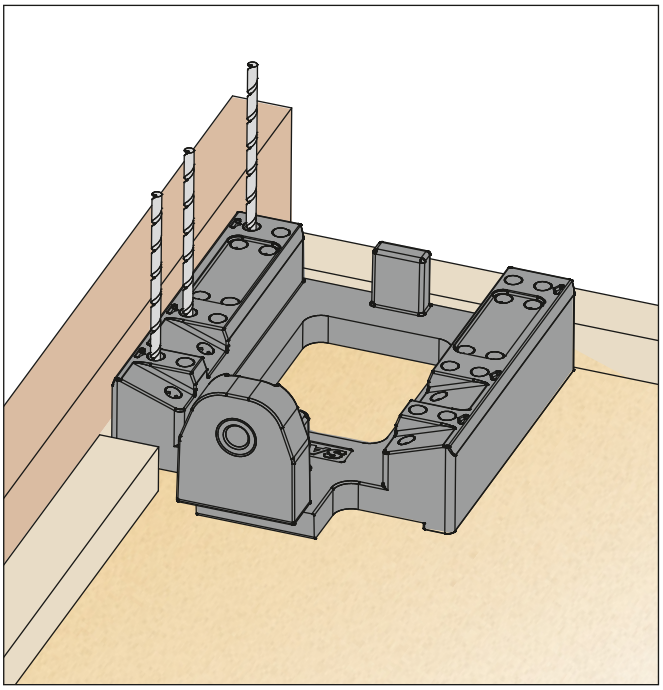

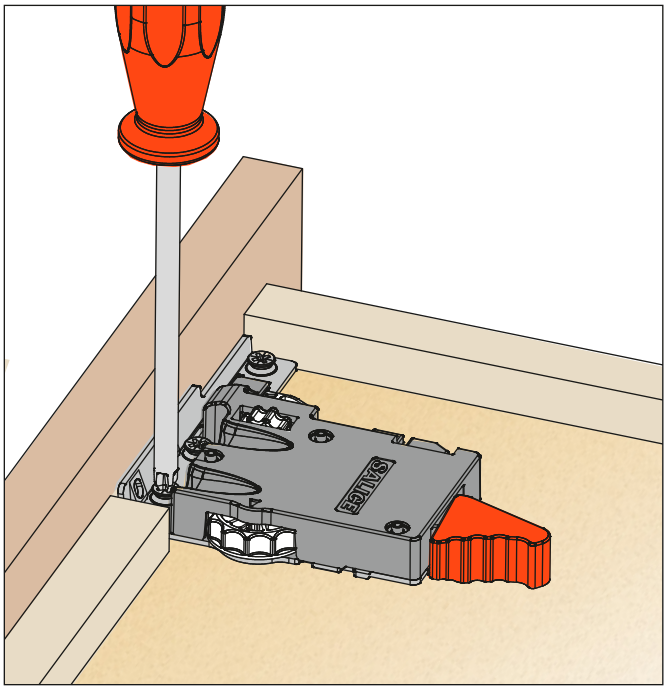

Dima di foratura per cassetti - Per tutte le guide Progressa, Progressa+ e Progressa+ Shelf

La preforatura per le clip riduce il rischio di spaccature nel legno, garantendo così un'installazione corretta delle clip.
Il montaggio corretto assicura un assemblaggio e un funzionamento fluidi della guida del cassetto.

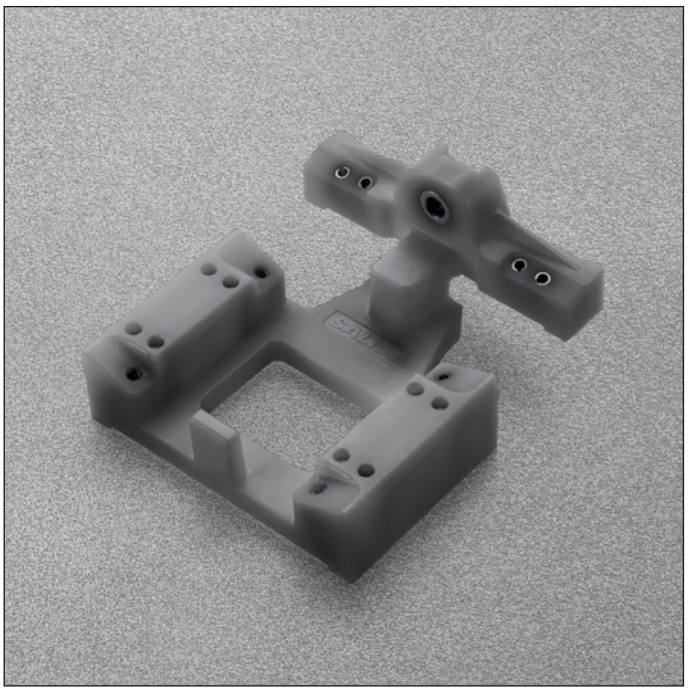

Per clip di fissaggio
AFCEX56B
Destra e sinistra





Dima di foratura
ASGD504U6XA

IMBALLO
1 scatola = 20 pezzi

Foro per il gancio di coda

Preforo per gancio di coda (profondità min. = 10 mm)

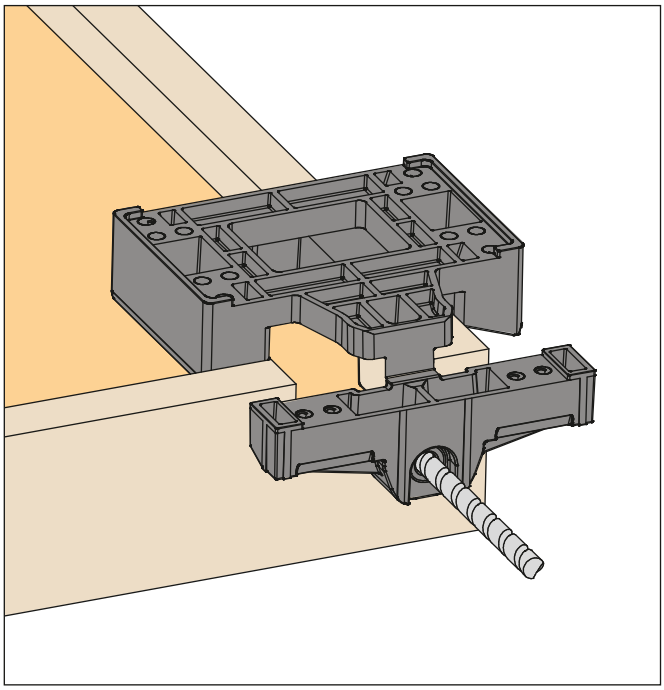

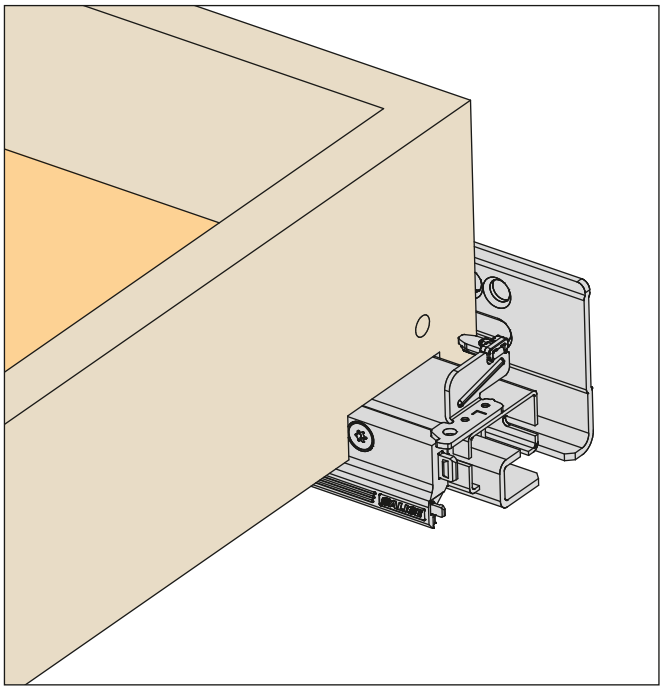

Utilizzare una punta da trapano da ø 6 mm
Informazioni tecniche, vedere pagina 10

Dima di foratura per cassetti

Prefori ø 2.5 mm, per il fissaggio delle clip al frontale del cassetto

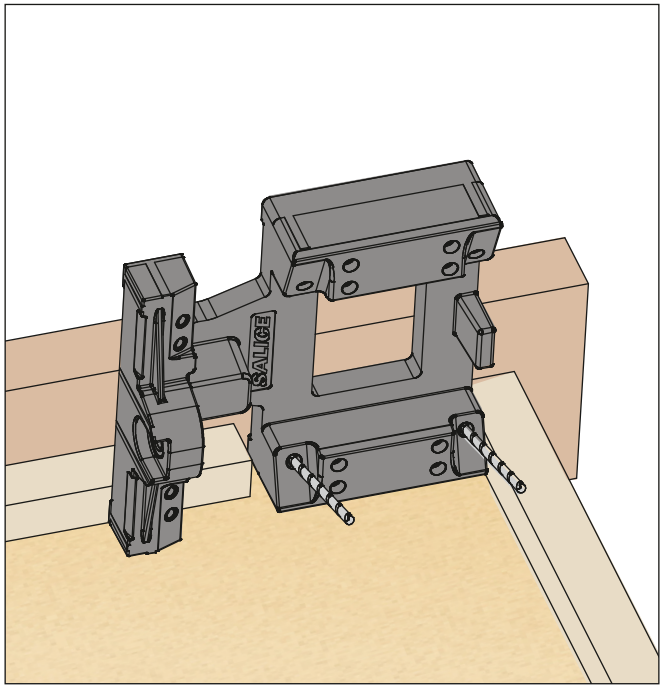

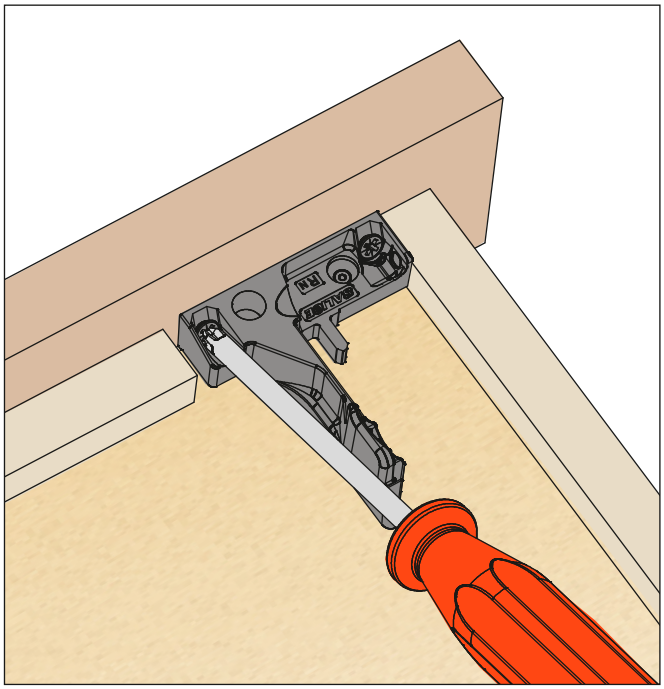

Per un corretto funzionamento delle clip si consiglia l'utilizzo di viti ø 4 x 16 mm

Prefori ø 2.5 mm, per il fissaggio delle clip al fondo del cassetto

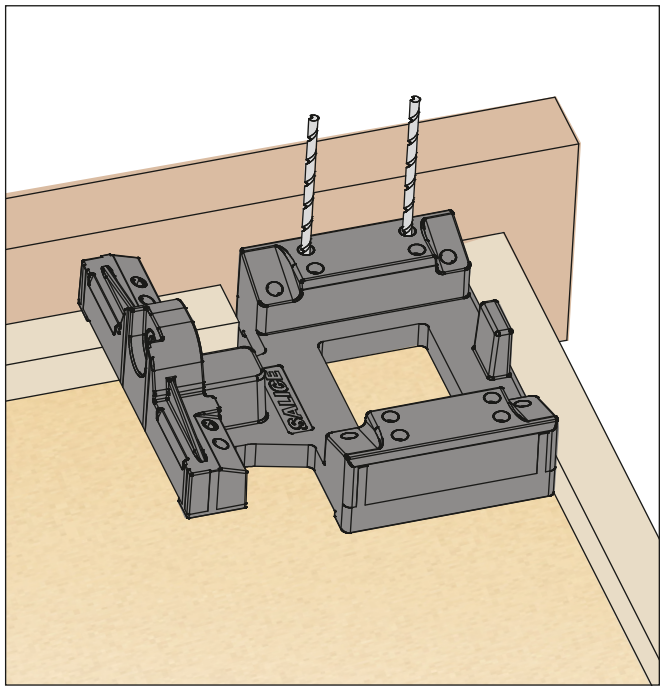

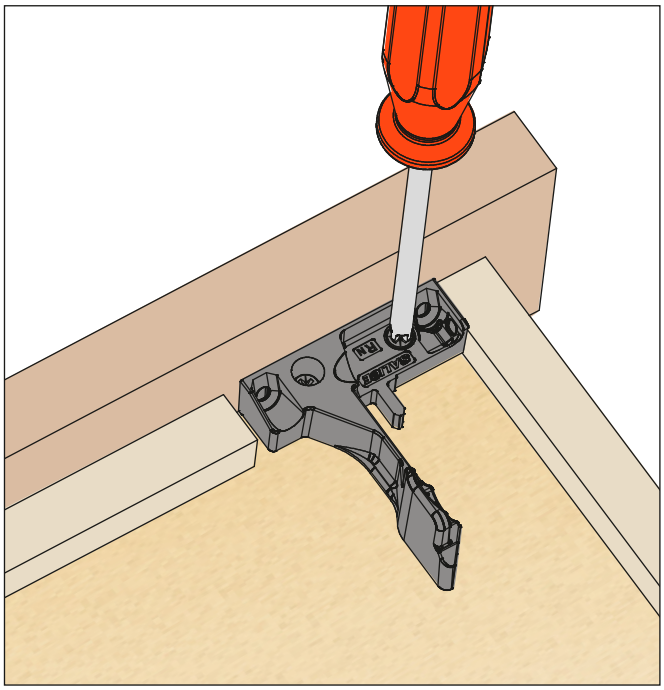

Fissaggio laterale opzionale

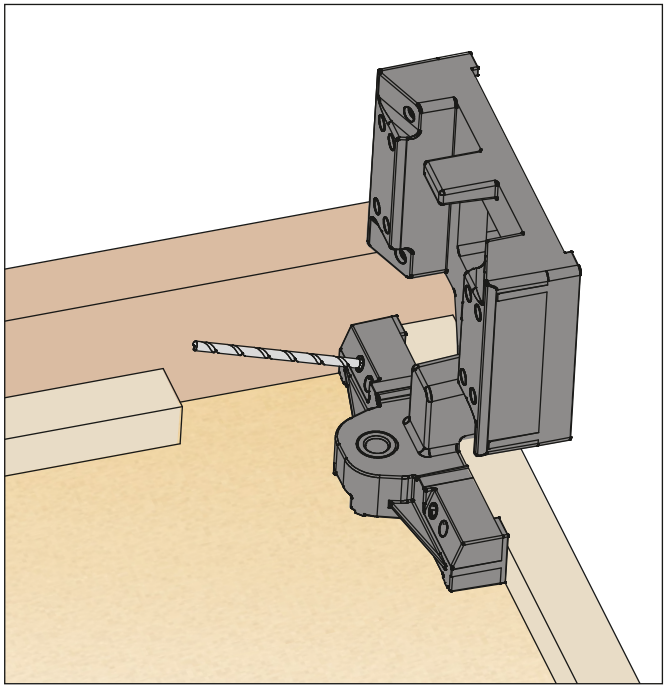

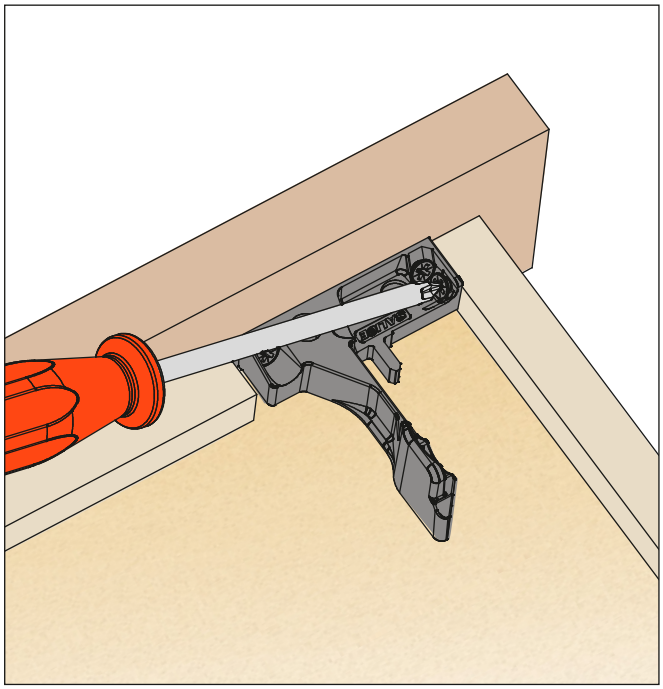

Per un corretto funzionamento delle clip si consiglia l'utilizzo di viti ø 4 x 16 mm

Leva per la regolazione dell'inclinazione - Per tutte le guide Progressa e Progressa+

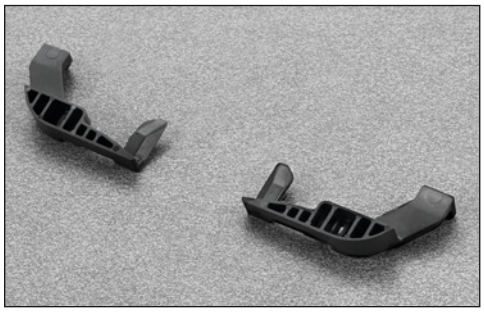

AGLRXX3F

IMBALLO
1 scatola = 12 pezzi destri e 12 pezzi sinistri

Informazioni tecniche, vedere pagina 27.

Distanziale per cassetti 4 Lati con frontale di spessore 12-13 mm

Per tutte le guide Progressa e Progressa+

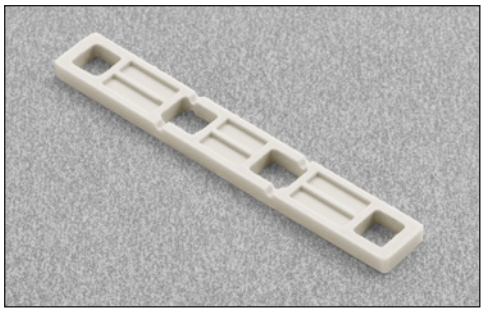

AFSFXXB

IMBALLO
1 scatola = 100 pezzi

Da utilizzare con la clip di fissaggio **AFCGXX3B** (destra e sinistra)

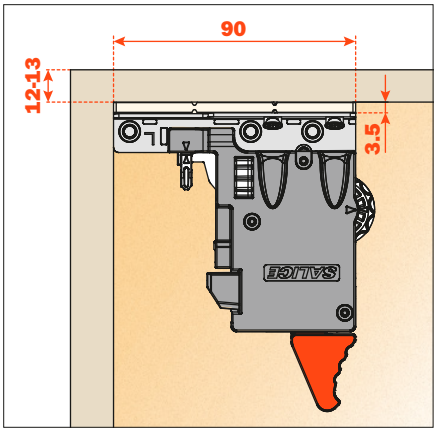

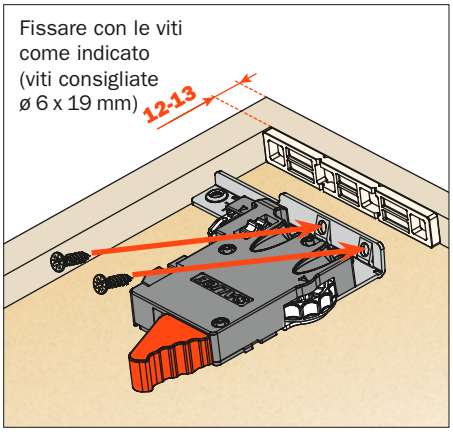

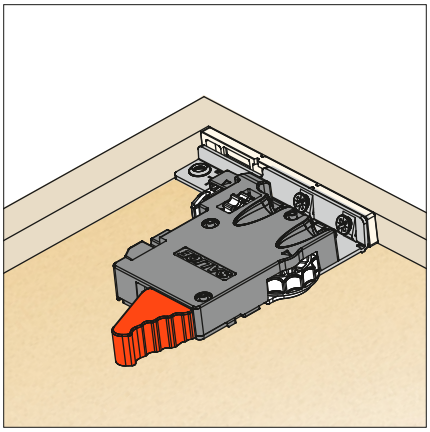

Da utilizzare con la clip di fissaggio **AFCEX56B** (destra e sinistra)

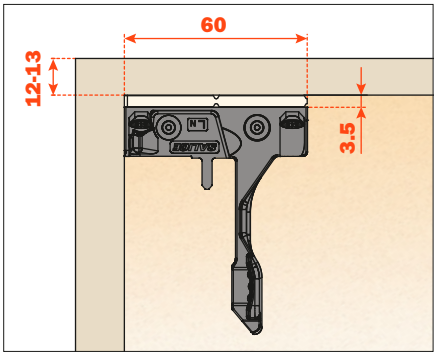

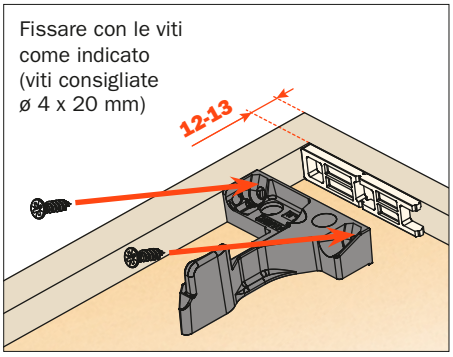

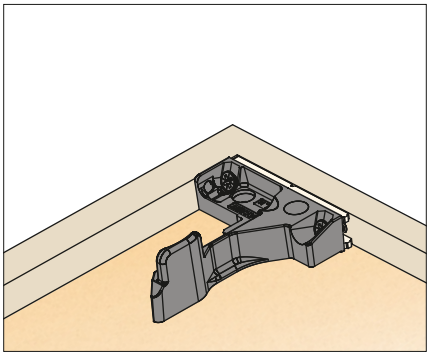

Il distanziale può essere adattato a qualsiasi dimensione.

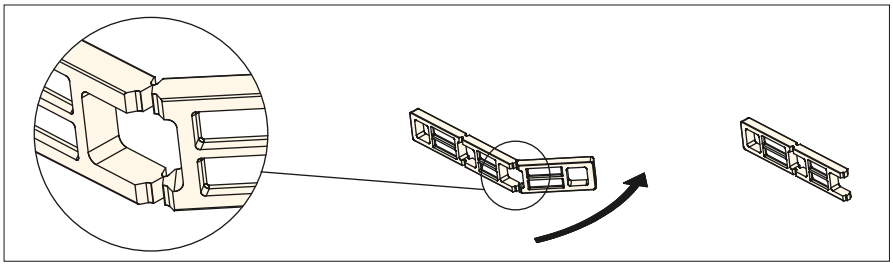

Accessori - Per guide Progressa+ Shelf

Fermo in apertura per guide e cassetti

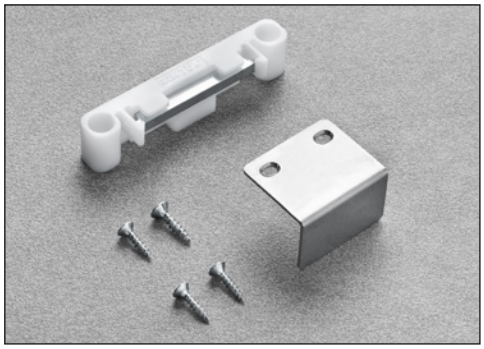

AROSXXY

La squadretta, montata sul ripiano, e il magnete, da applicare sul fondo, consentono il blocco del ripiano al massimo della sua apertura.

IMBALLO
1 scatola = 20 magneti, 20 squadrette.
Viti incluse.

Istruzioni di montaggio

1 A) Fissaggio della squadretta, allineata al retro del ripiano.

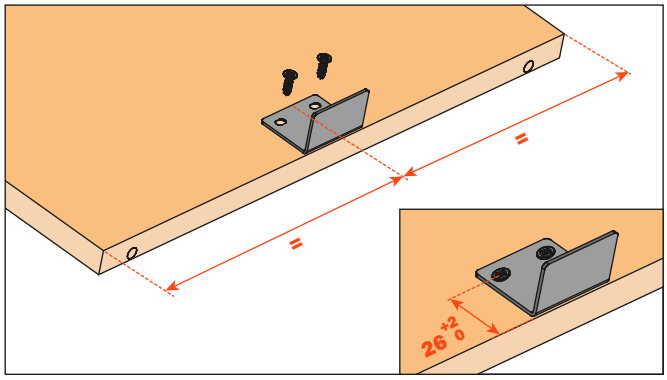

1 B) Fissaggio della squadretta sul ripiano al quale è montato il supporto per il gancio di coda.
La squadretta, in questo caso, deve essere allineata al supporto per il gancio di coda.

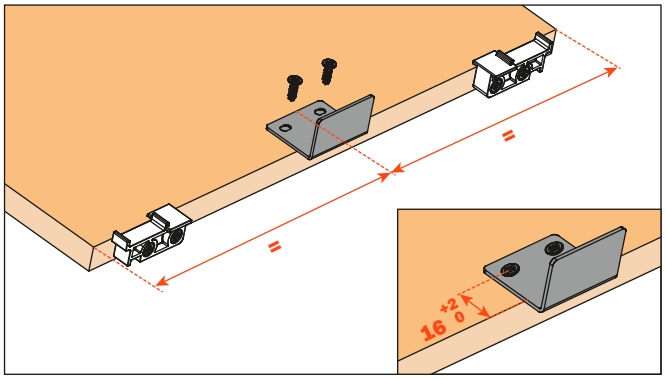

2) Fissaggio del magnete sul fondo.

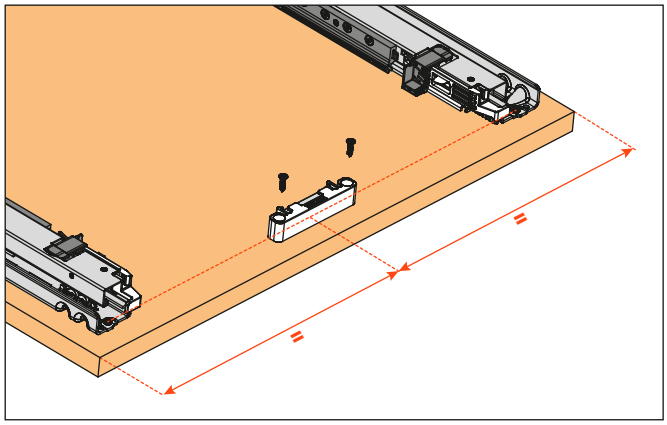

3) Posizione del ripiano bloccato alla sua massima apertura.

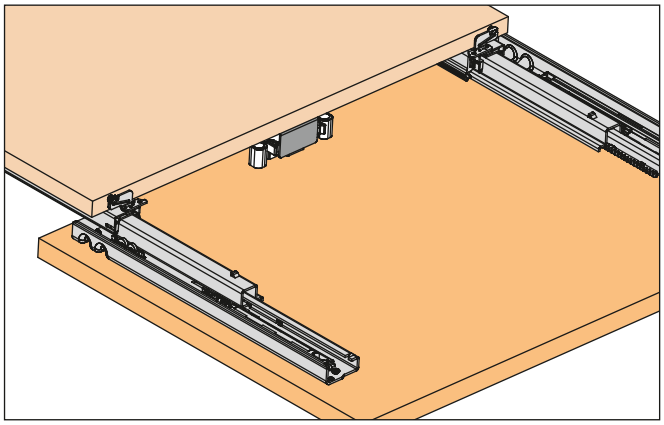

Supporto per il gancio di coda

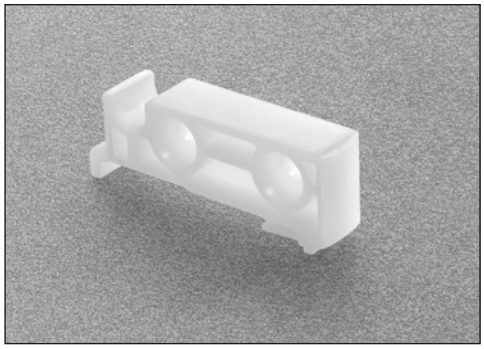

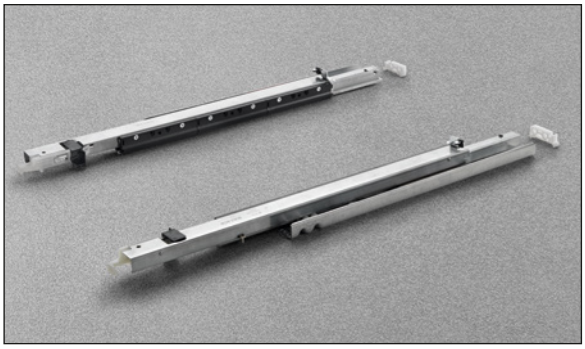

AGAPXXYI

Con ripiani di basso spessore min. 12 mm la guida può essere utilizzata in combinazione con il supporto per il gancio di coda che evita il foro posteriore nel ripiano stesso.

IMBALLO:
1 scatola = 100 pezzi

Accessori - Per tutte le guide Progressa, Progressa+ e Progressa+ Shelf

Vite legno

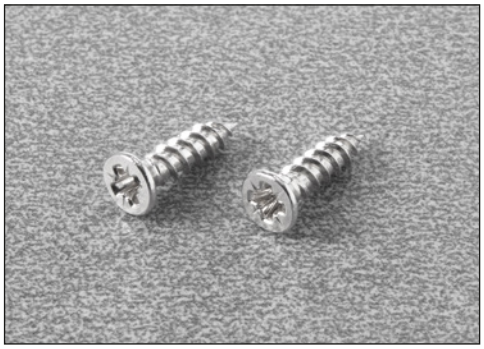



V234X164I

Vite legno ø 4 x 16 mm

IMBALLO
1 scatola = 20000 pezzi

Viti Euro



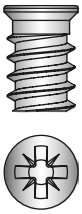

V136X114I

Vite Euro ø 6 x 11 mm

IMBALLO
1 scatola = 10000 pezzi



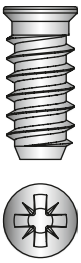

V136X154I

Vite Euro ø 6 x 14.5 mm

IMBALLO
1 scatola = 5000 pezzi

Note

SEDI E UNITA' PRODUTTIVE

ARTURO SALICE S.p.A.

SEDE PRINCIPALE

VIA PROVINCIALE NOVEDRATESE, 10
22060 NOVEDRATE (COMO) ITALIA
TEL. 031 790424 - FAX 031 791508
info.salice@salice.com
www.salice.com

ARTURO SALICE S.p.A.

VIA ARISTIDE MERLONI, 11
61036 COLLI AL METAURO (PU) ITALIA
TEL. 0721 899800
FAX 0721 897980
info.salice@salice.com
www.salice.com

BORTOLUZZI SISTEMI S.p.A.

VIA CADUTI 14 SETTEMBRE 1944, 45
32100 BELLUNO (BL) ITALIA
TEL. 0437 930866
FAX 0437 931442
info@bortoluzzi.com
www.bortoluzzi.com

NUOVA ATIM S.r.l.

VIA IV NOVEMBRE, 52
20019 SETTIMO MILANESE (MI) ITALIA
TEL. 02 33503203
FAX 02 33516514
info@atimspa.com
www.atimspa.com

FILIALI

DEUTSCHE SALICE GMBH

RUDOLF DIESEL STR. 10
74382 NECKARWESTHEIM
TEL. 07133 9807-0
FAX. 07133 9807-16
info.salice@deutschesalice.de
www.salice.com

DEUTSCHE SALICE GMBH

VERKAUFSBÜRO NORD
RINGSTRASSE 36/A30 CENTER
32584 LÖHNE
TEL. 05731 15608-0
FAX. 05731 15608-10
vknord@deutschesalice.de
www.salice.com

SALICE UK LTD.

KINGFISHER WAY
HINCHINGBROOKE BUSINESS PARK
HUNTINGDON CAMBS PE 29 6FN
TEL. 01480 413831
FAX. 01480 451489
info.salice@saliceuk.co.uk
www.salice.com

SALICE FRANCE S.A.R.L.

285 RUE DE GOA ZAC LES 3 MOULINS
06600 ANTIBES
TEL. 0493 330069
FAX. 0493 330141
info.salice@salicefrance.com
www.salice.com

SALICE ESPAÑA, S.L.U.

C/ AIGUAFREDA 4, P.I. AMETLLA PARK
08480 L'AMETLLA DEL VALLÈS (BARCELONA)
TEL. 0034 938 46 88 61
info.salice@saliceespana.es
www.salice.com

SALICE PORTUGAL UNIP. LDA

SHOWROOM:
TV SÁ E MELO 161 FA
4470-116 MAIA – PORTO
TEL: 00351 224 154 221
Info@saliceportugal.pt
www.salice.com
ARMAZÉM:
VIA ROTA DOS MÓVEIS I 399
4585-325 GANDRA

SALICE CHINA (SHANGHAI) CO. LTD.

RM 602, 6/F, TOWER 1,
3688 YINGGANG DONG ROAD
QINGPU DISTRICT
201703 SHANGHAI, CHINA
TEL. 021 3988-9880
info.salice@salicechina.com
www.salicechina.com

SALICE INDIA PVT. LTD.

1001 & 1002, 10TH FLOOR,
CENTRUM, PLOT NO. C-3,
OPP. WAGLE PRABHAG SAMITI OFFICE,
MIDC AREA, WAGLE INDUSTRIAL ESTATE,
THANE - 400604, MAHARASHTRA
TEL. 022 20812050
info@saliceindia.com
www.salice.com

SALICE CANADA INC.

3500 RIDGEWAY DRIVE,
UNIT#1
MISSISSAUGA, ONTARIO, L5L 0B4
TEL. 905 820 8787
FAX. 905 820 7226
info.salice@salicecanada.com
www.salicecanada.com

SALICE AMERICA INC.

2123 CROWN CENTRE DRIVE
CHARLOTTE NC. 28227
TEL. 704 841 7810
FAX. 704 841 7808
info.salice@saliceamerica.com
www.saliceamerica.com

Ci riserviamo il diritto di modificare le specifiche tecniche.

ARTURO SALICE S.p.A.

SEDE PRINCIPALE

VIA PROVINCIALE NOVEDRATESE, 10
22060 NOVEDRATE (COMO) ITALIA
TEL. 031 790424 - FAX 031 791508

info.salice@salice.com
www.salice.com

Contenuti digitali

D0CASG015ITA Ed. 04 - 03/2025