Smove

SALICE

PORTUGUÊS

Smove - Universal D0E8SNG

Smove é um dispositivo capaz de amortecer o final de curso de portas de qualquer modelo.
O adaptador universal, confeccionado em material plástico, permite utilizar o Smove com qualquer tipo de dobradiça disponível no mercado.
A perfeita compatibilidade é garantida pelo grande rebaixo lateral presente no adaptador.

D0E8SNG - Portasmove

Smove pode ser utilizado em portas de qualquer dimensão.
Um só amortecedor é suficiente para portas com até três dobradiças; sendo possível também utilizar mais amortecedores na mesma porta para aumentar o de amortecimento.

D088XSG - 14 mm

Adaptador de parafusar em portas com entrada R compreendido entre 0 e 12 mm.
(Cobertura total da porta sobre a lateral).
Smove trabalha se apoiando no caneco da dobradiça e por este motivo é necessário escolher um adaptador apropriado.

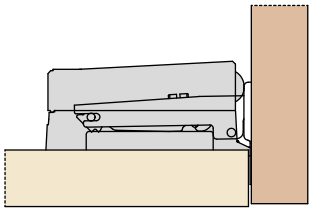

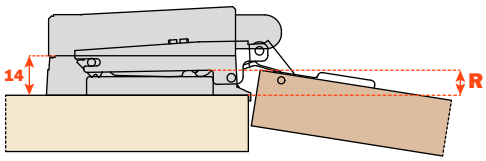

D088XLG - 20 mm

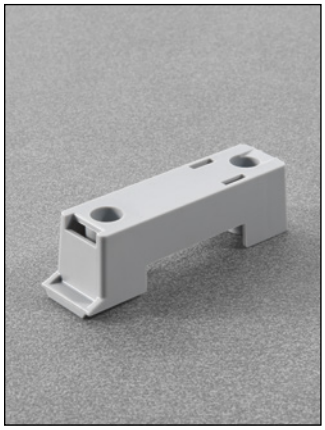

Adaptador de parafusar em portas com entrada R compreendido entre 10 e 16 mm.
(Cobertura parcial da porta sobre a lateral).
Smove trabalha se apoiando no caneco da dobradiça e por este motivo é necessário escolher um adaptador apropriado.

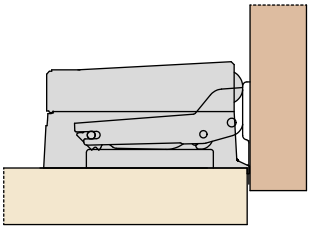

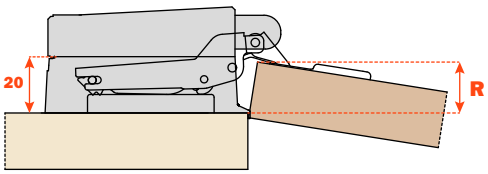

Instruções de montagem

Apoiar o adaptador na base. Utilizar o limitador frontal para o correto posiciomamento na profundidade.

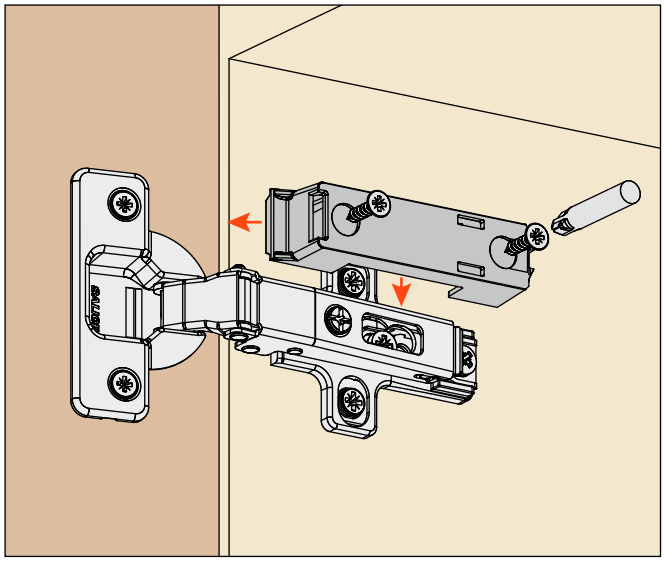

Parafusar o adaptador.

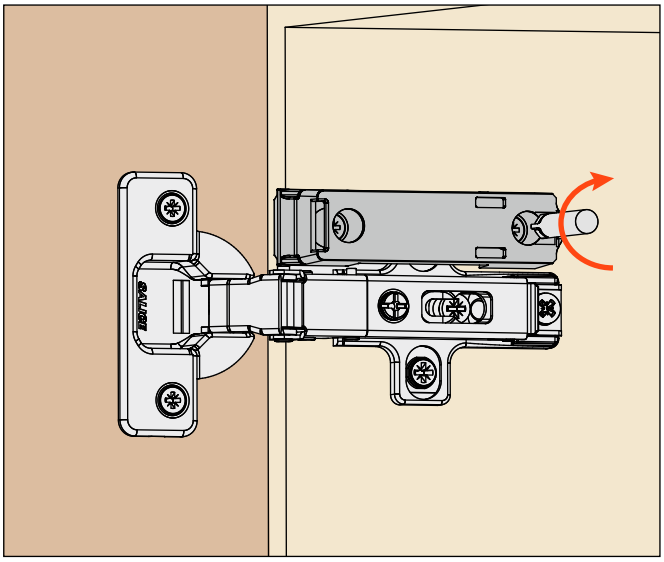

Inserir o portasmove deslizando no sentido da seta.

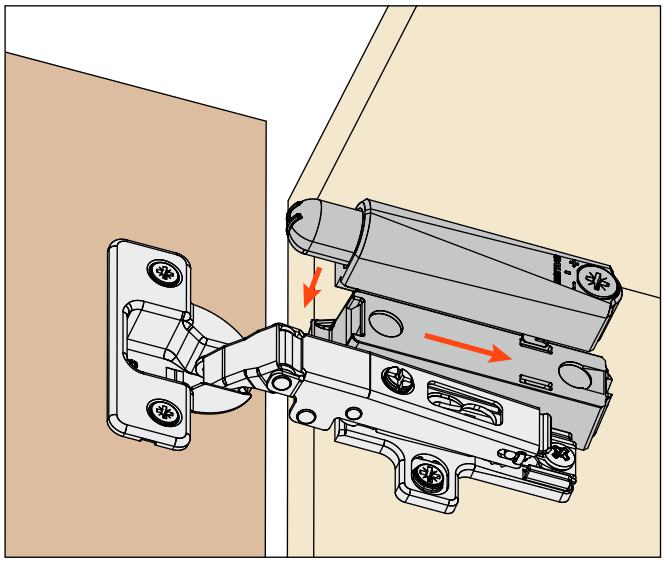

É possível aumentar ou diminuir o efeito de amortecimento agindo sobre o parafuso indicado

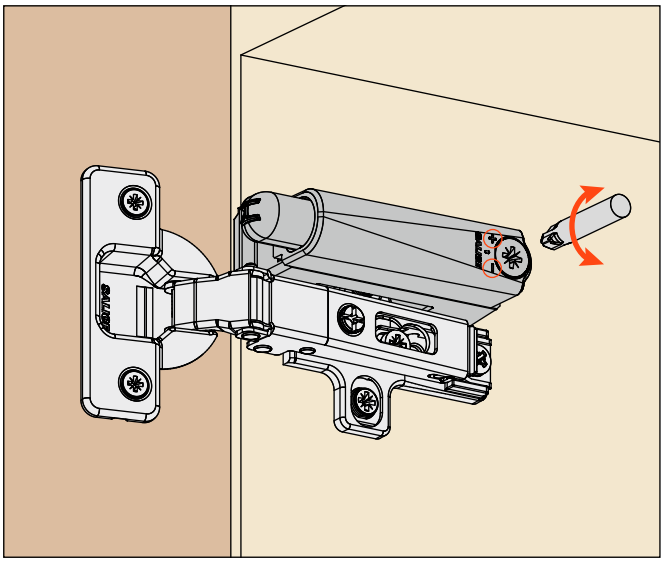

Para eventual desmontagem, faça alavanca com uma chave de fenda no rebaixo indicado.

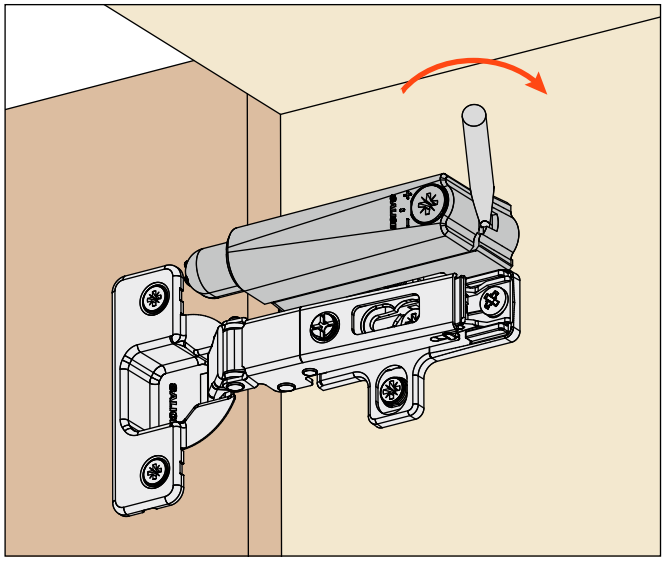

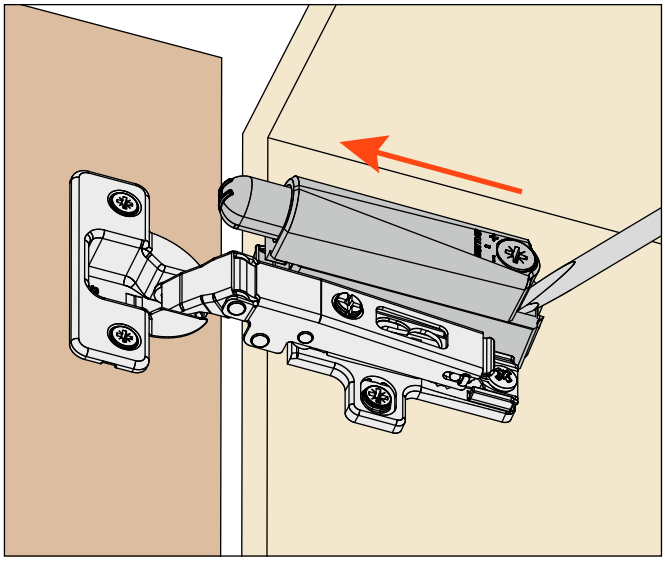

Notas

Notas

SEDES E UNIDADES PRODUTIVAS

ARTURO SALICE S.p.A.

SEDE PRINCIPAL

VIA PROVINCIALE NOVEDRATESE, 10
22060 NOVEDRATE (COMO) ITALIA
TEL. 031 790424 - FAX 031 791508
info.salice@salice.com
www.salice.com

ARTURO SALICE S.p.A.

VIA ARISTIDE MERLONI, 11
61036 COLLI AL METAURO (PU) ITALIA
TEL. 0721 899800
FAX 0721 897980
info.salice@salice.com
www.salice.com

BORTOLUZZI SISTEMI S.p.A.

VIA CADUTI 14 SETTEMBRE 1944, 45
32100 BELLUNO (BL) ITALIA
TEL. 0437 930866
FAX 0437 931442
info@bortoluzzi.com
www.salice.com

NUOVA ATIM S.r.l.

VIA IV NOVEMBRE, 52
20019 SETTIMO MILANESE (MI) ITALIA
TEL. 02 33503203
FAX 02 33516514
info@atimspa.com
www.atimspa.com

FILIAIS

DEUTSCHE SALICE GMBH

RUDOLF DIESEL STR. 10
74382 NECKARWESTHEIM
TEL. 07133 9807-0
FAX. 07133 9807-16
info.salice@deutschesalice.de
www.salice.com

DEUTSCHE SALICE GMBH

VERKAUFSBÜRO NORD
RINGSTRASSE 36/A30 CENTER
32584 LÖHNE
TEL. 05731 15608-0
FAX. 05731 15608-10
vknord@deutschesalice.de
www.salice.com

SALICE UK LTD.

KINGFISHER WAY
HINCHINGBROOKE BUSINESS PARK
HUNTINGDON CAMBS PE 29 6FN
TEL. 01480 413831
FAX. 01480 451489
info.salice@saliceuk.co.uk
www.salice.com

SALICE FRANCE S.A.R.L.

285 RUE DE GOA ZAC LES 3 MOULINS
06600 ANTIBES
TEL. 0493 330069
FAX. 0493 330141
info.salice@salicefrance.com
www.salice.com

SALICE ESPAÑA, S.L.U.

C/ AIGUAFREDA 4, P.I. AMETLLA PARK
08480 L'AMETLLA DEL VALLÈS (BARCELONA)
TEL. 0034 938 46 88 61
info.salice@saliceespana.es
www.salice.com

SALICE PORTUGAL UNIP. LDA

SHOWROOM:
TV SÁ E MELO 161 FA
4470-116 MAIA – PORTO
TEL: 00351 224 154 221
Info@saliceportugal.pt
www.salice.com
ARMAZÉM:
VIA ROTA DOS MÓVEIS I 399
4585-325 GANDRA

SALICE CHINA (SHANGHAI) CO. LTD.

RM 602, 6/F, TOWER 1,
3688 YINGGANG DONG ROAD
QINGPU DISTRICT
201703 SHANGHAI, CHINA
TEL. 021 3988-9880
info.salice@salicechina.com
www.salicechina.com

SALICE INDIA PVT. LTD.

1001 & 1002, 10TH FLOOR,
CENTRUM, PLOT NO. C-3,
OPP. WAGLE PRABHAG SAMITI OFFICE,
MIDC AREA, WAGLE INDUSTRIAL ESTATE,
THANE - 400604, MAHARASHTRA
TEL. 022 20812050
info@saliceindia.com
www.salice.com

SALICE CANADA INC.

3500 RIDGEWAY DRIVE,
UNIT#1
MISSISSAUGA, ONTARIO, L5L 0B4
TEL. 905 820 8787
FAX. 905 820 7226
info.salice@salicecanada.com
www.salicecanada.com

SALICE AMERICA INC.

2123 CROWN CENTRE DRIVE
CHARLOTTE NC. 28227
TEL. 704 841 7810
FAX. 704 841 7808
info.salice@saliceamerica.com
www.saliceamerica.com

Reservamo-nos o direito de modificar as especificações técnicas.

ARTURO SALICE S.p.A.

SEDE PRINCIPAL

VIA PROVINCIALE NOVEDRATESE, 10
22060 NOVEDRATE (COMO) ITALIA
TEL. 031 790424 - FAX 031 791508

info.salice@salice.com
www.salice.com

Conteúdo digital

Ed. 02 - 05/2025