Accesorios

Exedra Light

Accesorios

Fijación del lateral de cobertura - Puerta simple

Puerta simple Con clips para encajar	Artículo	LPS (mm)
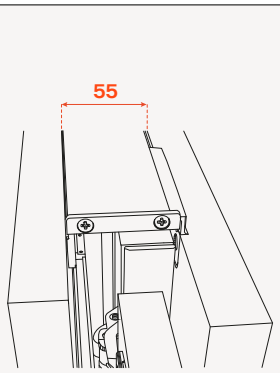	**VE55KIT0005**	370 - 650
	VE55KIT0006	650 - 900

Puerta simple Clips para atornillar	Artículo	LPS (mm)
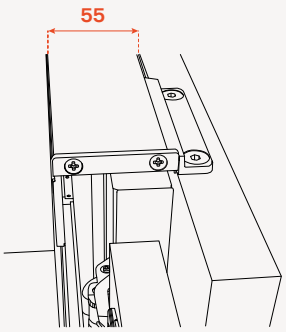	**VE55KIT0001**	370 - 650
	VE55KIT0002	650 - 900

Puerta simple Versión de altura reducida	Artículo	LPS (mm)
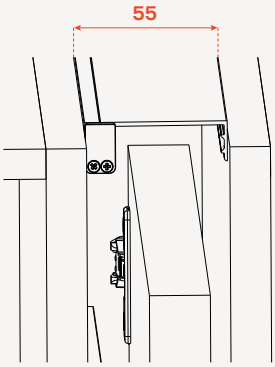	**VE53APK000137A**	300 - 420
	VE53APK000237A	420 - 540
	VE53APK000337A	540 - 660
	VE53APK000437A	660 - 780
	VE53APK000537A	780 - 900

Fijación del lateral de cobertura - Puerta doble

Puerta doble Clips encajados	Artículo	LPS (mm)
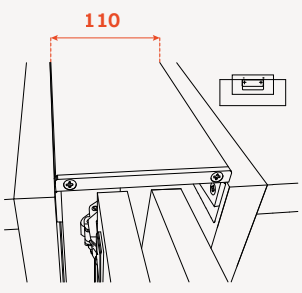	**VE59KITQ01002A**	370 - 900

Puerta doble Versión de altura reducida	Artículo	LPS (mm)
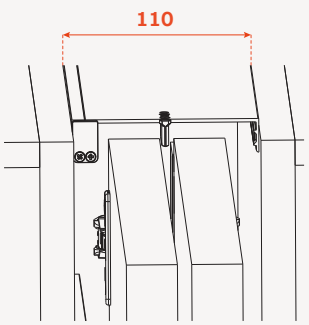	**VE53APM000137A**	300 - 420
	VE53APM000237A	420 - 540
	VE53APM000337A	540 - 660
	VE53APM000437A	660 - 780
	VE53APM000537A	780 - 900

	Kit de bisagras				
		VE59KITC02002B VE59KITC02003B	VE59KITC01002B VE59KITC01003B	VE59KITC03002B VE59KITC03003B	Altura de las puertas TH (mm)
		Grosor de las puertas (mm)			
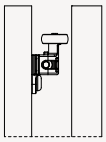	Sin kit de conexión Espacio 55 mm	16-19	20 - 22	18 - 22	700 - 1600
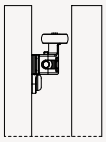	Sin kit de conexión Espacio 58 mm	16 - 19	20 - 25	18 - 25	
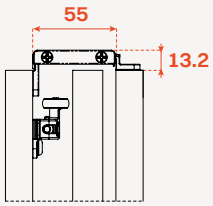	VE55KIT0001 VE55KIT0002 VE55KIT0005 VE55KIT0006	16 - 19	20 - 22	18-22	
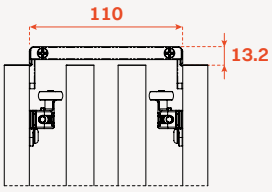	VE59KITQ01002A	16 - 19	20 - 22	-	
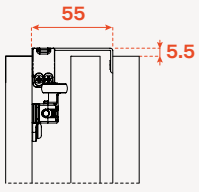	VE53APK000137A VE53APK000237A VE53APK000337A VE53APK000437A VE53APK000537A	16 - 19	20-21	18-21	1001 - 1600
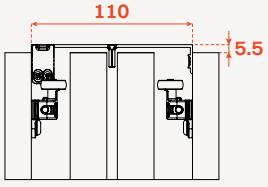	VE53APM000137A VE53APM000237A VE53APM000337A VE53APM000437A VE53APM000537A	16-19	20 - 21	-	

Exedra Light

Perfil de cobertura

Cortar a medida e insertar el perfil de cobertura

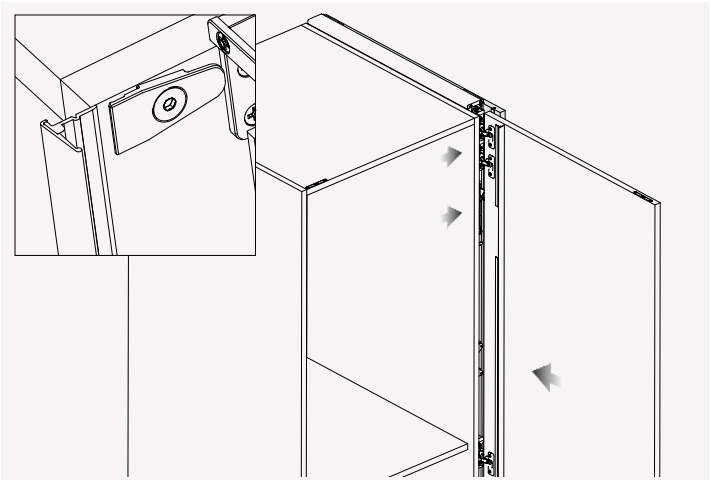

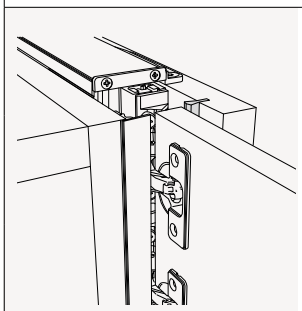

Artículo	L (m)	Colores
VE59KITG010N1A	1.8	Gris
VE59KITG010N3A	1.8	Negro
VE59KITG010N5A	1.8	Blanco

Pulsador para abertura Push

Para utilizar con los kits de bisagras con abertura Push.

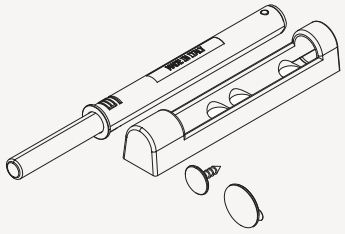

Artículo	Colores	Embalaje
VE54KITF0002AA	Gris	24 piezas
VE54KITF0002BA	Negro	24 piezas

Kit opcional deslizador magnético + amortiguador de fin de carrera bidireccional

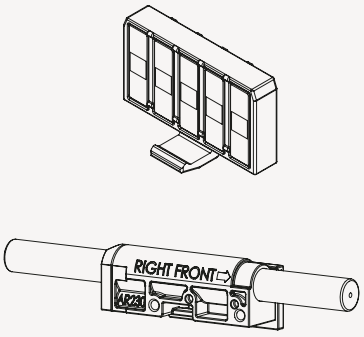

Artículo
VE59KITA01000B