Versión a medida

Exedra Light

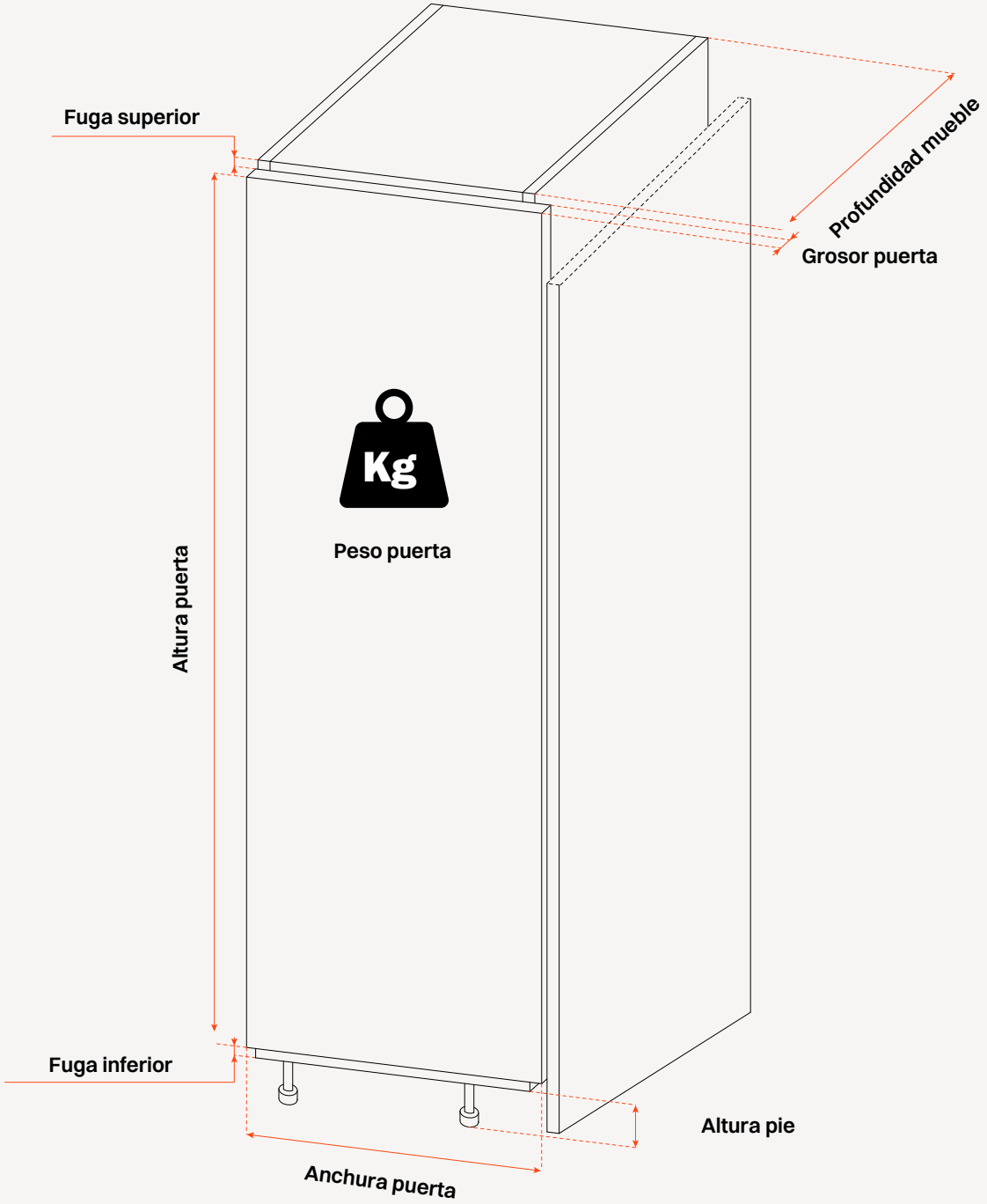

Exedra Light

Solución completamente ensamblada según indicaciones del cliente
El sistema Exedra Light se produce según las dimensiones específicas provistas por el cliente, al cual solo le queda la operación de montaje sobre el mueble.
Se suministran también los esquemas de taladro.
Los clips y los elementos de fijación para pre-montar sobre el lateral permiten un montaje y un desmontaje de deslizamiento fácil y seguro.

Cómo encargar un sistema Exedra Light a medida
Para pedir un sistema Exedra Light a medida, vaya a la dirección web del configurador Salice: www.configurator.salice.com.
Para la compra del sistema configurado diríjase a su distribuidor de confianza Salice.

Exedra Light - Out

Versión a medida

Solución completamente ensamblada según indicaciones del cliente.

El sistema Exedra Light se produce según las dimensiones específicas aportadas por el cliente, al cual solo le queda la operación de montaje sobre el mueble.
Se suministran también los esquemas de taladro.
Los clips y los elementos de fijación para pre-montar sobre el lateral permiten un montaje y un desmontaje de deslizamiento fácil y seguro.

Exedra Light se suministra con bisagras Smove, para cierre amortiguado.
Disponibles en acabados níquel o titanio.

Kit de bisagras para puertas interiores

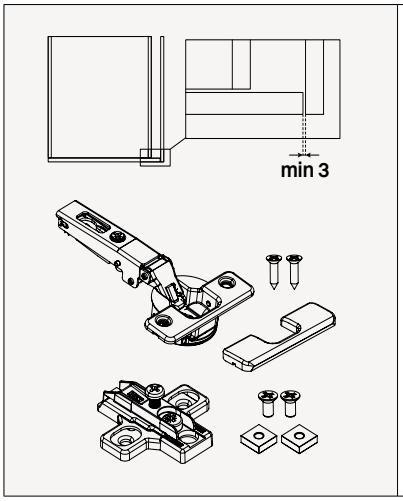

Bisagras	Acabado en níquel	Acabado en titanio	Grosor puerta (mm)	Composición Kit
Serie 200	**VE59KITC01002B**	**VE59KITC01003B**	20 - 25	2 bisagras • 2 cubrecazoletas • 2 bases • Elementos de fijación
Serie 700	**VE59KITC02002B**	**VE59KITC02003B**	16 - 19	

Kit de bisagras para puertas superpuestas sobre el lateral

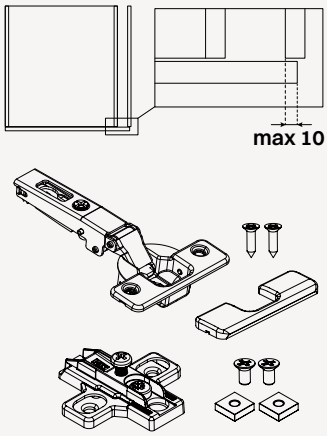

Bisagras	Acabado en níquel	Acabado en titanio	Grosor puerta (mm)	Composición Kit
Serie N	**VE59KITC03002B**	**VE59KITC03003B**	18 - 25	2 bisagras • 2 cubrecazoletas • 2 bases • Elementos de fijación

Contenido del embalaje para el mecanismo preensamblado

A



B

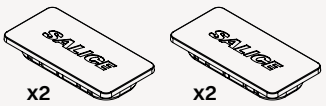

C

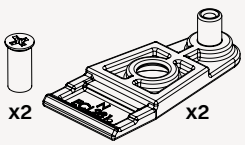

E

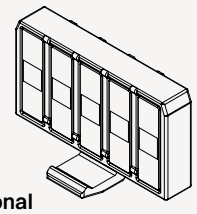

Opcional

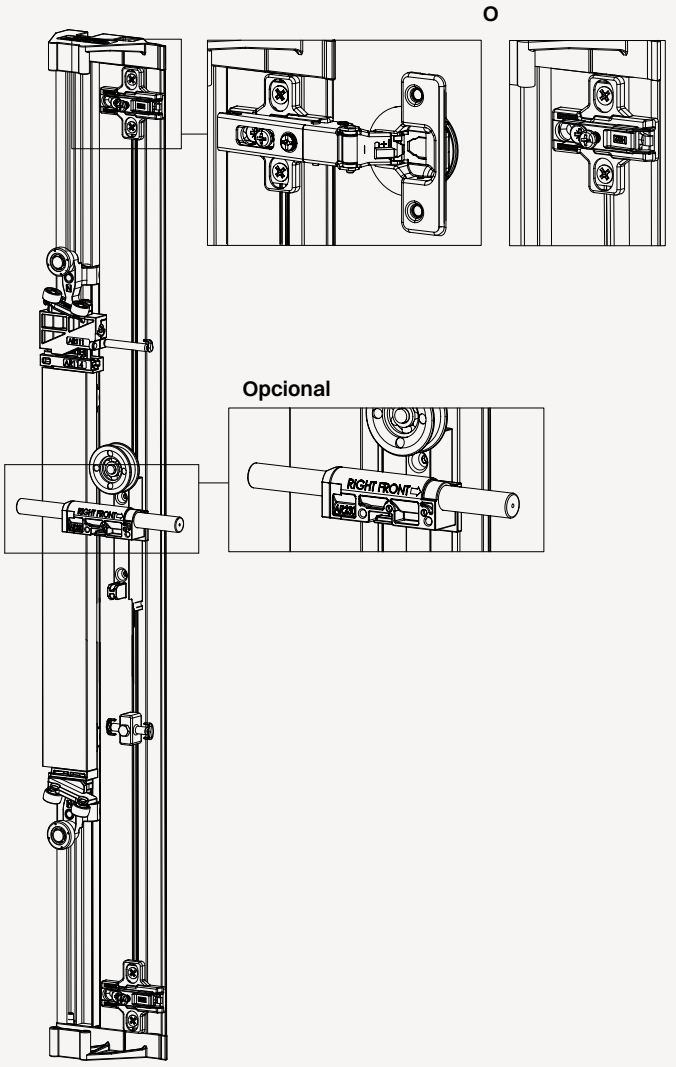

D

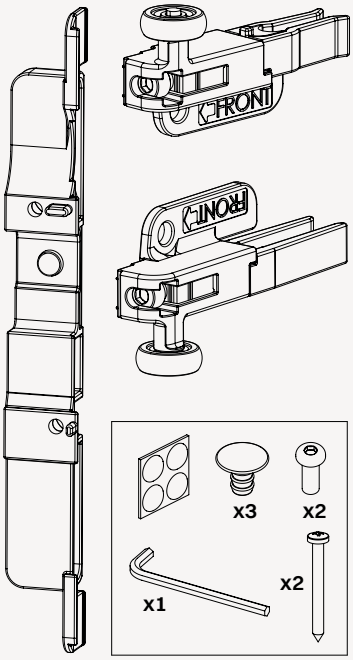

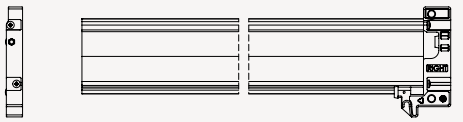



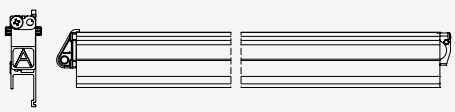

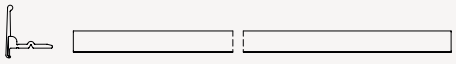

L

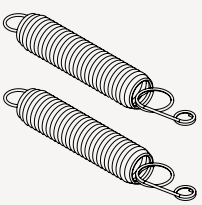

Exedra Light - In

Versión a medida

Solución completamente ensamblada según indicaciones del cliente.

El sistema Exedra Light se produce según las dimensiones específicas aportadas por el cliente, al cual solo le queda la operación de montaje sobre el mueble.
Se suministran también los esquemas de taladro.
Los clips y los elementos de fijación para pre-montar sobre el lateral permiten un montaje y un desmontaje de deslizamiento fácil y seguro.

Exedra Light se suministra con bisagras Smove, para cierre amortiguado.
Disponibles en acabados níquel o titanio.

Kit de bisagras para puertas interiores

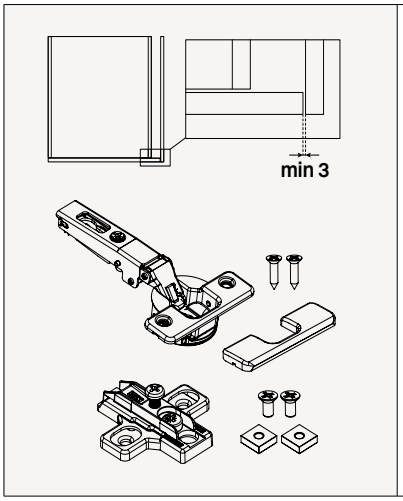

Bisagras	Acabado en níquel	Acabado en titanio	Grosor puerta (mm)	Composición Kit
Serie 200	**VE59KITC01002B**	**VE59KITC01003B**	20 - 25	2 bisagras • 2 cubrecazoletas • 2 bases • Elementos de fijación
Serie 700	**VE59KITC02002B**	**VE59KITC02003B**	16 - 19	

Kit de bisagras para puertas superpuestas sobre el lateral

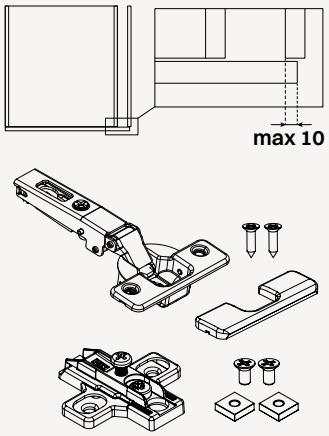

Bisagras	Acabado en níquel	Acabado en titanio	Grosor puerta (mm)	Composición Kit
Serie N	**VE59KITC03002B**	**VE59KITC03003B**	18 - 25	2 bisagras • 2 cubrecazoletas • 2 bases • Elementos de fijación

Contenido del embalaje para el mecanismo preensamblado

A



B

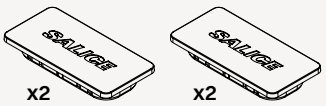

C

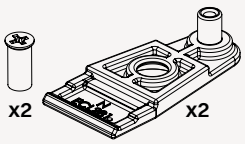

E

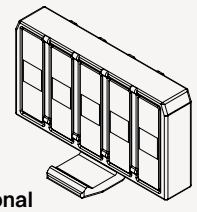

Opcional

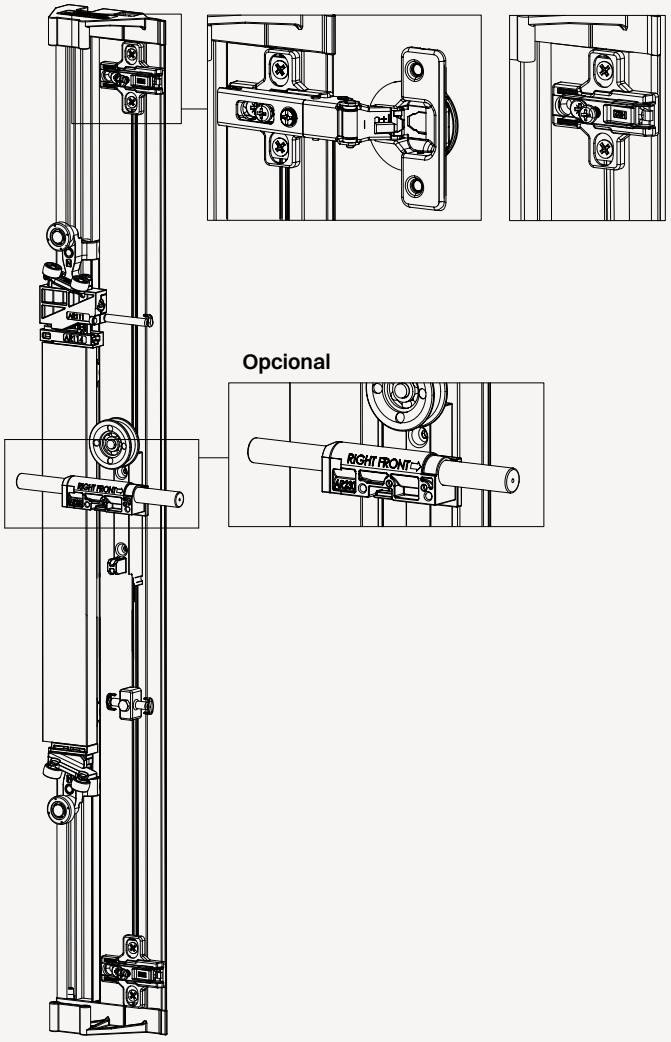

D

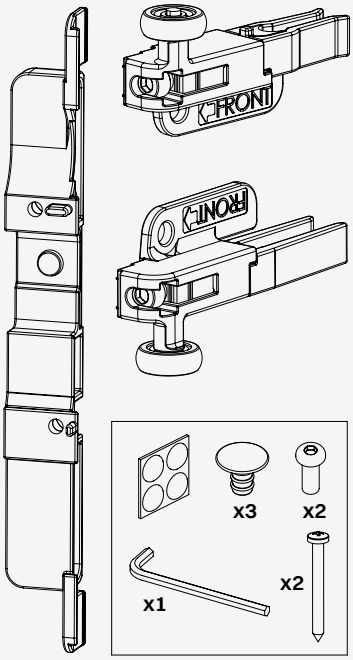

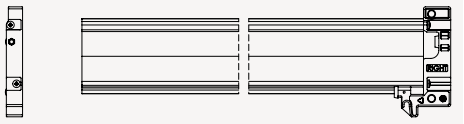



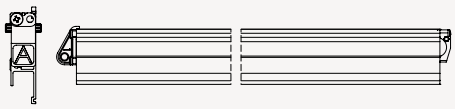

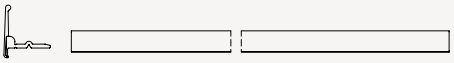

L

