Versiones Kit para ensamblar

Exedra Light - Out

Versión Kit para ensamblar

Solución para máxima flexibilidad de aplicación que prevé el corte a medida de los perfiles y el ensamblaje del mecanismo por parte del cliente.
Para las operaciones de corte y montaje, consultar el configurador.
Los clips y los elementos de fijación para pre-montar sobre el lateral permiten un montaje y un desmontaje de deslizamiento fácil y seguro.

Exedra Light se suministra con bisagras Smove, para cierre amortiguado.
Disponibles en acabados níquel o titanio.

KIT mecanismo - Out - Salida automática de la puerta

		Artículo	Altura puerta TH (mm)
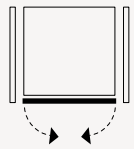	Derecha	**VE59ASBR1065NN**	700 - 1000
	Izquierda	**VE59ASBL1065NN**	
	Derecha	**VE59ASBR1665NN**	1001 - 1600
	Izquierda	**VE59ASBL1665NN**	

Kit de bisagras para puertas interiores

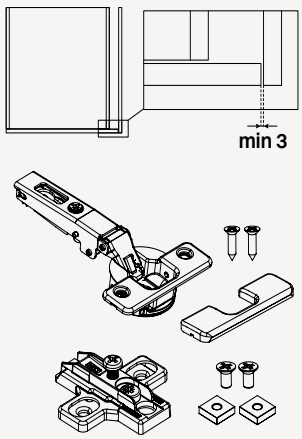

Bisagras	Acabado en níquel	Acabado en titanio	Grosor puerta (mm)	Composición Kit
Serie 200	**VE59KITC01002B**	**VE59KITC01003B**	20 - 25	2 bisagras • 2 cubrecazoletas • 2 bases • Elementos de fijación
Serie 700	**VE59KITC02002B**	**VE59KITC02003B**	16 - 19	

Kit de bisagras para puertas superpuestas sobre el lateral

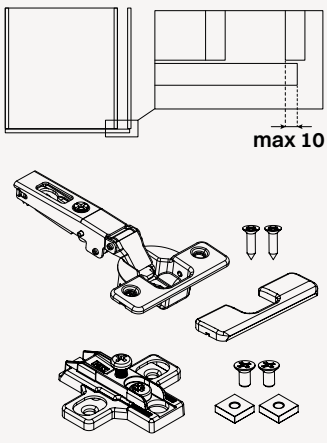

Bisagras	Acabado en níquel	Acabado en titanio	Grosor puerta (mm)	Composición Kit
Serie N	**VE59KITC03002B**	**VE59KITC03003B**	18 - 25	2 bisagras • 2 cubrecazoletas • 2 bases • Elementos de fijación

Contenido del embalaje

A

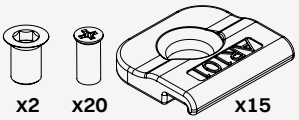

B

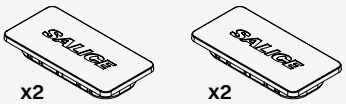

F

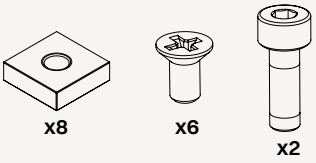

D

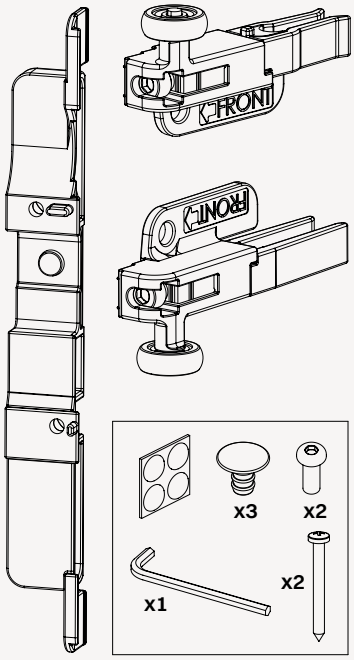

G

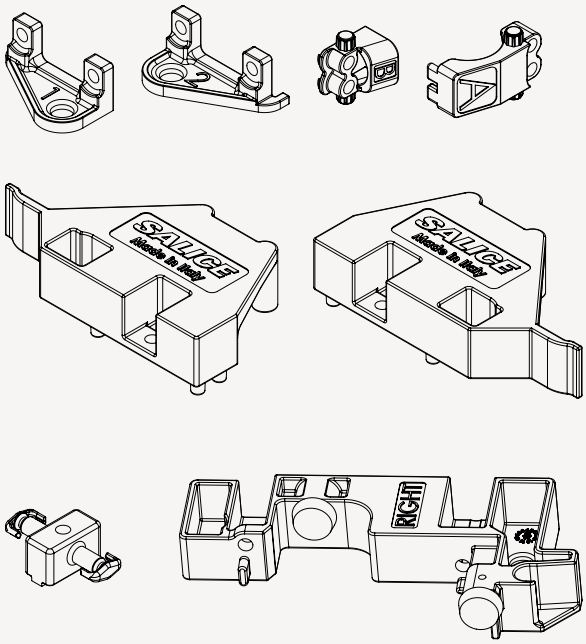

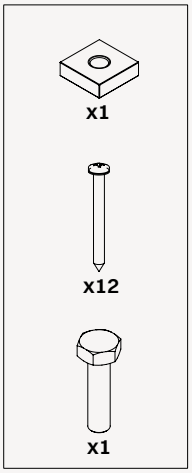

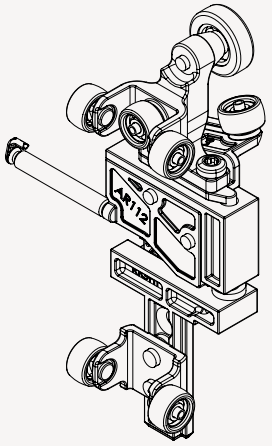

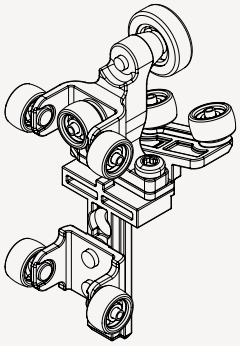

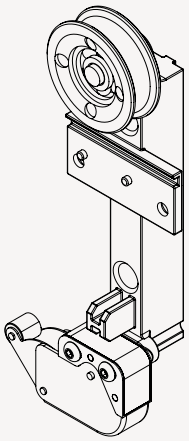

L

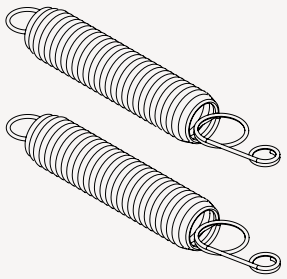

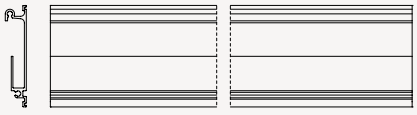

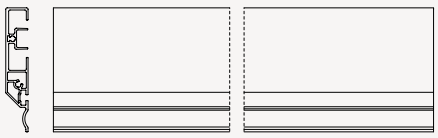

Kit 2

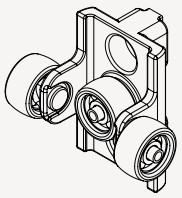

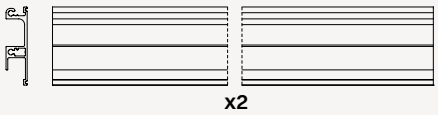

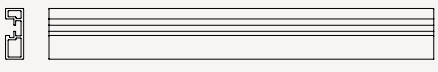

Exedra Light In

Versión Kit para ensamblar

Solución para máxima flexibilidad de aplicación que prevé el corte a medida de los perfiles y el ensamblaje del mecanismo por parte del cliente.
Para las operaciones de corte y montaje, consultar el configurador.
Los clips y los elementos de fijación para pre-montar sobre el lateral permiten un montaje y un desmontaje de deslizamiento fácil y seguro.

Exedra Light se suministra con bisagras Smove, para cierre amortiguado.
Disponibles en acabados níquel o titanio.

KIT mecanismo - In - Retorno automático de la puerta

		Artículo	Altura puerta TH (mm)
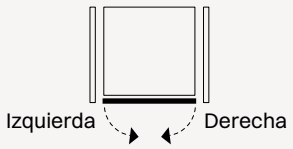	Derecha	**VE59ASAR1065NN**	700 - 1000
	Izquierda	**VE59ASAL1065NN**	
	Derecha	**VE59ASAR1665NN**	1001 - 1600
	Izquierda	**VE59ASAL1665NN**	

Kit de bisagras para puertas interiores

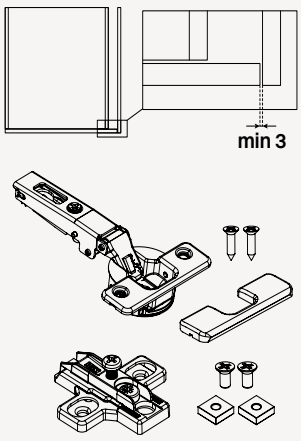

Bisagras	Acabado en níquel	Acabado en titanio	Grosor puerta (mm)	Composición Kit
Serie 200	**VE59KITC01002B**	**VE59KITC01003B**	20 - 25	2 bisagras • 2 cubrecazoletas • 2 bases • Elementos de fijación
Serie 700	**VE59KITC02002B**	**VE59KITC02003B**	16 - 19	

Kit de bisagras para puertas superpuestas sobre el lateral

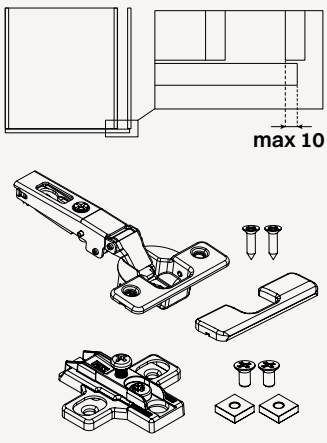

Bisagras	Acabado en níquel	Acabado en titanio	Grosor puerta (mm)	Composición Kit
Serie N	**VE59KITC03002B**	**VE59KITC03003B**	18 - 25	2 bisagras • 2 cubrecazoletas • 2 bases • Elementos de fijación

Contenido del embalaje

A

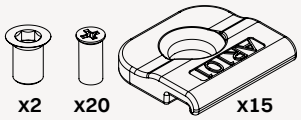

B

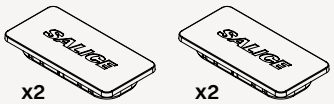

F

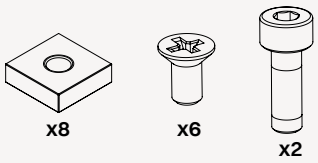

D

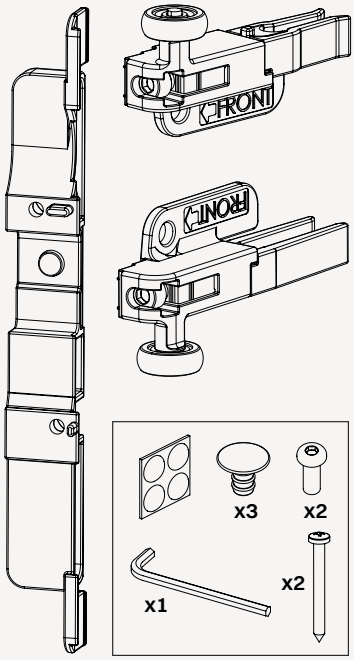

G

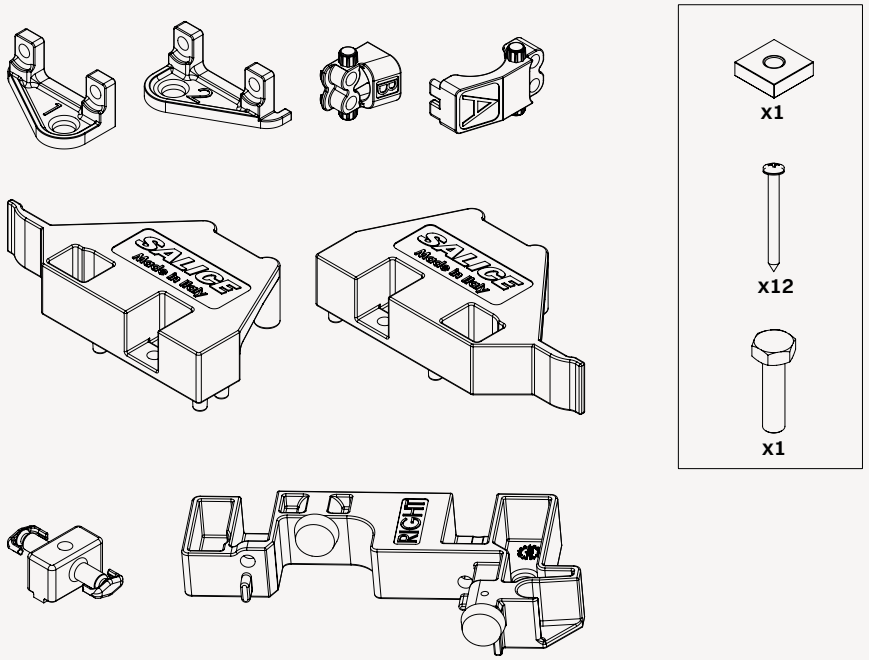

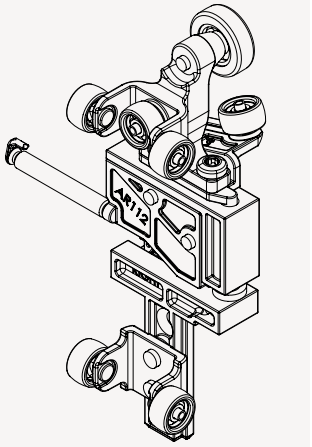

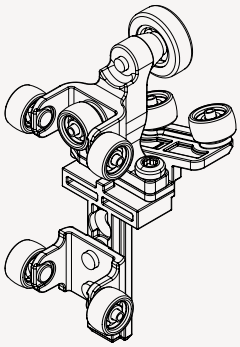

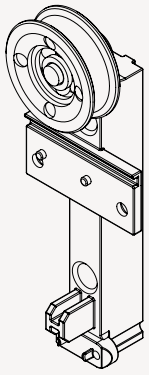

L

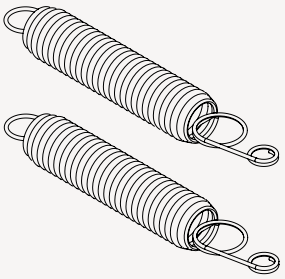

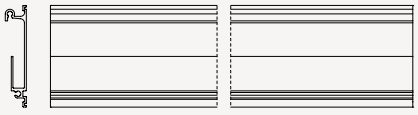

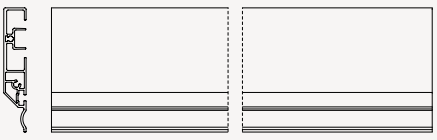

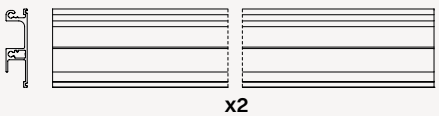

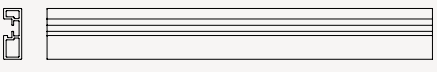

Kit 2

