Informaciones técnicas

Exedra Light

Espacio saliente de la puerta

LPS Profundidad total mueble
TL Anchura puerta

El espacio saliente de la puerta está determinado por la relación entre la altura y la anchura de la puerta y por la profundidad del mueble.
Por lo tanto, se recomienda verificar siempre el correcto espacio saliente “Y” mediante el configurador en línea.

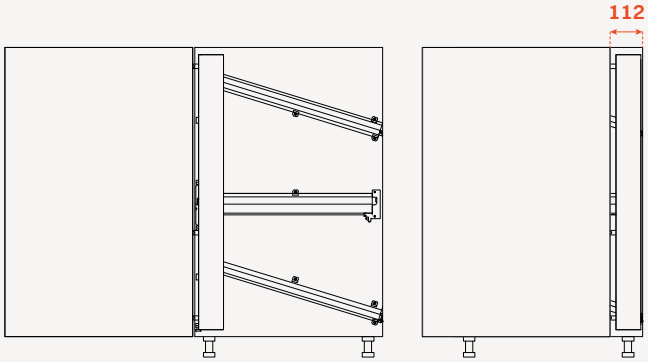

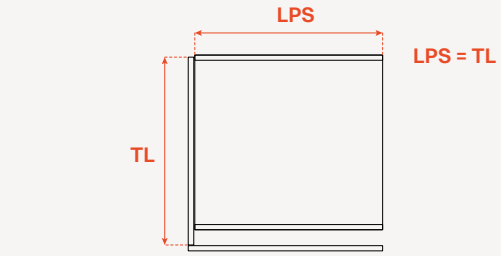

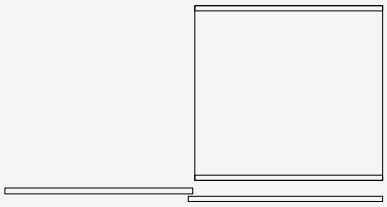

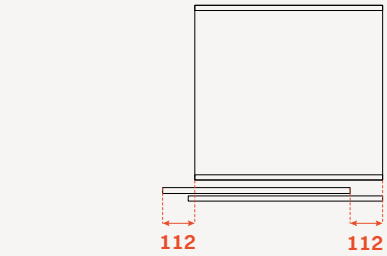

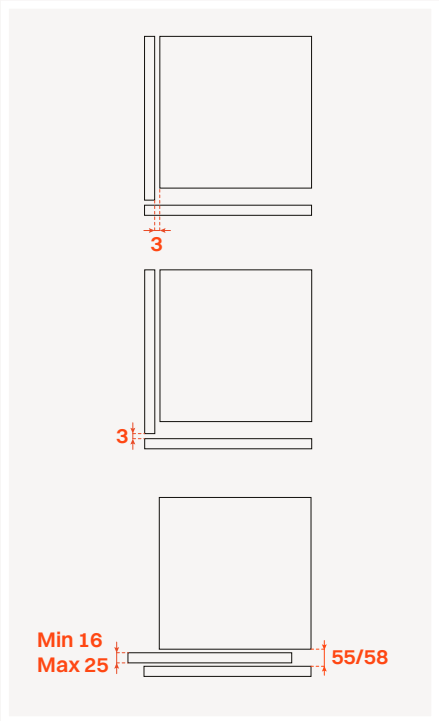

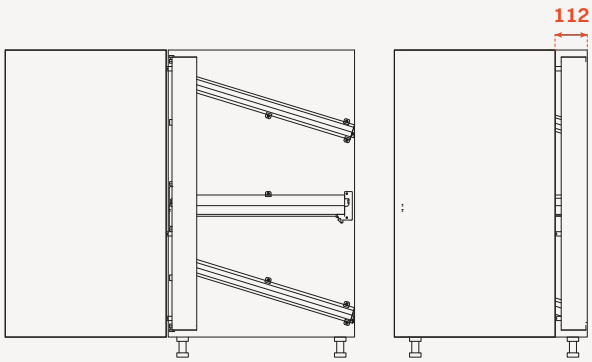
112

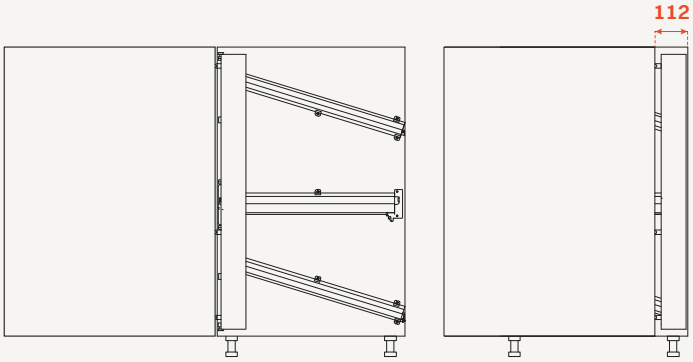
112

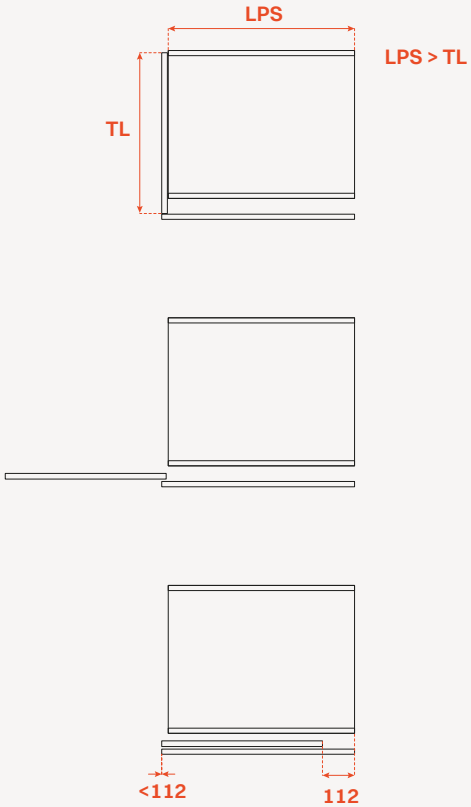
LPS
LPS > TL
TL
<112
112

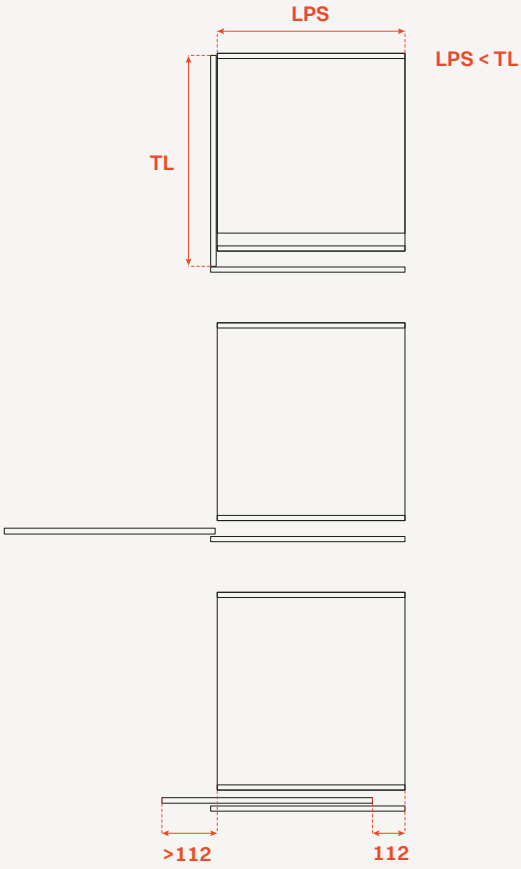
LPS
LPS < TL
TL
>112
112

Exedra Light

1 - Exedra Light Out: movimiento de salida de la puerta automático con muelle.
2 - Amortiguación magnética lineal.
3 - Perfil portante de la puerta.
4 - Perfiles de deslizamiento sobre rodamientos.
5 - Bisagras de inserción rápida.
6 - Regulaciones de la puerta accesibles desde el frontal y desde el interior del mueble.

Exedra Light OUT

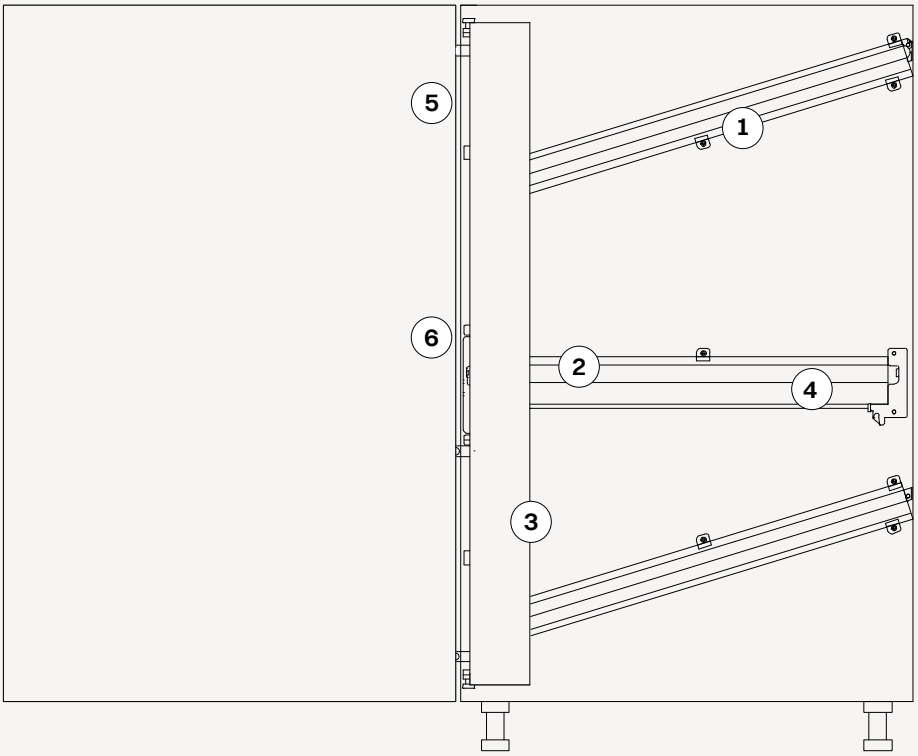

1a - Exedra Light In: movimiento de reentrada de la puerta automático con muelle.
2 - Amortiguación magnética lineal.
3 - Perfil portante de la puerta.
4 - Perfiles de deslizamiento sobre rodamientos.
5 - Bisagras de inserción rápida.
6 - Regulaciones de la puerta accesibles desde el frontal y desde el interior del mueble.

Exedra Light IN

