Befestigung der Montageplatte am Möbelkorpus

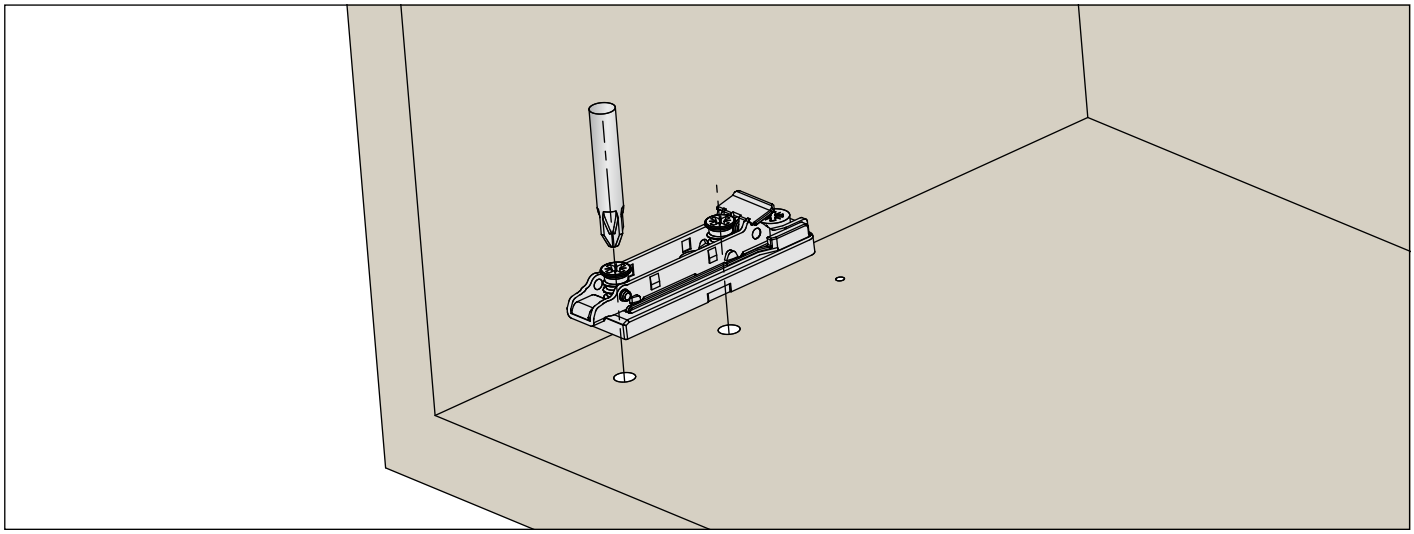

Befestigung des Scharniers an der Klappe

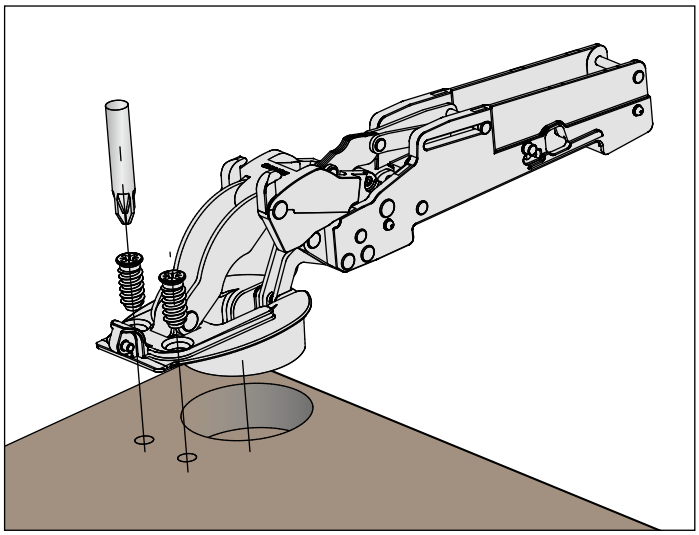

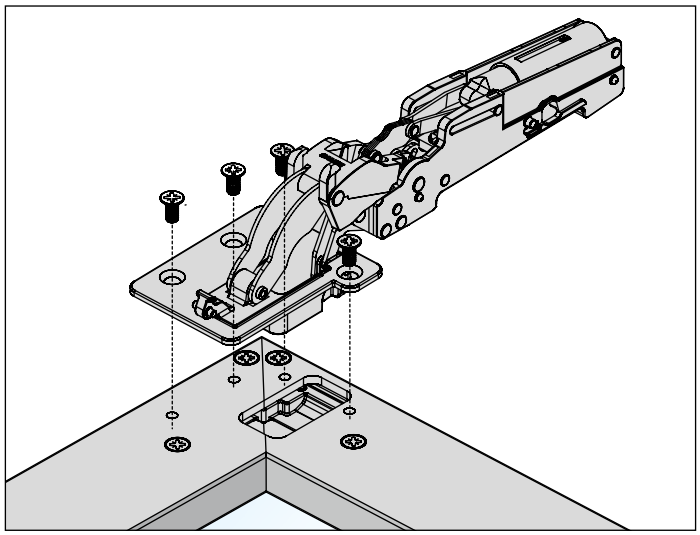

Einsetzen des Scharniers in die Montageplatten.

Das System auf die dafür vorgesehene Achse schieben und durch leichtes Drücken einsetzen.
Diese Montage kann werkzeuglos durchgeführt werden.

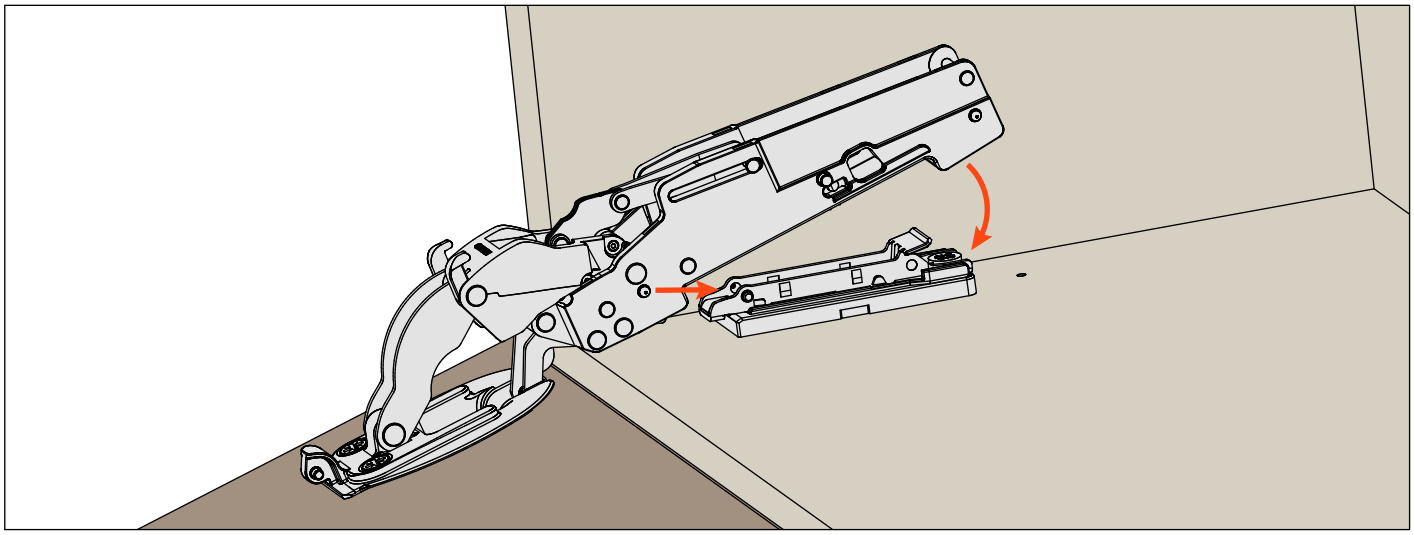

Verstellungen

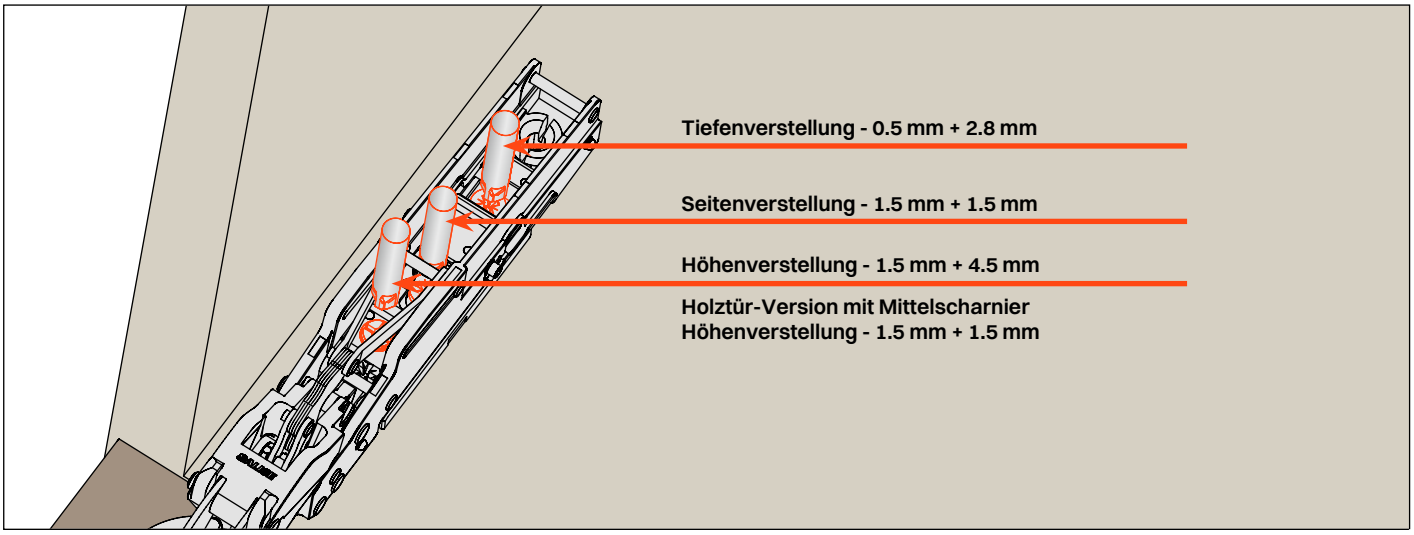

Befestigung der Sicherheitsschraube

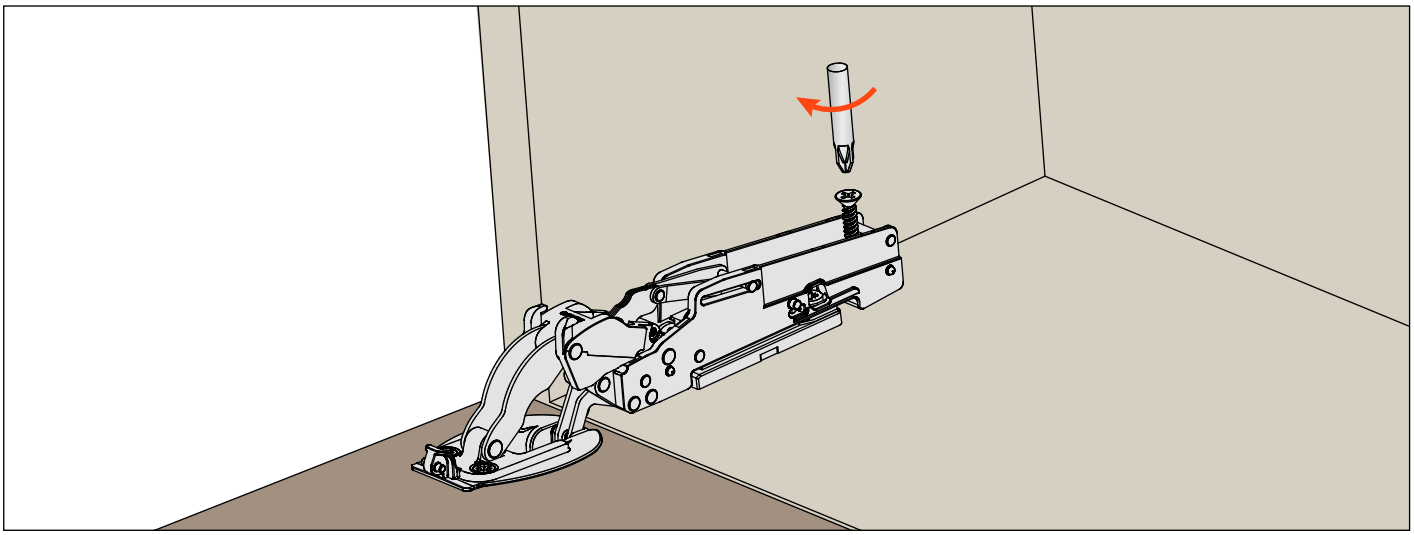

Einsetzen des Smove

Die Vorderseite des Smove auf die dafür vorgesehene Achse schieben. Diese Montage kann werkzeuglos durchgeführt werden.

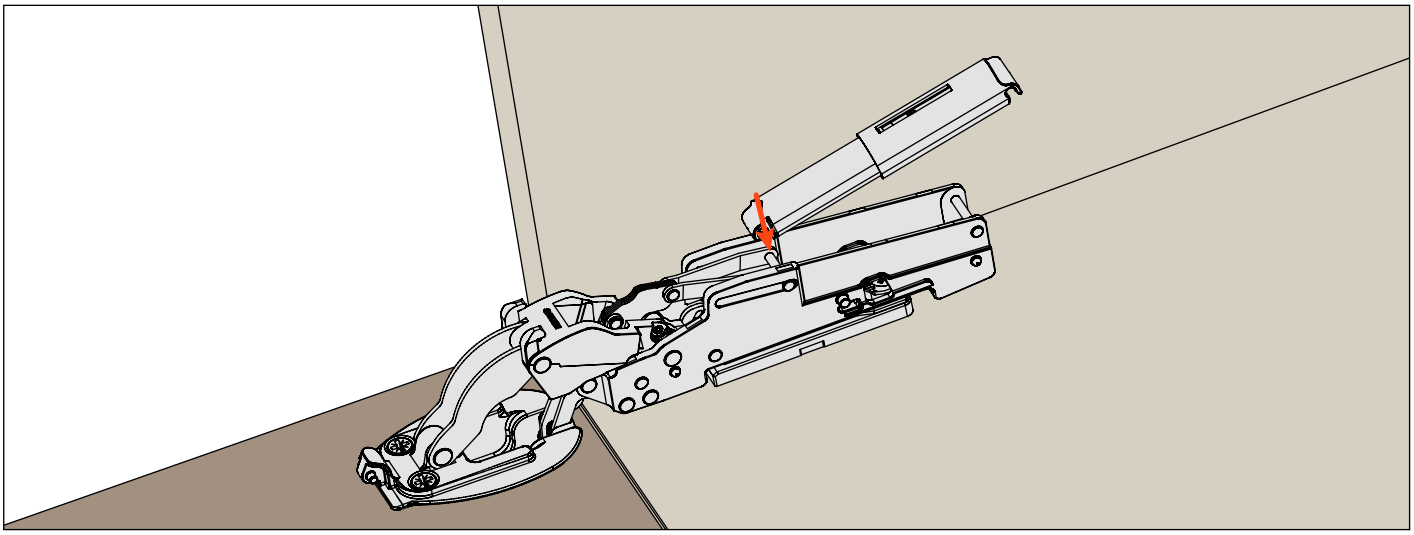

Um die Hinterseite des Smove zu befestigen, schließen Sie leicht die Tür und drücken Sie den Smove auf die hintere Achse.
Diese Montage kann werkzeuglos durchgeführt werden.

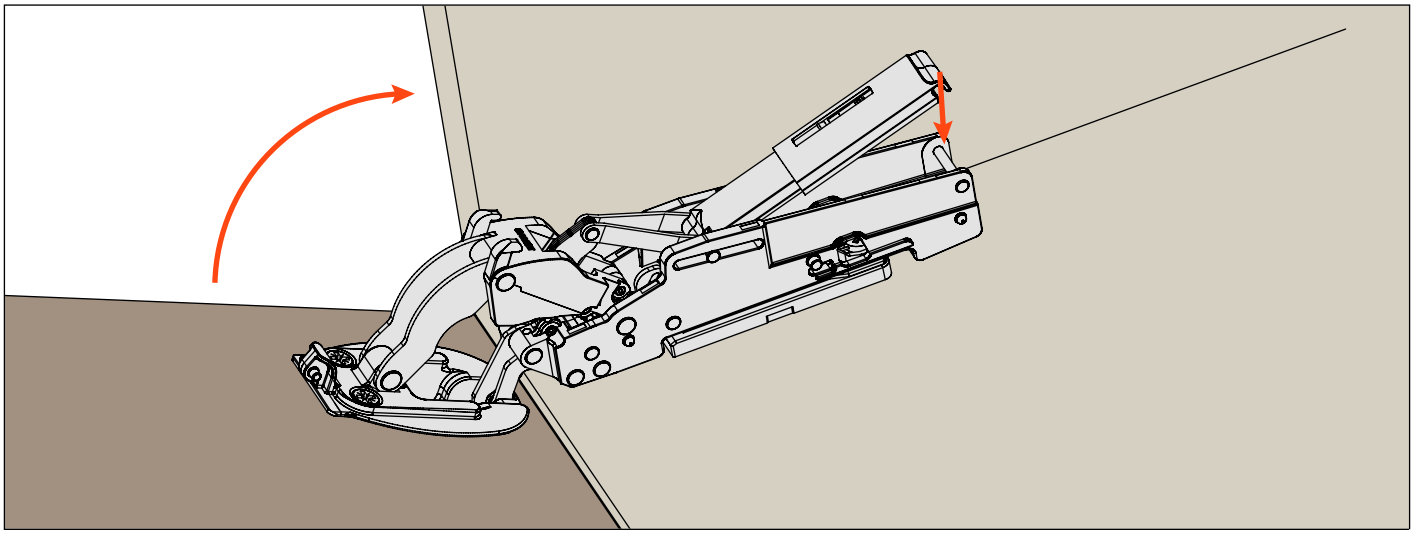

Aufclipsen des Abdeckgehäuses

Erst das Abdeckgehäuse auf dem Arm des Scharniers und dann auf dem Topf aufclipsen.

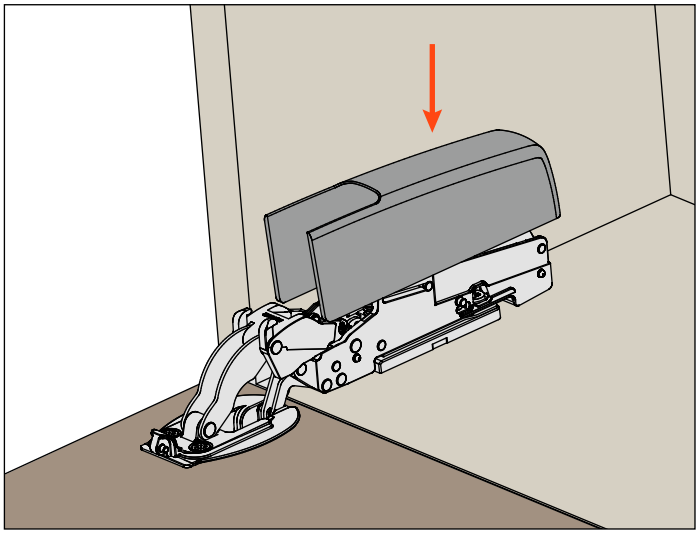

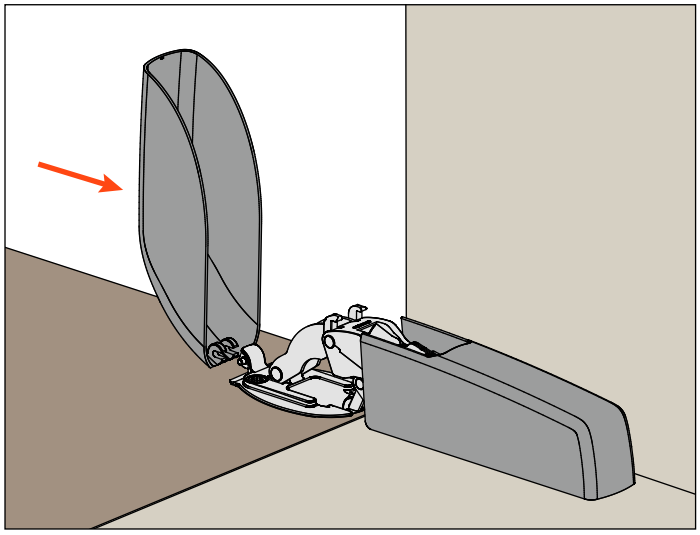

Größe

Holztür

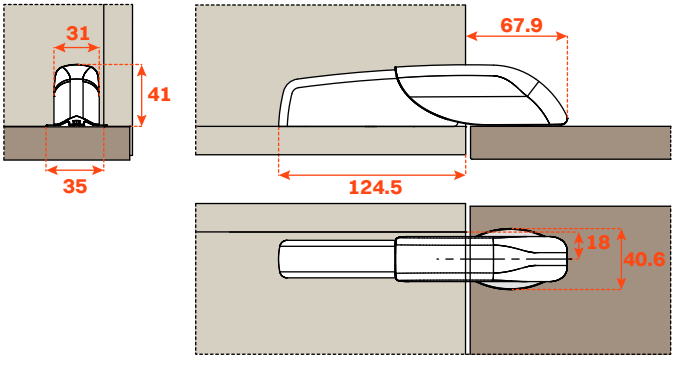

Alu-Rahmentürr

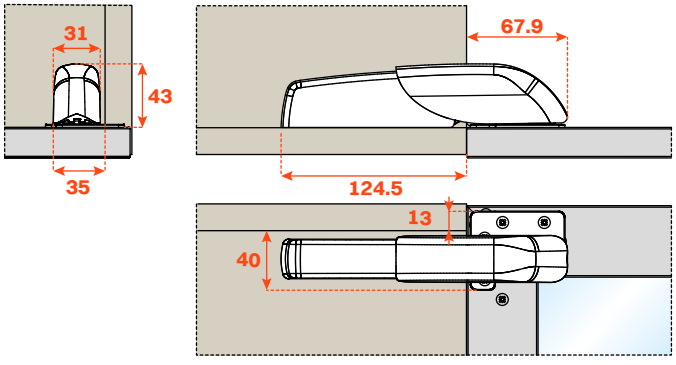

Montageanleitungen für das Mittelscharnier nur für Holztüren

Befestigung Mittelscharnier

Wir empfehlen die Verwendung des Mittelscharniers bei Möbel über 900 mm Breite. Die Abdeckkappe auf dem Scharnier wie in der Zeichnung befestigen und dann das Scharnier festschrauben.

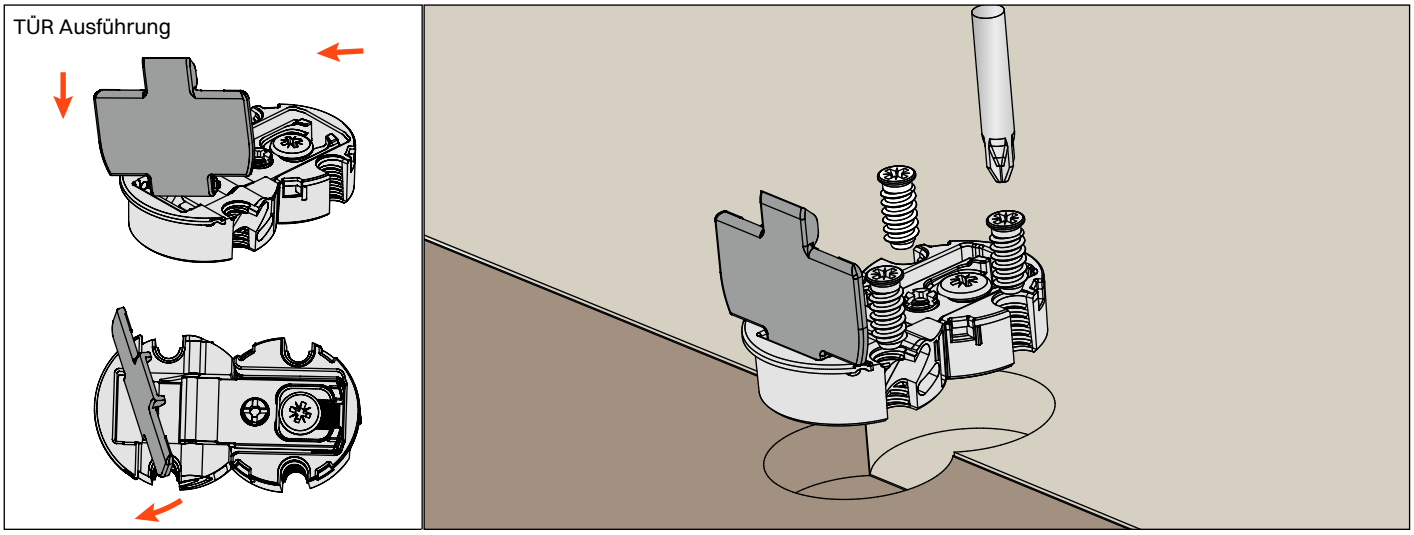

Nach der Befestigung des Scharniers sind die Verstellungen möglich

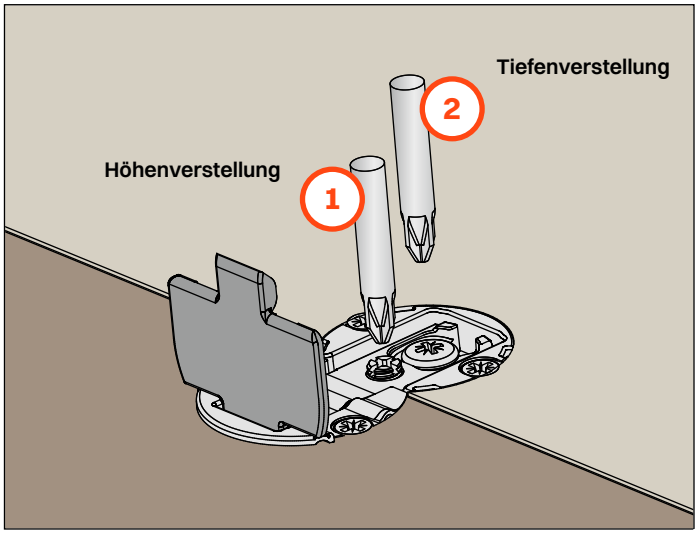

Die Abdeckkappe auch auf dem Möbel befestigen

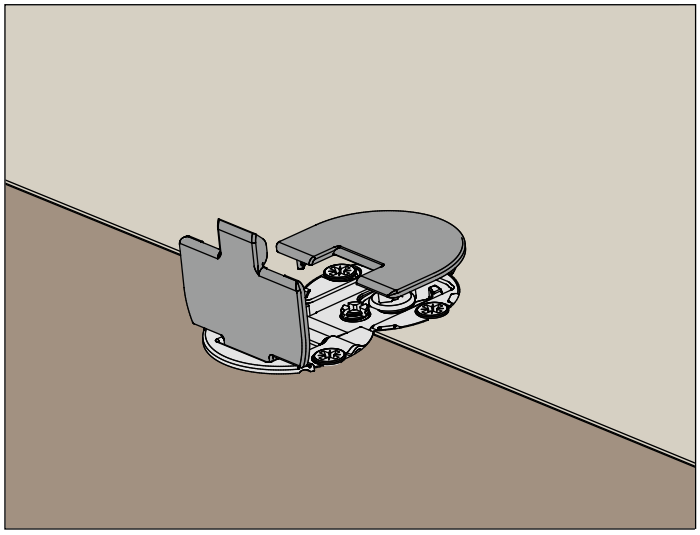

Allgemeine Ansicht der montierten Scharniere

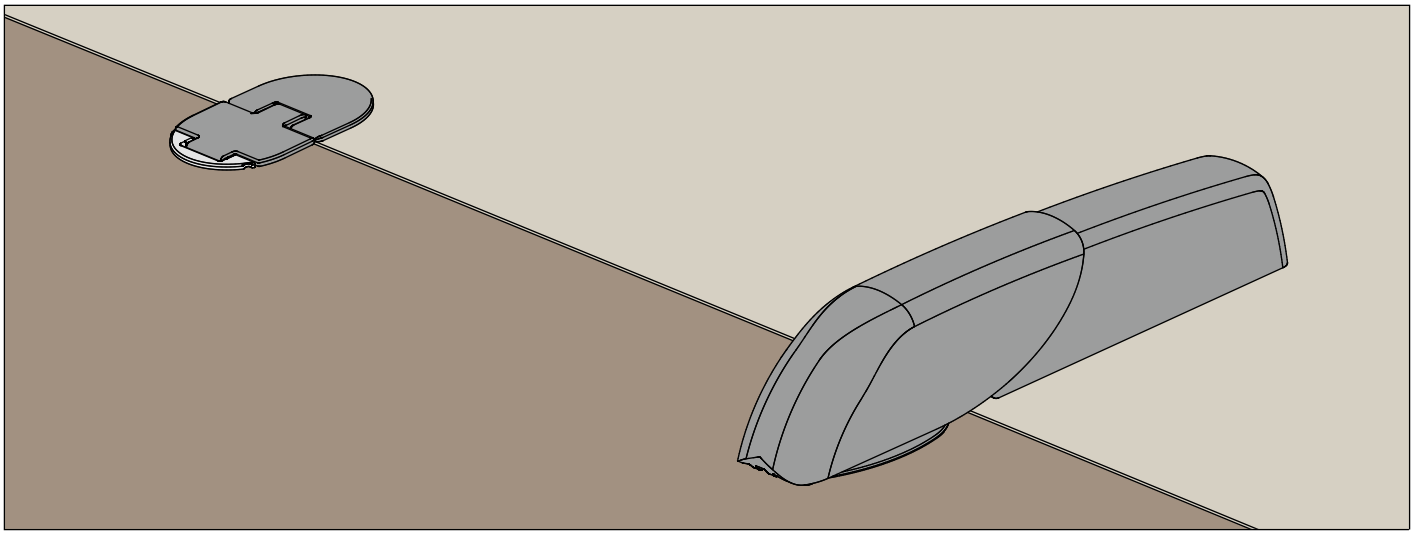

Entfernen des Abdeckgehäuses

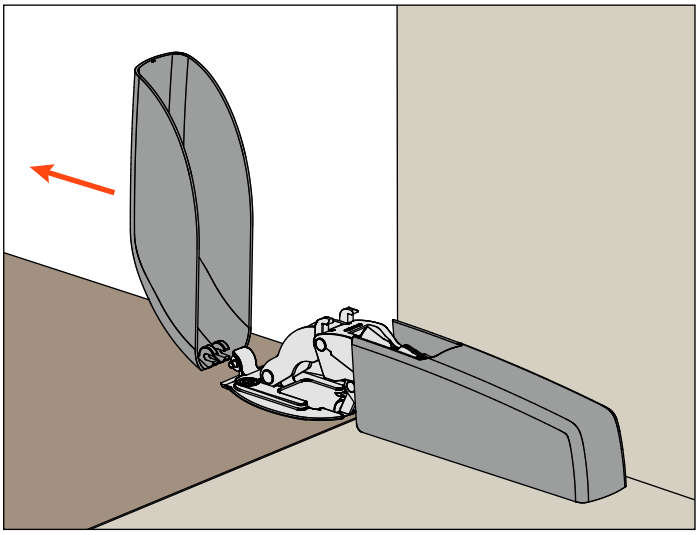

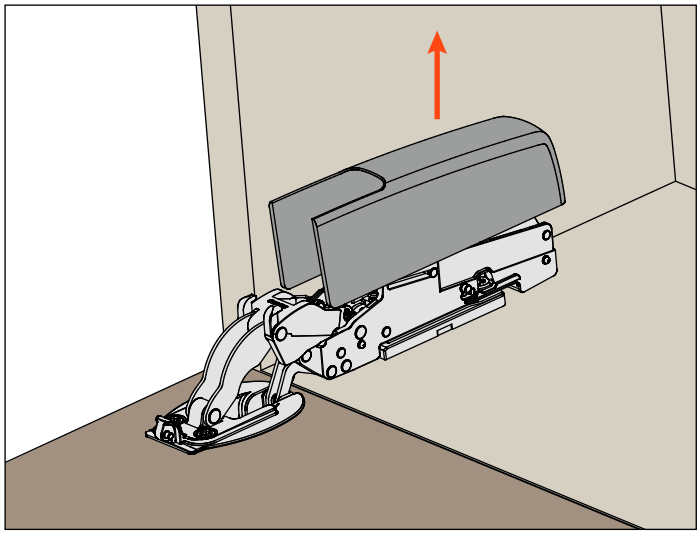

Demontage des Smove

Schließen Sie leicht die Tür und lösen Sie die Hinterseite des Smove mit einem Schraubenzieher.

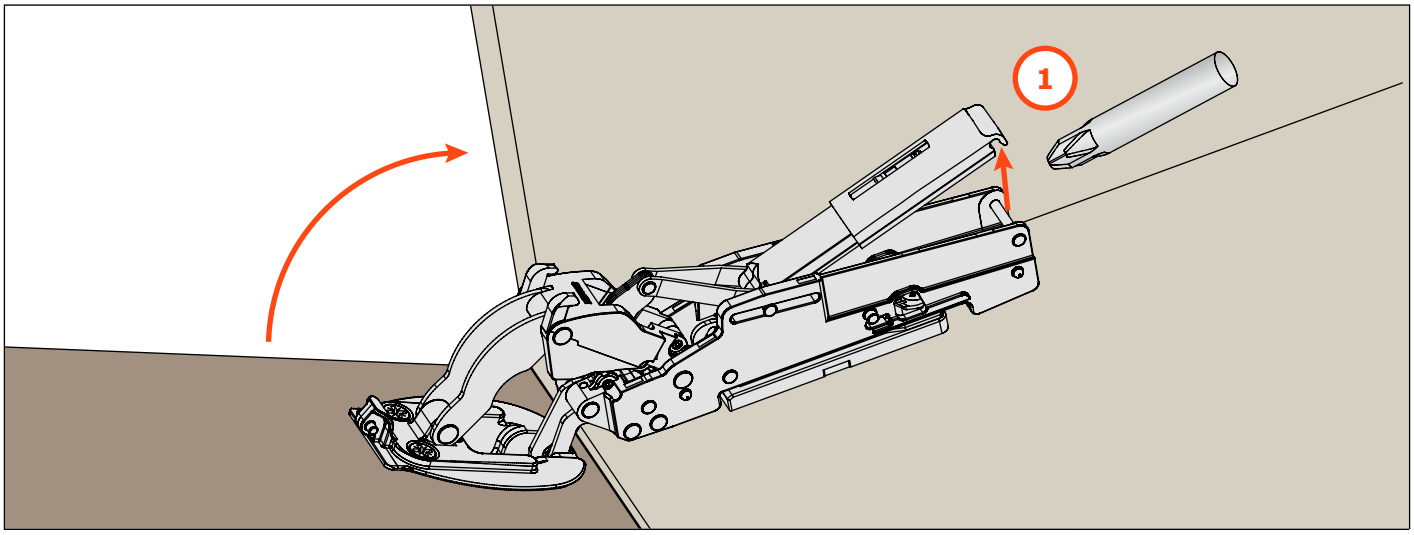

Die Vorderseite des Smove lösen.

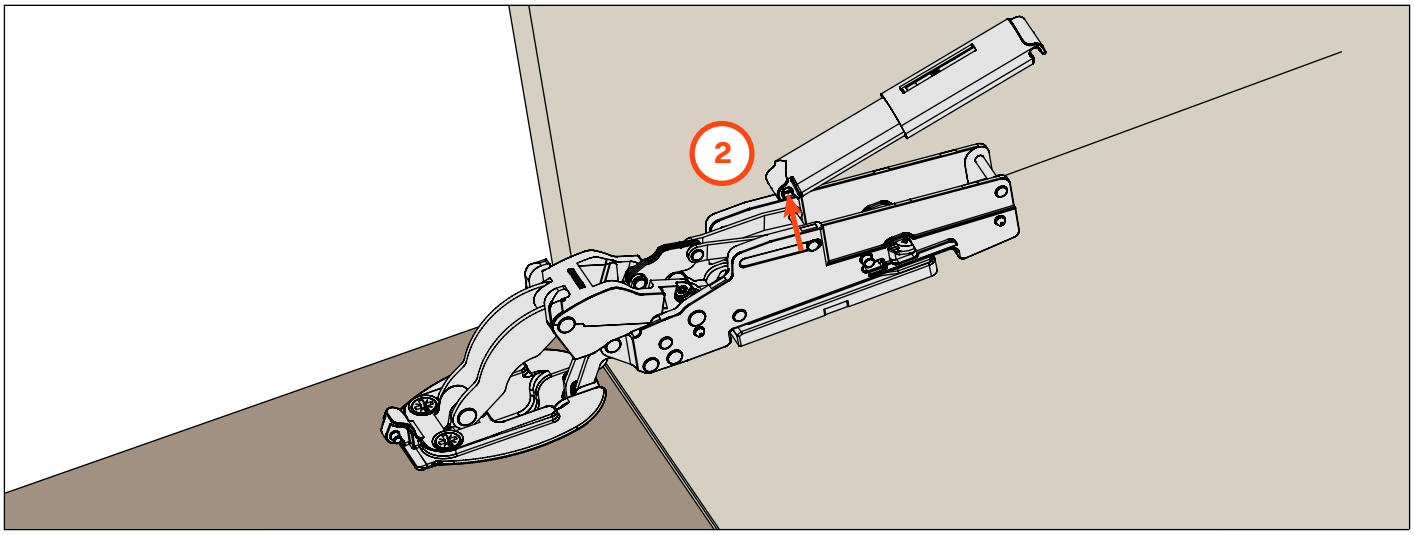

Die Sicherheitsschraube abschrauben

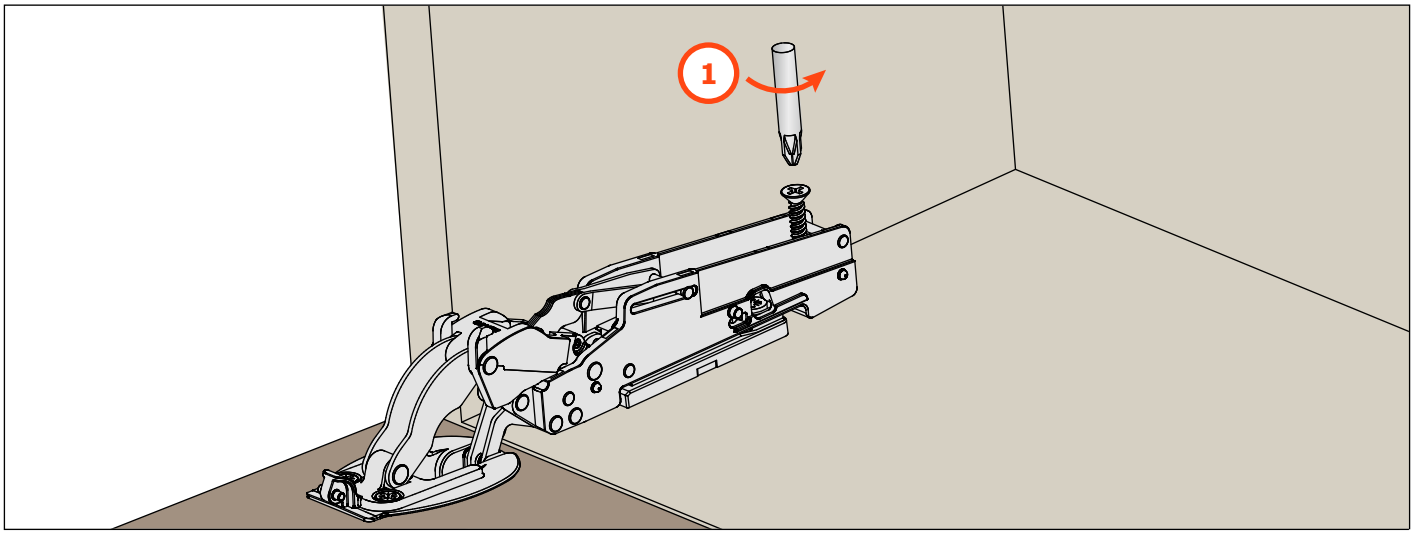

Das Scharnier aus der Montageplatte mit einem Schraubenzieher ausclipsen

