Conecta • Dobradiça para portas com perfis em alumínio

Informações técnicas

Dobradiça Conecta oculta com montagem por encaixe na porta e na lateral

Fixação rápida da porta na lateral
Para portas com quadro em alumínio
Abertura 94°
L = 3,5 mm

Profundidade do caneco metálico
CQZ3KE: 24 mm

Profundidade do furo do caneco e espaço necessário para abertura da porta

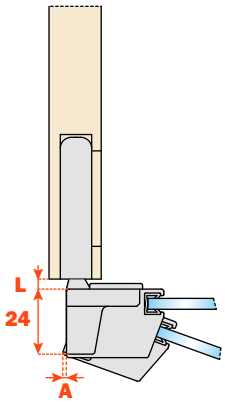

T=	25	26	27	28	29	30
A=	2.4	3.3	4.2	5.2	6.1	7.1

Indicação de montagem

Com base DQG5B
Cobertura da porta sobre a lateral = 14 mm

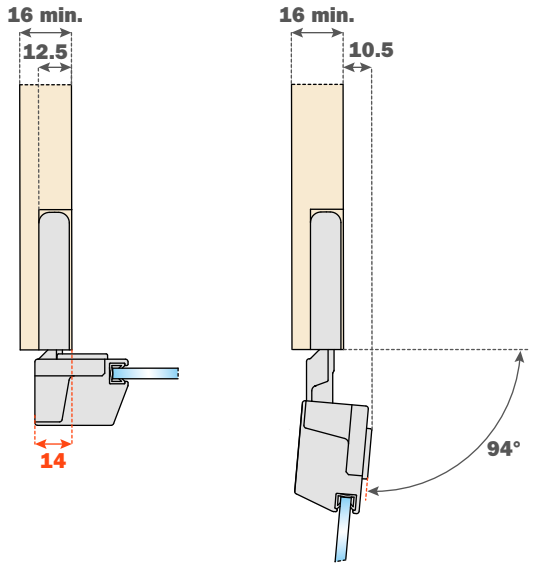

Com base DQG3B
Cobertura da porta sobre a lateral = 16.5

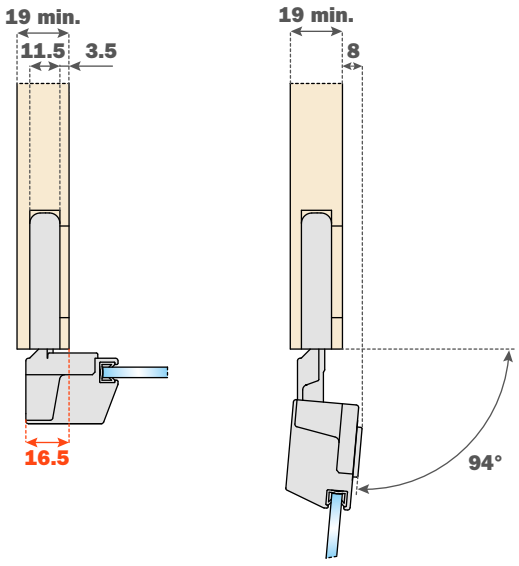

Usinagem do móvel

Base DQG5B

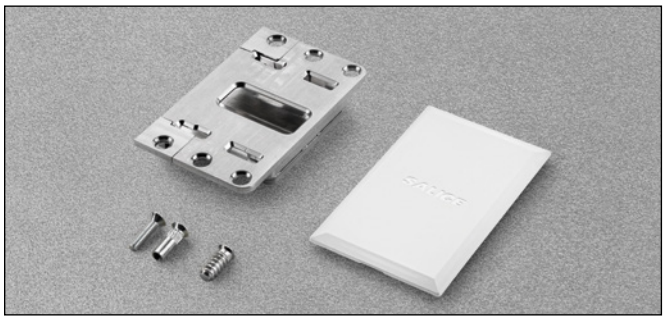

- **Para aplicação simples em uma lateral com espessura mínima de 16 mm**
- **Para aplicação dupla em uma lateral com espessura de 25 mm**

Para parafusar na lateral:

- Aplicação simples com parafusos Euro furo ø5 x 12,5 mm
- Aplicação dupla com parafusos de união ø5 mm (passante)

- Parafusos de fixação e placas de cobertura inclusos no kit de embalagem simples

- Parafusos de fixação inclusos na embalagem industrial

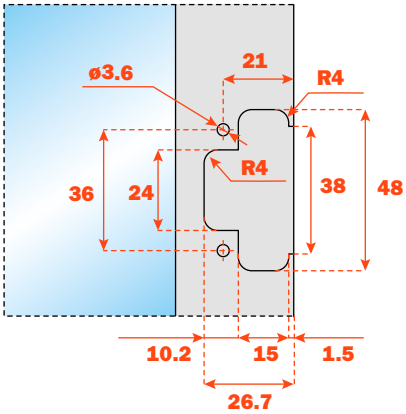

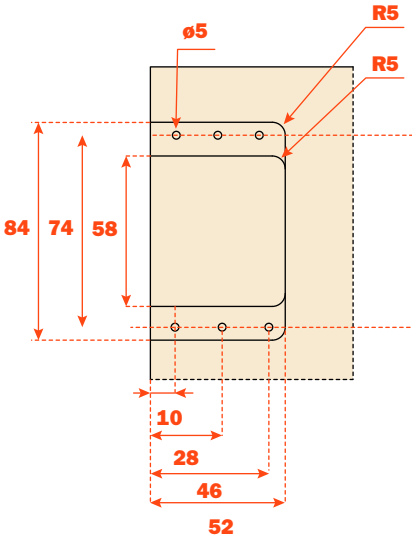

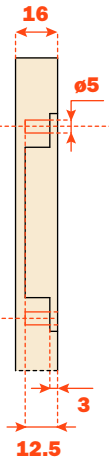

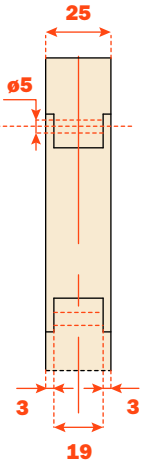

* Profundidade do caneco

Aplicação simples

Aplicação dupla

Base DQG3B

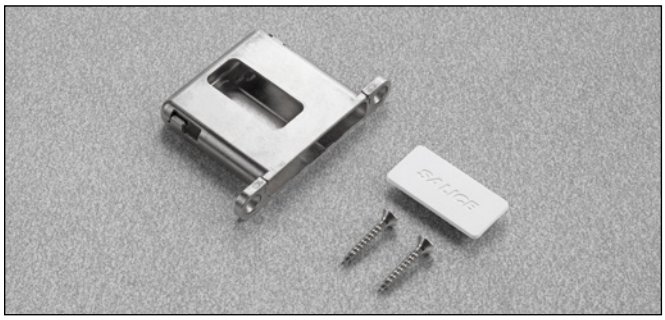

- **Para aplicação simples em uma lateral com espessura mínima de 19 mm**
- **Para aplicação dupla em uma lateral com espessura de 30 mm**

Para parafusar na lateral :

- Aplicação simples e dupla com parafusos ø4 x 25 mm

- Parafusos de fixação e placas de cobertura inclusos no kit de embalagem simples

- Parafusos de fixação inclusos na embalagem industrial

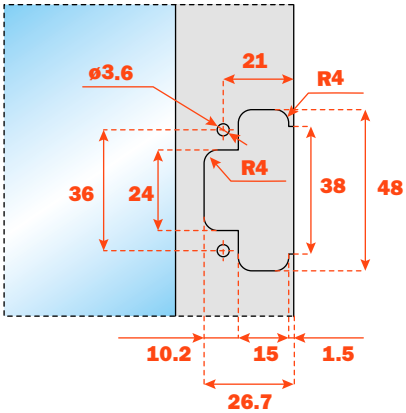

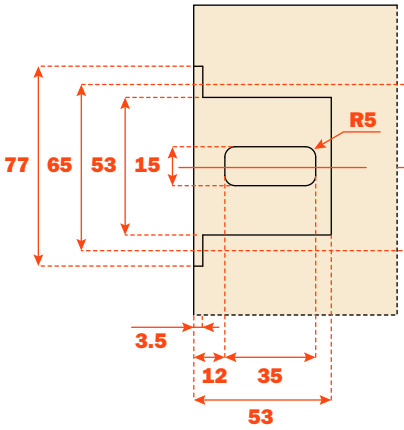

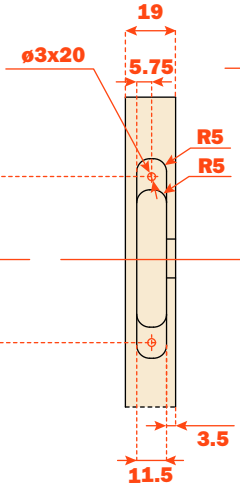

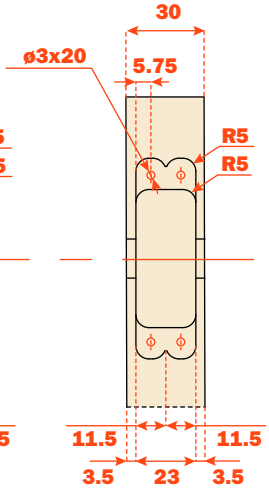

* Profundidade do caneco

Aplicação simples

Aplicação dupla