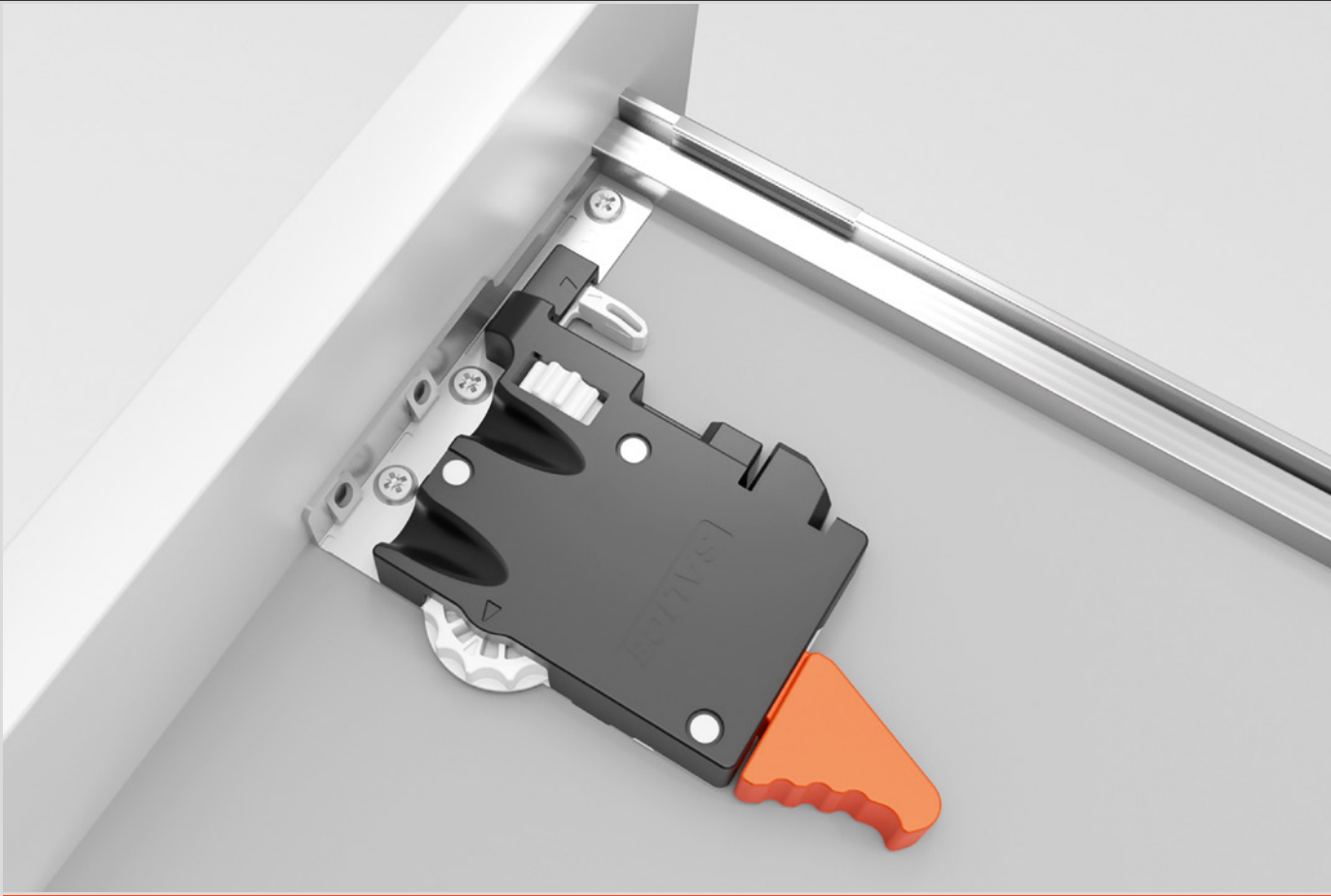

F70
Clip de fixação

F70 - Clipe de fixação

- Para todas as corrediças F70
- Material: plástico e aço
- Regulagem lateral e frontal integrado e sem o uso de ferramentas
- Pré-furo recomendado ø 2,5 mm
- Fixação no fundo ou frente da gaveta

Tamanho do clip e posição dos furos de fixação

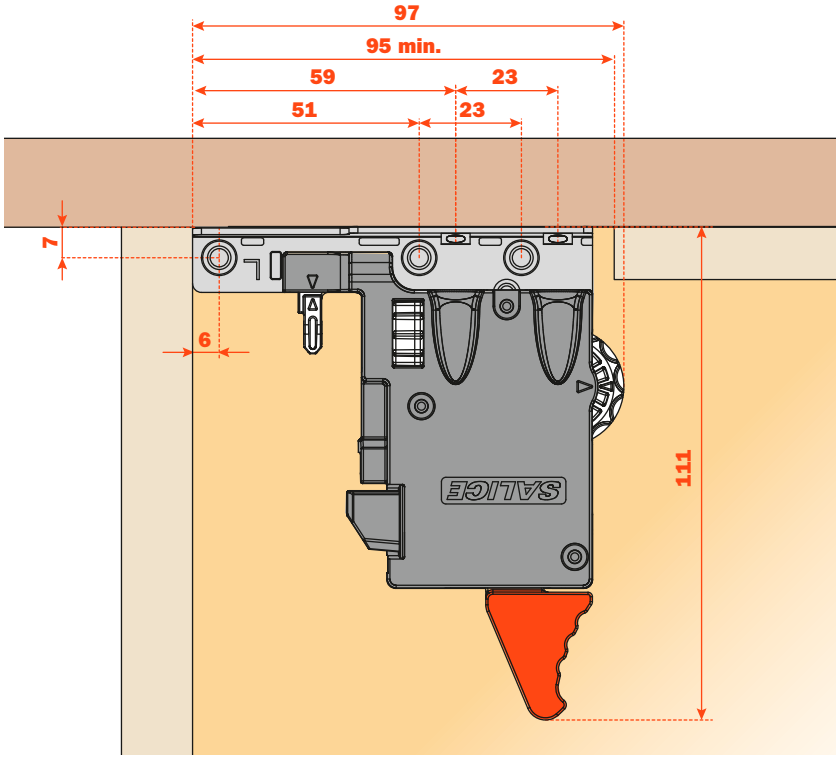

AFCGXX3B
Clip direito e esquerdo com regulagens integradas

EMBALAGEM:
2 CAIXAS = 100 peças direitas e 100 peças esquerdas

Fixação no fundo da gaveta

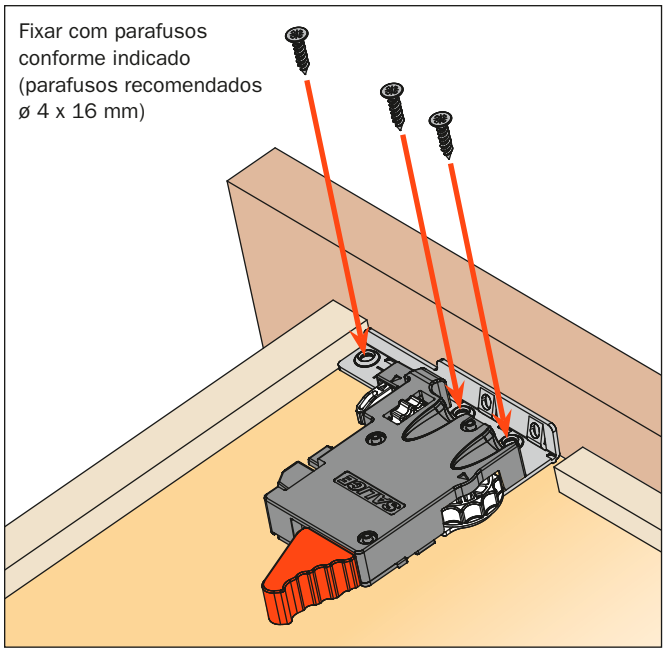

Fixação na frente da gaveta

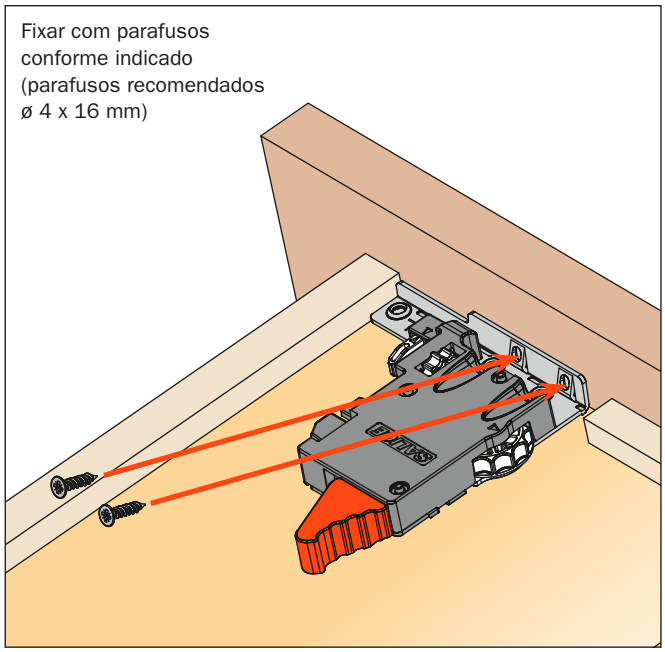

Recomenda-se pré-furar a parte inferior ou a frente utilizando o **gabarito de furação SGD704UGXA,** ver a página 35.

Instalação da gaveta

Apoie a gaveta nas corrediças e empurre até fechar completamente

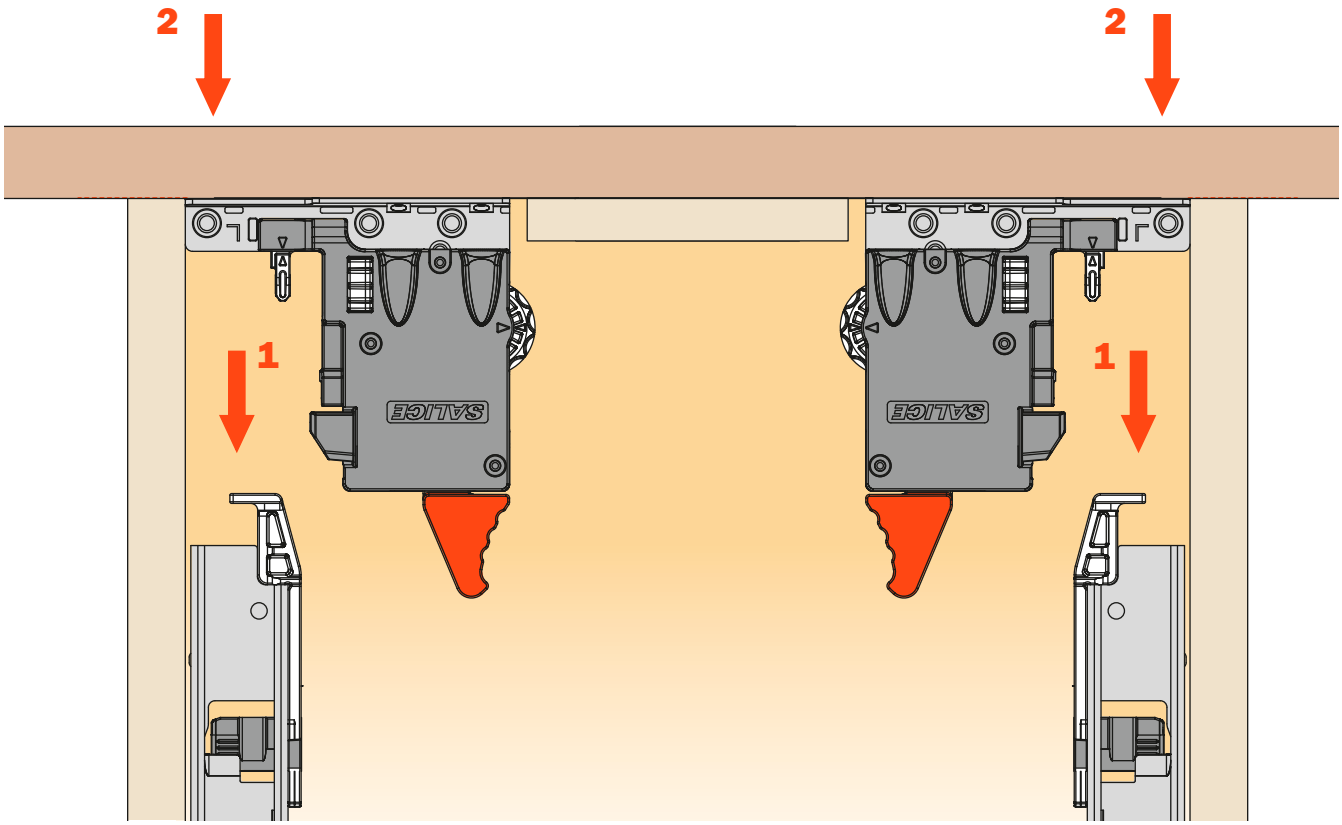

Desmontagem da gaveta
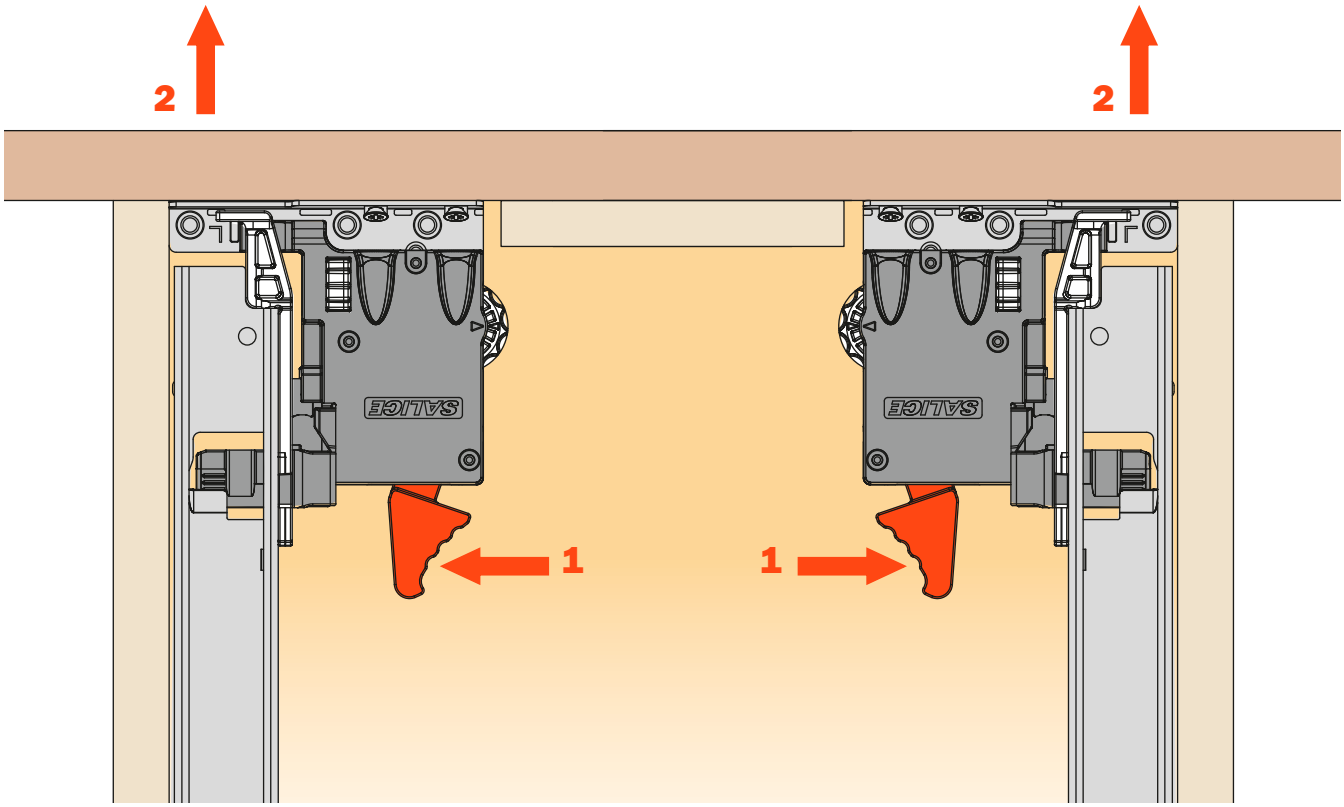
Abra completamente a gaveta, pressione a aleta indicada e remova a gaveta