Exedra2

Exedra2 Star et **Exedra2 Smart** sont une évolution du système Exedra qui, grâce à une solution d'ouverture innovante, permet le mouvement simultané de deux portes jointes. Il s'agit d'un mécanisme breveté avec insertion et extraction de la porte assisté qui est contrôlé par un système magnétique d'assistance du mouvement. Grace à lui, la porte se déplace avec un mouvement fluide, sans à-coup et tout en douceur.

Versions : disponible en version STAR où le compartiment abritant le mécanisme est toujours caché par le panneau de couverture ou en version SMART avec le bord des portes visibles lorsqu'elles sont repliées dans leur compartiment. Les trois options d'ouverture, traditionnelle, Push pour meubles sans poignée ou entièrement motorisée, font d'Exedra2 le système idéal pour chaque besoin.

Flexible : Exedra2 peut être appliqué sur une large gamme de portes avec des hauteurs de 1800 mm à 2700 mm, des largeurs de 350 mm à 757 mm (STAR) et de 525 mm à 860 mm (SMART).

Fluide et contrôlé : sans câbles, tirants ni ressorts, la nouvelle technologie Exedra2 exploite la force de gravité et contrôle les portes via des glissières magnétiques, offrant un mouvement fluide, silencieux et durable, testé jusqu'à 50 000 cycles.

Le système est compatible avec Exedra Gravity et peut être conçu directement avec le configurateur en ligne.

Exedra2 Star • Exedra2 Smart

Informations techniques

Système pour porte DOUBLE escamotable avec mouvement d'insertion et d'extraction de la porte assisté et amorti.

- Poids maxi d'une seule porte : 25 Kg
- Épaisseur des portes : min 18 mm - max 25 mm
- Largeur d'une porte seule - Exedra2 Star :
  min 350 mm - max 757mm
- Largeur d'une porte seule - Exedra2 Smart :
  min 525 mm - max 860 mm
- Hauteur des portes : min 1800 mm - max 2700 mm

Caractéristiques de la porte :

Réglage :
- réglage vertical : ± 5 mm
- réglage horizontal : ± 3.5 mm
- réglage frontal : - supérieur ± 3 mm
  - inférieur ± 2 mm

Exedra2 Star

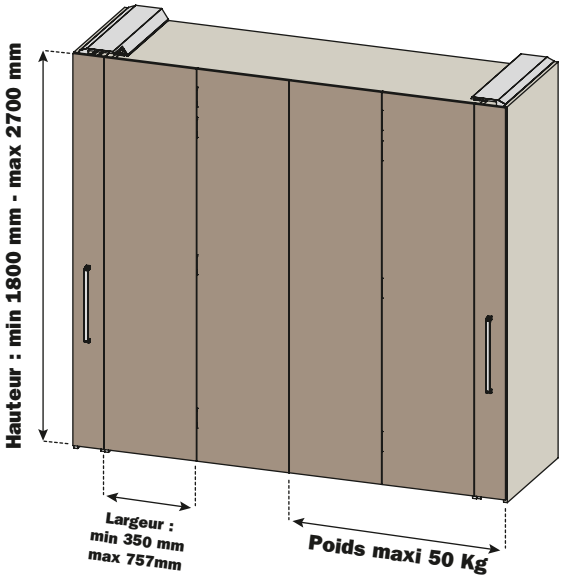

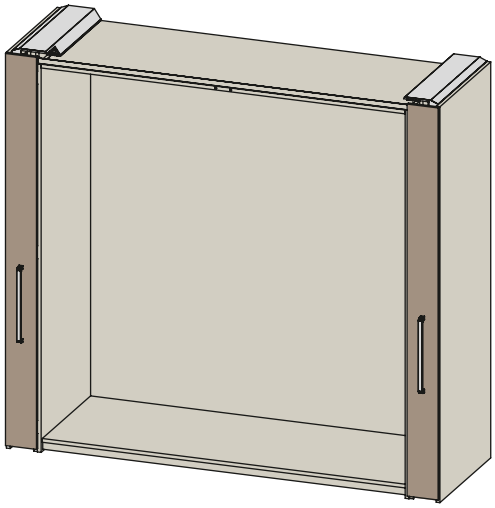

Exedra2 Smart

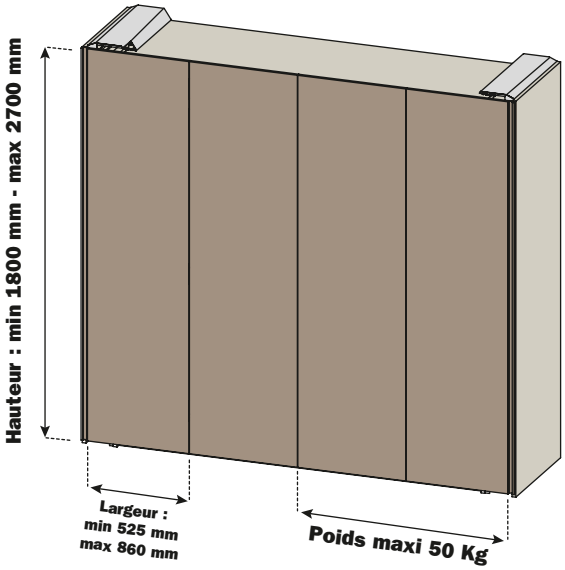

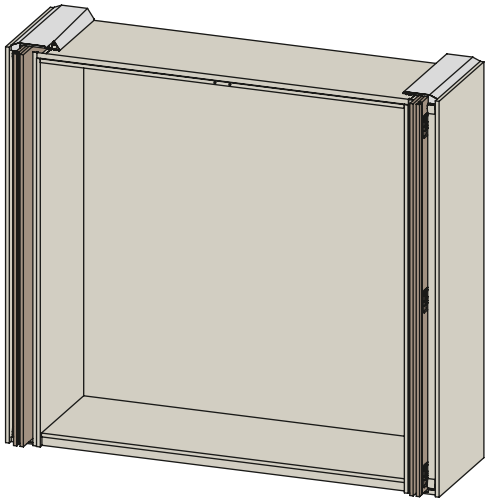

1 - Système breveté unique sur le marché pour l'ouverture des portes. Les portes se ferment sur elles-mêmes et ne se rayent pas pendant le mouvement.
2 - Rail non portant sur le panneau haut du meuble.
3 - Amortisseur magnétique pour insertion douce des portes.
4 - Cadre structurel en aluminium pour le mouvement des portes.
5 - Insertion frontale du cadre portant pour simplifier le montage dans une niche murale.
6 - Cadre latéral supportant le rail inférieur portant. Toute la charge est supportée par le coté. Le rail ne nécessite pas de support au sol.
7 - Dispositif anti-écrasement.

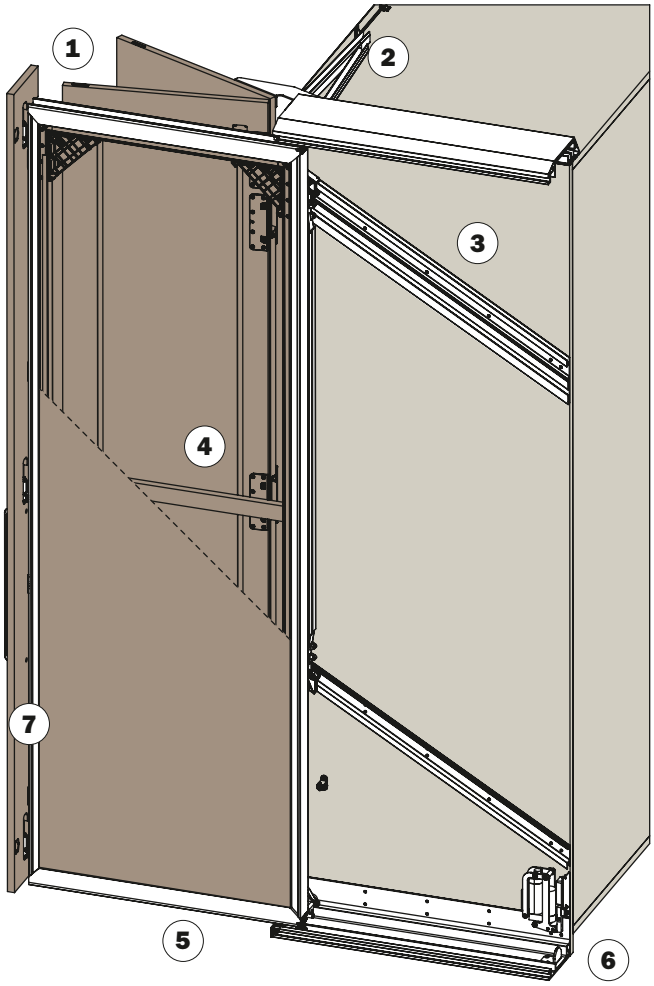

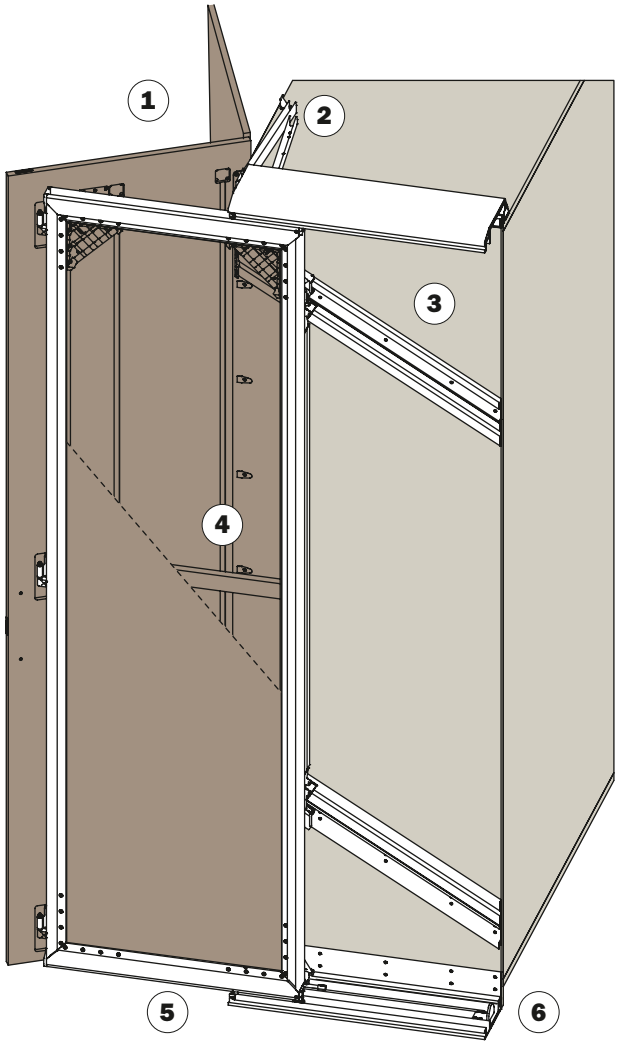

Exedra2 Star

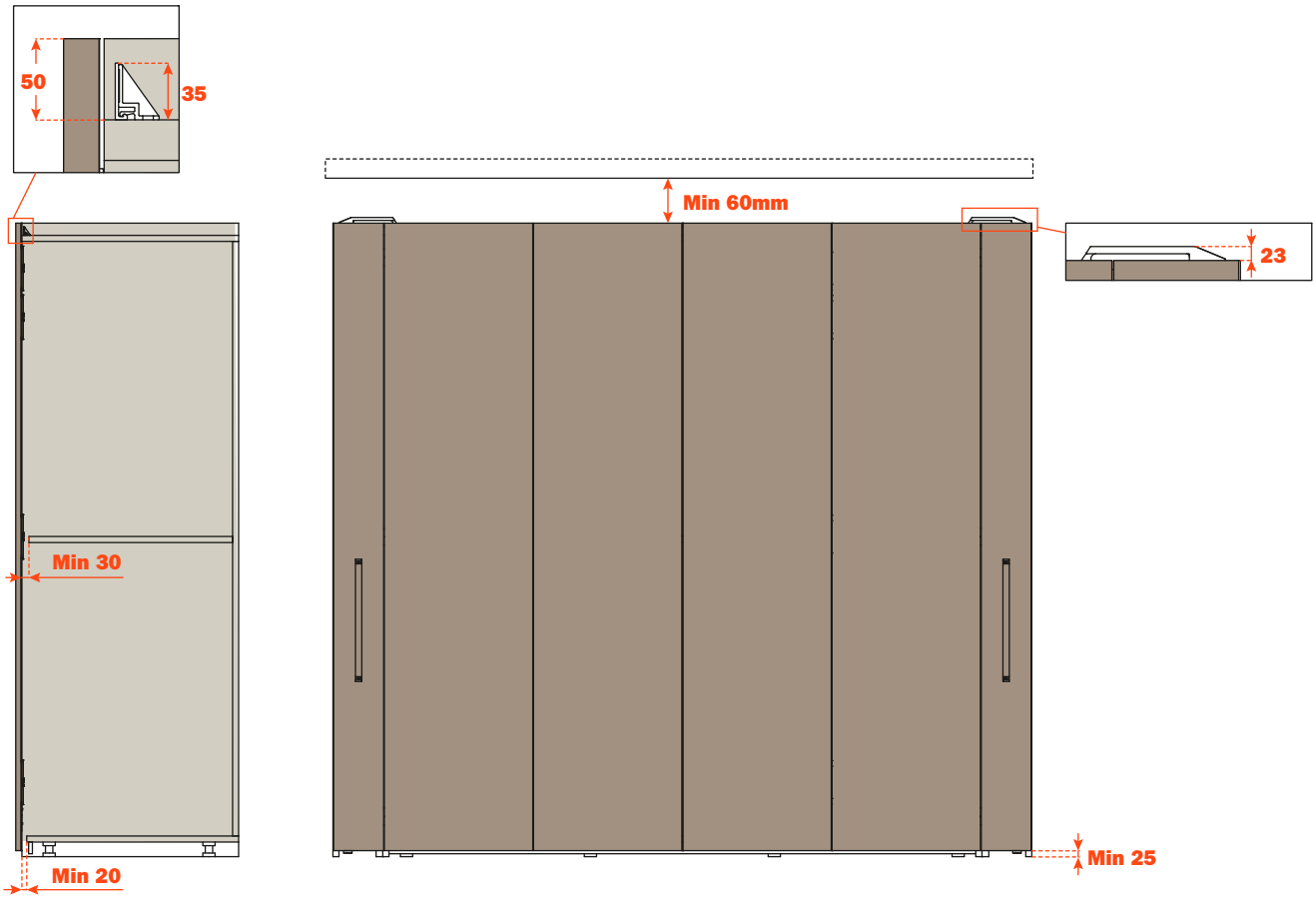

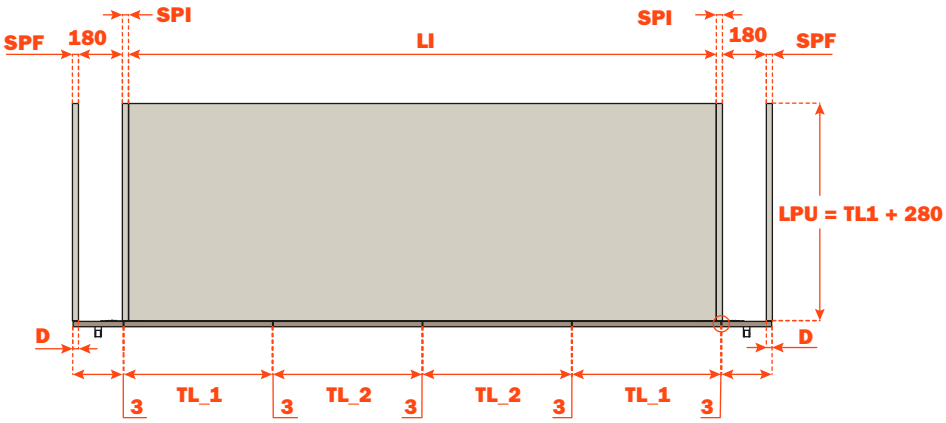
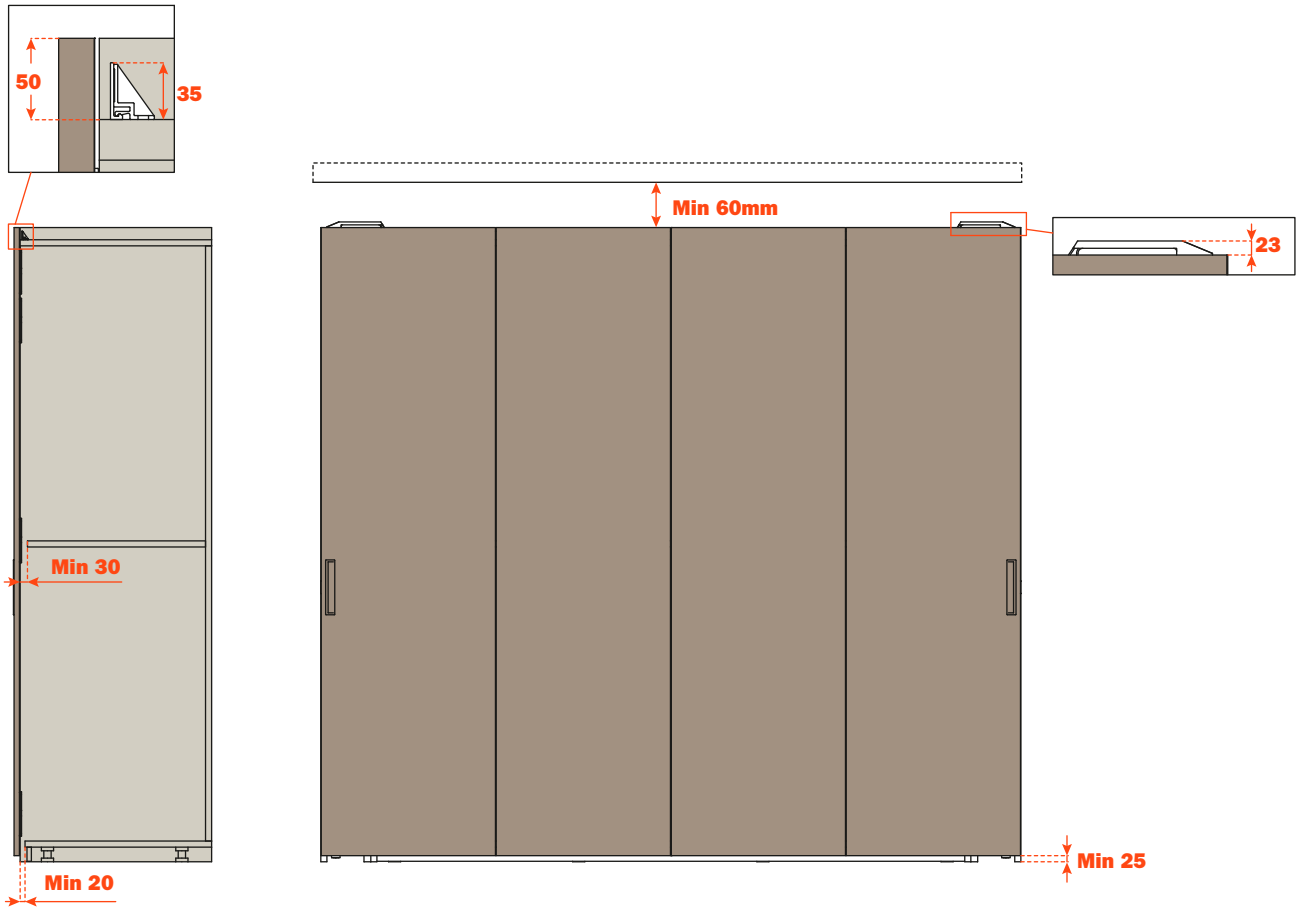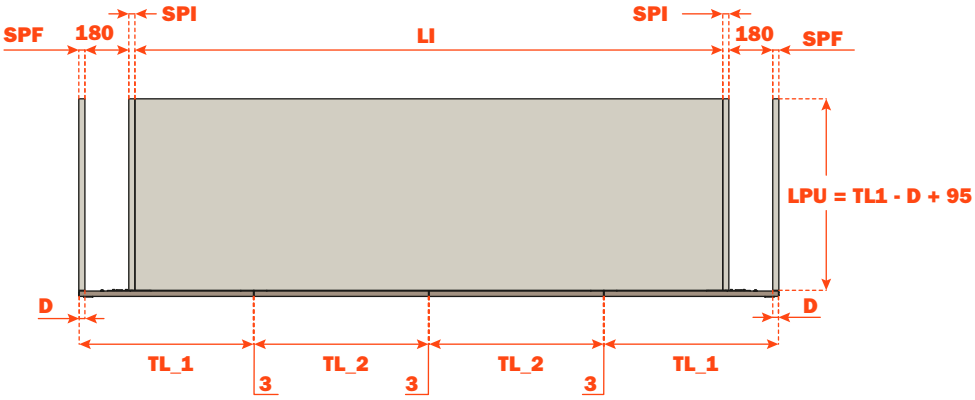
Exedra2 Smart