Universalscharniere

für Türen mit min. 8 mm Stärke

Scharniere für Türen aus Sondermaterialen mit min. 8 mm Stärke.
Scharnierarm und Topf aus Zinkdruckguß.

Alle Scharniere sind in Titanium-Ausführung erhältlich; für die Bestellung ändern Sie die Art. - Nr. wie im folgenden Beispiel gezeigt.

Beispiel: CBY2AE**9** = Matt-vernickelt
CBY2AE**6** = Titanium

Technische Merkmale

Haftungsausschluß

Die Universalscharniere (CBY) sind für Türen mit min. 8 mm Stärke entwickelt worden.
Die mitgelieferten Schrauben müssen zur Befestigung der Scharniere verwendet werden.
Für Türen aus Sondermaterialen wenden Sie sich bitte an unseren Technischen Kundendienst.
Salice übernimmt keinerlei Verantwortung für jegliche Konsequenzen, die aus der Verwendung von abweichenden Schrauben oder aus einer falschen Türmontage entstehen.

Matt-vernickelte Ausführung

Titanium Ausführung

Orientierungshilfe für die Anzahl der Scharniere in Bezug auf die Abmessung und das Gewicht der Tür.

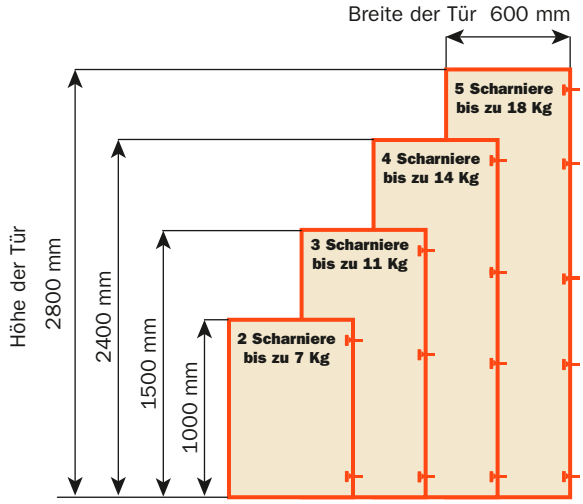

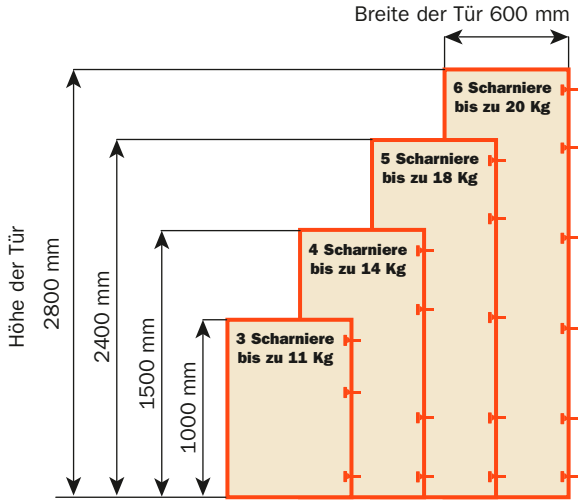

Verstellungen

Stufenlose seitliche Verstellung von -1.5 mm bis +4.5 mm.
Höhenverstellung ±2 mm.
Tiefenverstellung mit Montageplatten Serie 200 +2.8 mm.
Tiefenverstellung mit Domi Blitz-Montageplatten von -0.5 bis +2.8 mm.
Gleitschutz-Sicherheitssperrung.

Montageplatten

Symmetrische und asymmetrische Montageplatten Serie 200 aus Stahl oder Zinkdruckguß mit matt-vernickelter Oberfläche.
Schnellmontage bei Domi Blitz-Montageplatten.
Positionierung mit vorbestimmtem Endanschlag bei traditionellen Montageplatten Serie 200.

N.B. : Schraubenzieher Pozidrive Nr. 2 für alle Schrauben verwenden.

110° Öffnung

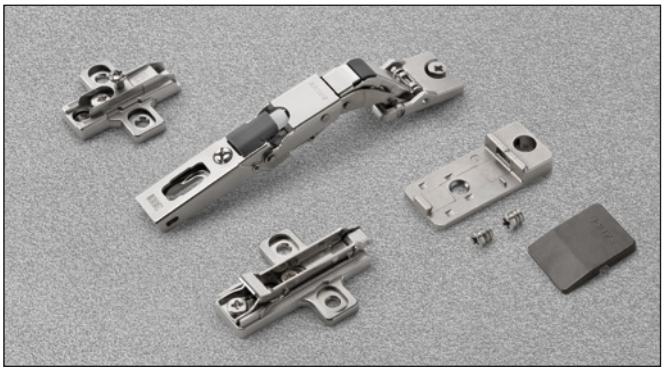

Technische Informationen

Scharniere für Türen aus Sondermaterialen mit min. 8 mm Stärke.

Topfabstand (K): von 0 bis 22 mm.
110° Öffnungswinkel. Zur Begrenzung der Scharnieröffnung, siehe Kapitel “Zubehör” auf Seite 14.
Passend für alle traditionellen Montageplatten Serie 200 und alle Domi Blitz-Montageplatten.

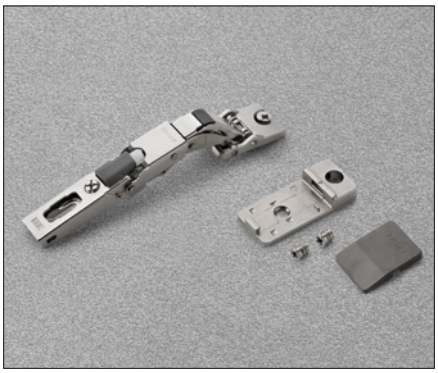

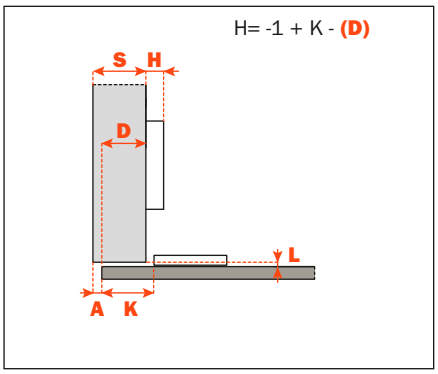

CBY2AE9 = mit integriertem Dämpfer

CBY2AC9 = mit Schließautomatik

CBYQAC9 = mit Push-Öffnung

CBY1AC9 = ohne Schließautomatik

Verpackung Matt-vernickelte Ausführung
Karton 150 Stück · Palette 3.600 Stück

Verpackung Titanium Ausführung
Überprüfen Sie mit dem Vertriebsbüro die Mindestbestellmenge

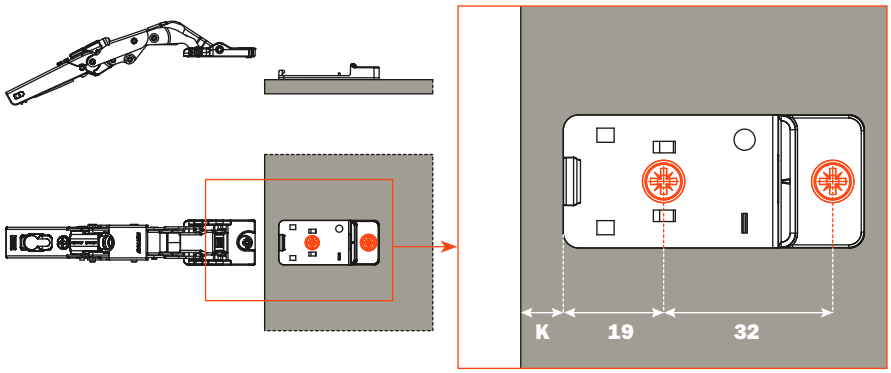

1) Die Platte mit den gelieferten Schrauben an die Tür anschrauben.

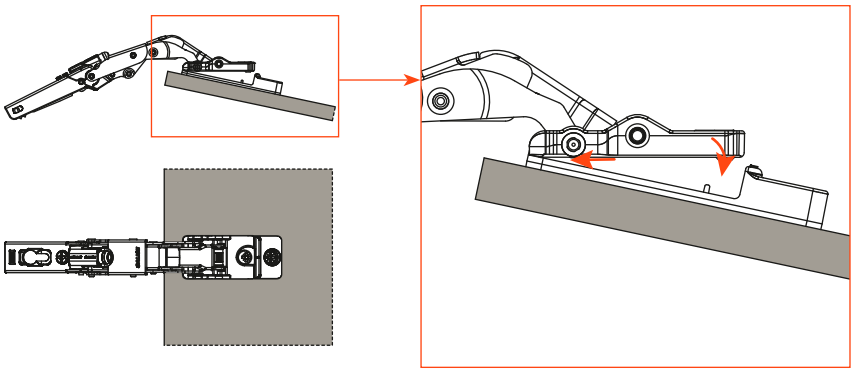

2) Das Scharnier montieren, wenn die Platte gut befestigt ist.

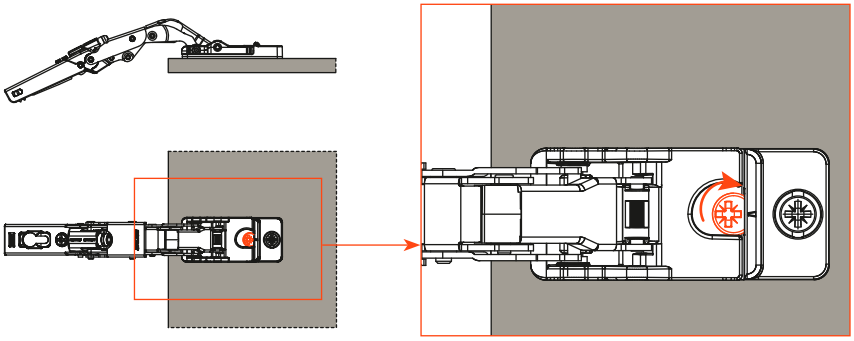

3) Den Befestigungsexzenter drehen.