Bisagras Universales

para puertas de espesor mínimo 8 mm

Bisagras para puertas de materiales especiales de espesor mínimo 8 mm.
Codo, cazoleta y placa de zamak niquelado opaco.

Todas las bisagras están disponibles en acabado titanio; para pedirlas, modifique el código como se muestra en el siguiente ejemplo.

Ejemplo: CBY2AC**9** = níquel
CBY2AC**6** = titanio

Características técnicas

Declinazione di responsabilità

Las bisagras Universales Salice (CBY) han sido estudiadas para ser utilizadas sobre puertas de espesor mínimo 8 mm.
La fijación debe ser efectuada, donde posible, con los tornillos incluidos en el embalaje.
En caso de materiales especiales, se aconseja contactar nuestro servicio de asistencia técnica.
Salice no asume la responsabilidad por cualquier inconveniente derivado del uso de tornillos diferentes de aquellos incluidos o bién de una incorrecta instalación y relativas consecuencias.

Acabado níquel

Acabado titanio

Número indicativo de las bisagras necesarias en función de las dimensiones y del peso de la puerta.

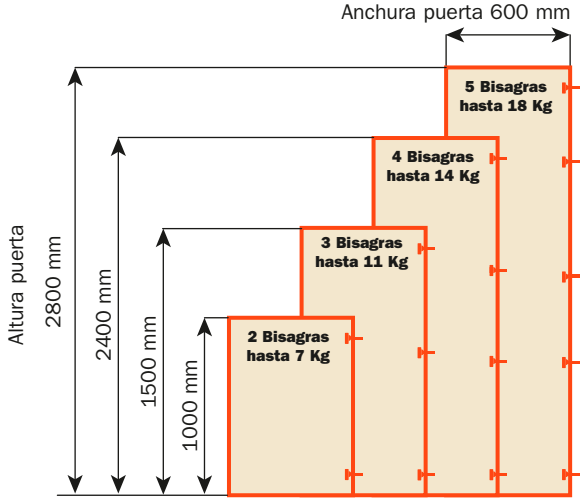

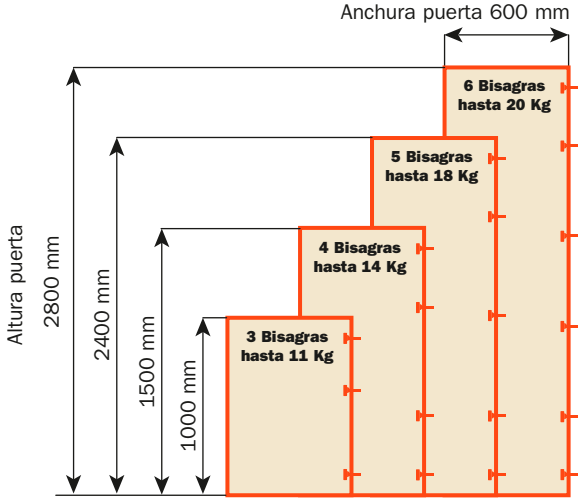

Regulaciones

Regulación lateral compensada desde -1.5 hasta +4.5 mm.
Regulación vertical ±2 mm.
Regulación frontal con bases Serie 200 +2.8 mm.
Regulación frontal con bases Domi desde -0.5 hasta +2.8 mm.
Parada de seguridad antideslizante.

Bases

Bases simétricas y asimétricas de acero o de zamak niquelado opaco de la Serie 200.
Enganche rápido con bases Domi.
Posicionamiento con fin de carrera preestablecido con bases tradicionales Serie 200.

N.B. Utilizar un destornillador POZIDRIVE n.2 para todos los tornillos.

Abertura 110°

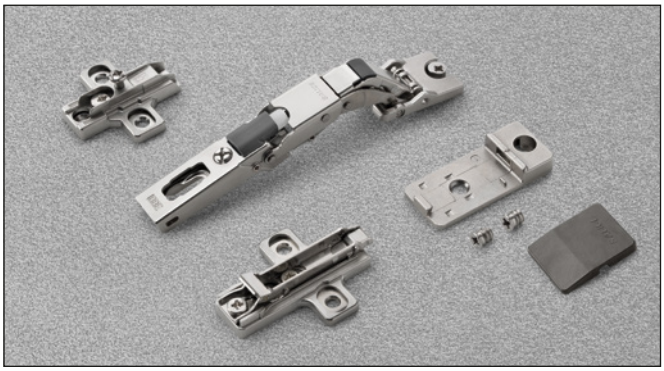

Informaciones técnicas

Bisagras para puertas de materiales especiales de espesor mínimo 8 mm.

"K" desde 0 hasta 22 mm.
Abertura 110° Para limitar la abertura de la bisagra, ver página 14, capítulo "Accesorios".
Adaptables a todas las bases tradicionales Serie 200 y a todas las bases Domi de enganche rápido.

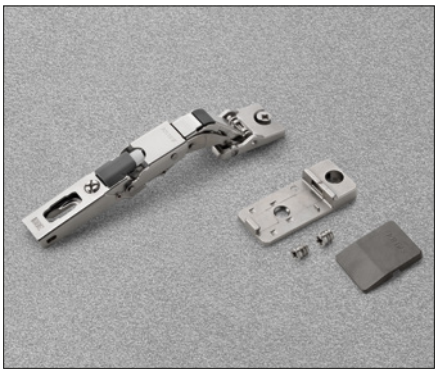

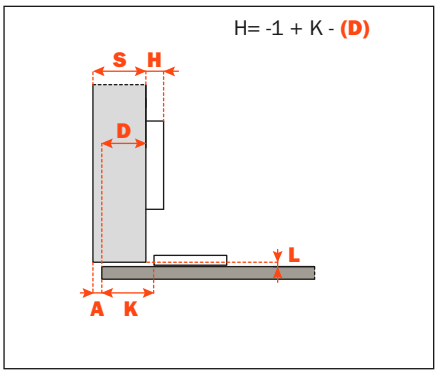

CBY2AE9 = con deceleración integrada

CBY2AC9 = con cierre automático

CBYQAC9 = con abertura Push

CBY1AC9 = con cierre libre

Embalajes acabado Níquel
Cajas 150 piezas · Palets 3.600 piezas

Embalajes acabado Titanio
Verificar con la oficina de ventas la cantidad mínima de pedido

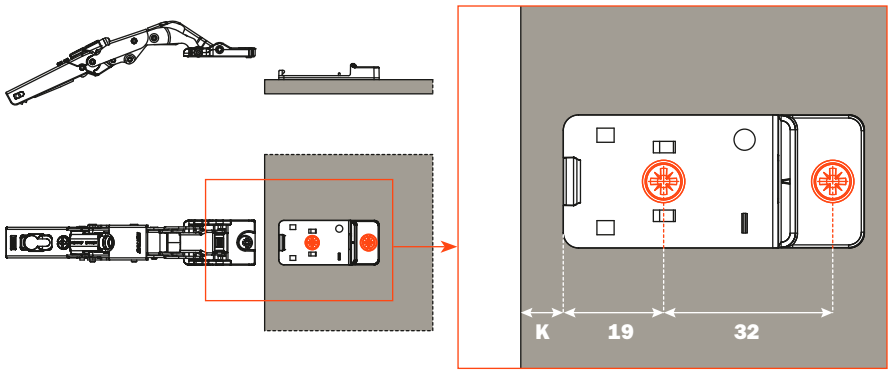

1) Fijar la placa a la puerta con los tornillos suministrados

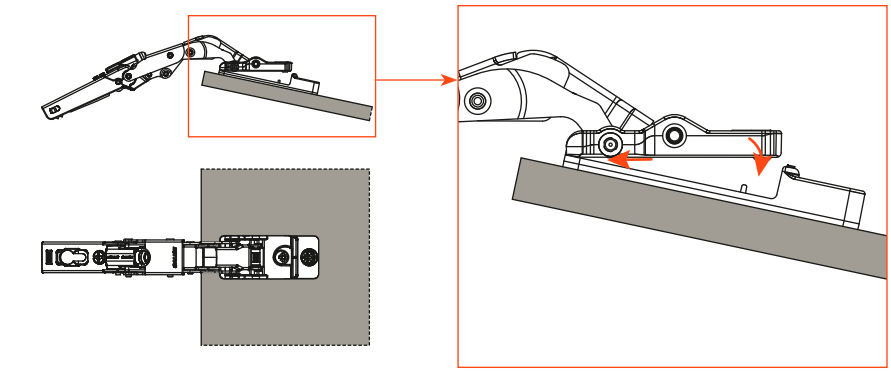

2) Cuando la placa está bien fijada, enganchar la bisagra.

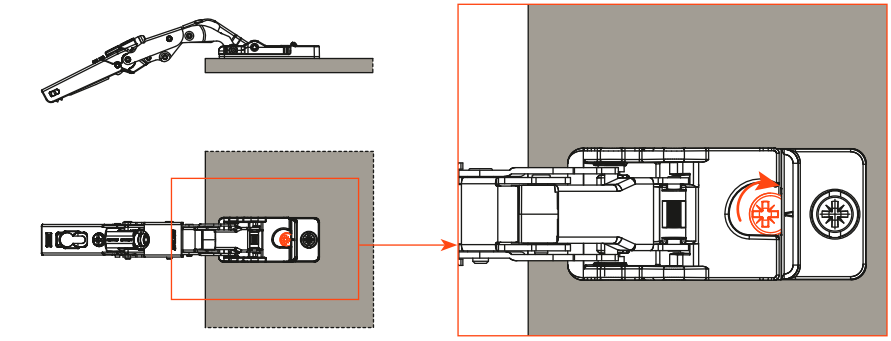

3) Girar el excéntrico de fijación.