CONSTITUTION

Pin Knife

Système de rangement de couteaux

D0KPXXK = Finition Aluminium
D0KPXXT = Finition Titane
Traitement soft touch, pour une plus grande stabilité des objets positionnés.

EMBALLAGE : carton 12 pièces

1) Ecrou à tête rectangulaire
2) Joint
3) Support
4) Goujon pour embout
5) Embout

D0B3LU300P = Finition Aluminium
D0B3LU300T = Finition Titane

EMBALLAGE : carton 16 pièces

6) Profilé: longueur de 3 mètres

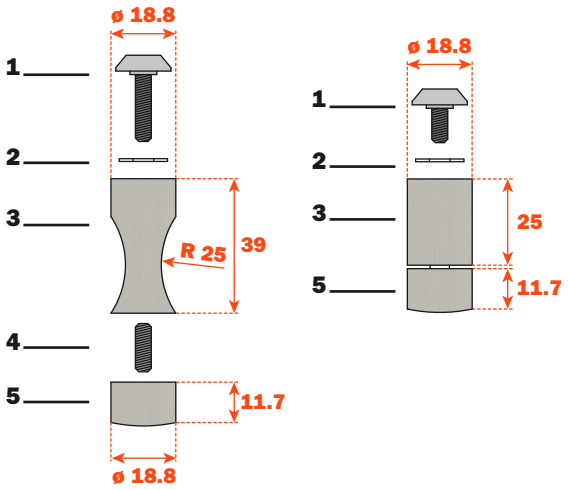

Les profilés peuvent être fixés en applique ou insérés dans des panneaux bois.
Vis de fixation du profilé à commander séparément. Voir page 27.

Poids maximal pour une paire de Pin Knife : 15 kg.