Excessories - prateleiras - tubo cabideiros e suportes para tubo

VE80DAHA0133B = Tubo cabideiros comprimento 1000 mm
VE80DAHA0233B = Tubo cabideiros comprimento 1500 mm
VE80GMRA00533B = Suportes laterais para tubo

Tubo cabideiros e suportes tubo para prateleira com quadro em alumínio H 36

- Material tubo: alumínio com pintura a pó, seção 15x30 mm
- Material suportes: zamak com pintura a pó
- Acabamento: marrom metalizado
- Carga aconselhada:
  - até 1200 mm: 30 kg
  - de 1201 mm a 1500 mm: 15 kg
- Embalagem: caixa com 20 peças, parafusos inclusos
- Tubo disponível sobre medida para pedidos superiores a 20 peças

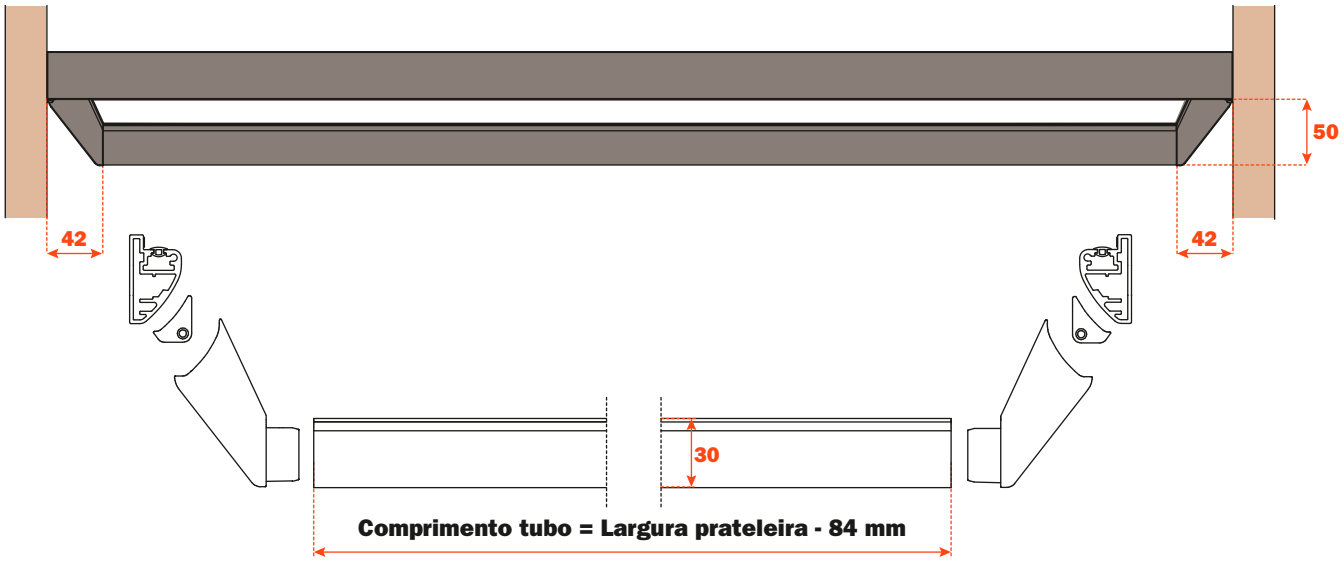

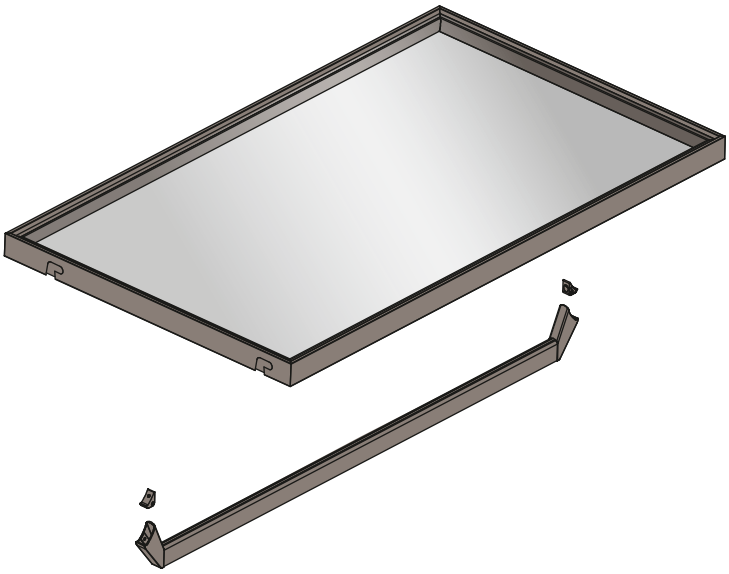

Parafusar os adaptadores na prateleira

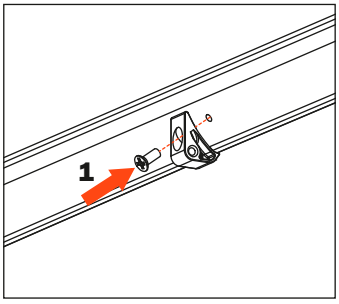

Colocar o tubo nos suportes e inserir nos adaptadores

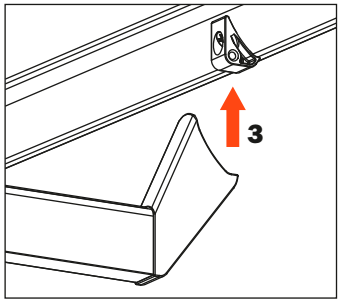

Parafusar os suportes para tubo nos adaptadores

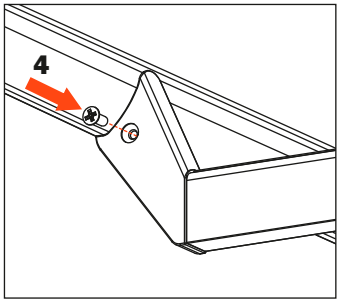
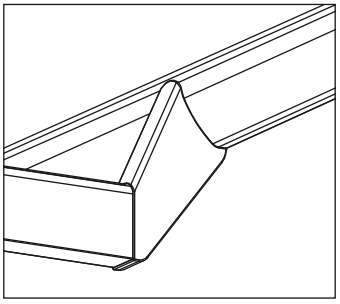
Vista frontal