Excessories - herausziehen - Schublade 4-seitig H 52

Schublade aus Aluminium, 4-seitig H 52

- Profilhöhe: 52 mm
- Max. Breite der Schublade: 1500 mm
- Material: Aluminium, mit Epoxid-Pulver lackiert
- Farbausführung: metal grey braun
- Ausgestattet mit Futura Führungen, Vollauszug
- Integrierte Höhen- und Seitenverstellungen
- Antikippsicherung
- Die Schubladen werden montiert geliefert und komplett mit Dichtung für Boden- oder Zubehörauflage ausgestattet
- Boden nicht im Lieferumfang enthalten
- Boden kann aus Holz oder Glas sein

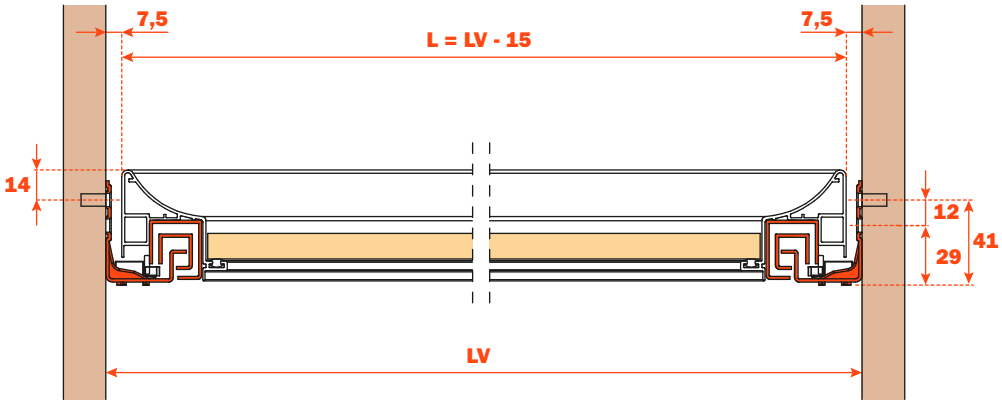

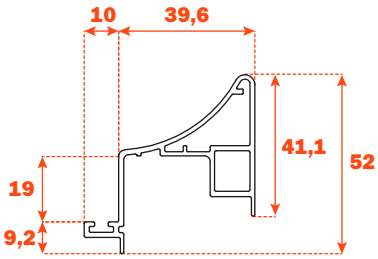

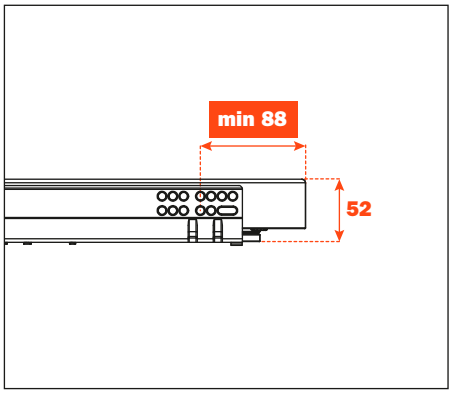

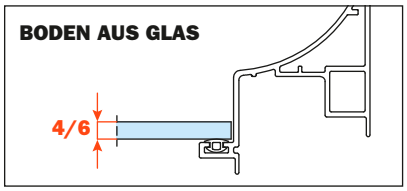

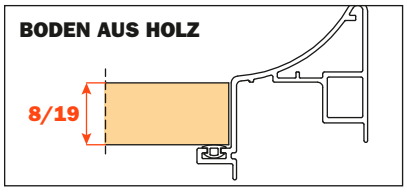

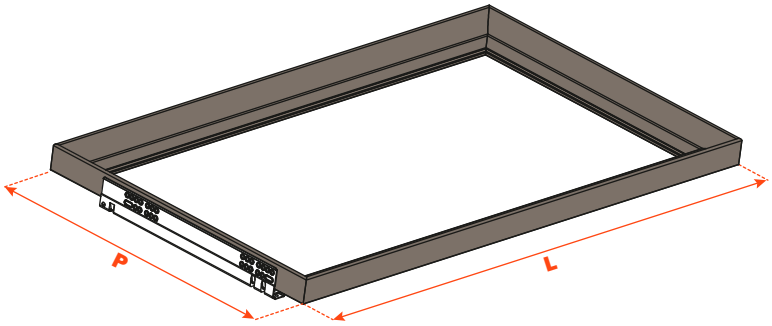

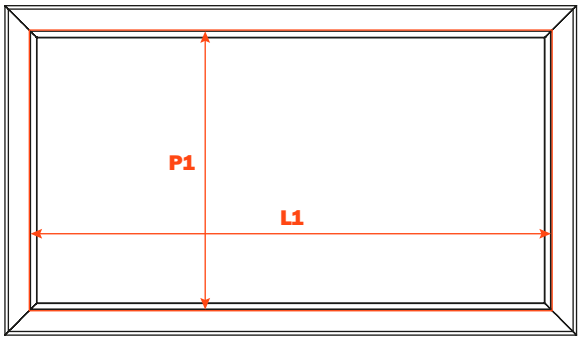

Länge der Führung (LN) mm	Breite der Schublade (L) mm	Innenbreite (L1) mm	Tiefe der Schublade (P) mm	Innentiefe (P1) mm
350	LV - 15	L - 80	390	310
400			440	360
450			490	410
470			510	430
500			540	460