Excessories - herausziehen - Schublade 3-seitig H 128 - Holzfront

Schublade aus Aluminium, 3-seitig H 128
HOLZFRONT H 150

- Profilhöhe: 128 mm
- Max. Breite der Schublade: 1500 mm
- Material: Aluminium, mit Epoxid-Pulver lackiert
- Farbausführung: metal grey braun
- Ausgestattet mit Futura Führungen, Vollauszug
- Integrierte Höhen- und Seitenverstellungen
- Antikippsicherung
- Die Schubladen werden montiert geliefert und komplett mit Dichtung für Boden- oder Zubehörauflage ausgestattet
- Front und Boden nicht im Lieferumfang enthalten
- Boden kann aus Holz oder Glas sein

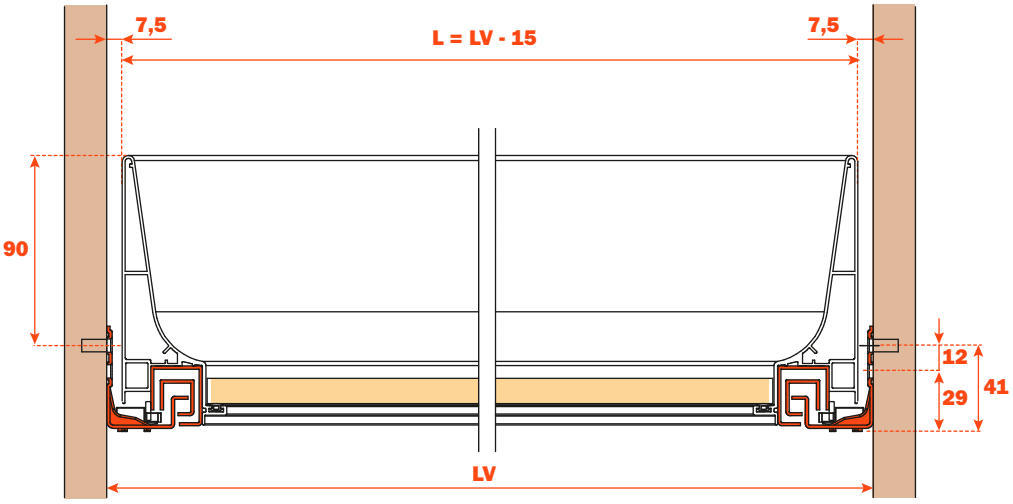

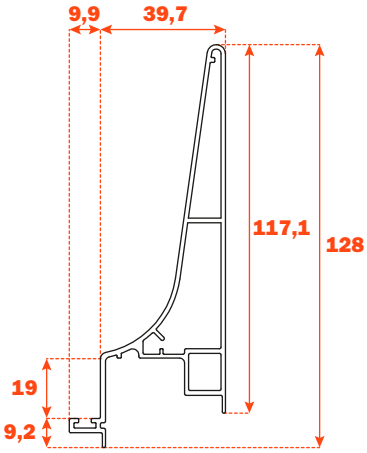

MONTAGE MIT HOLZFRONT,
12 mm STÄRKE

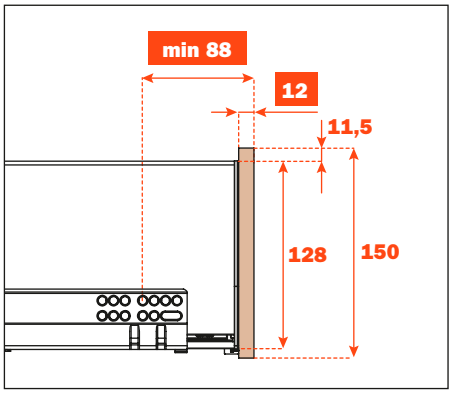

MONTAGE MIT HOLZFRONT,
19 mm STÄRKE

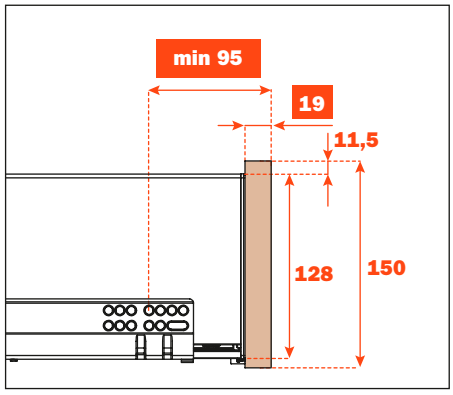

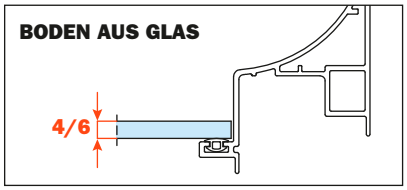

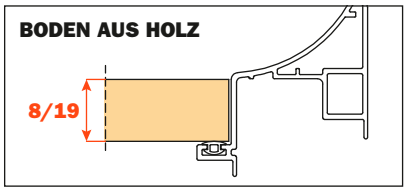

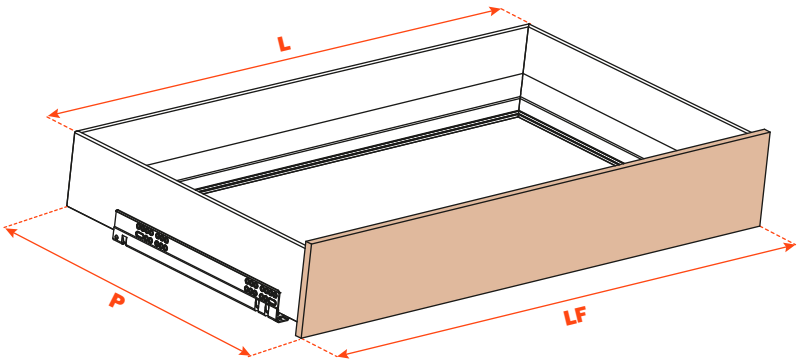

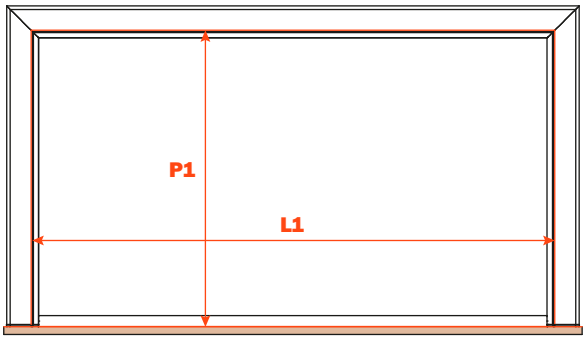

Kit für die Befestigung der Front (separat bestellen)

1. Euroschrauben 6,3 x 14 mm TPSV
2. Befestigungskappen
3. Alu-Profil
4. Verbindungselemente

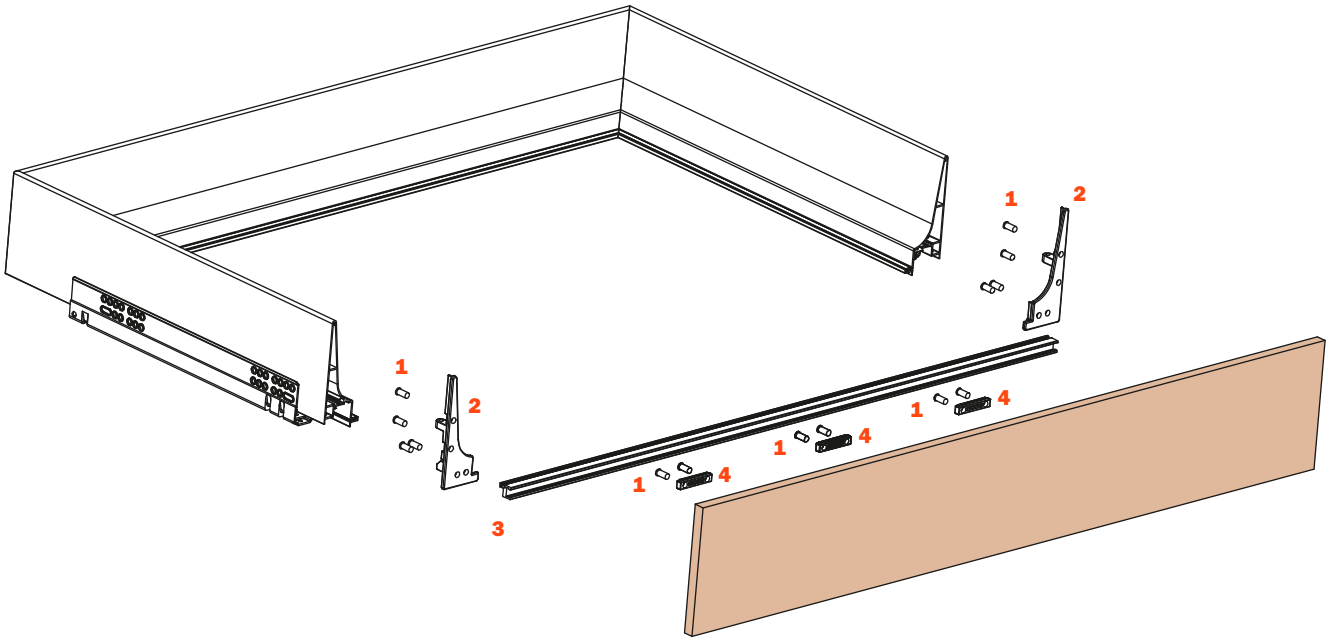

Bohrungen an der Front

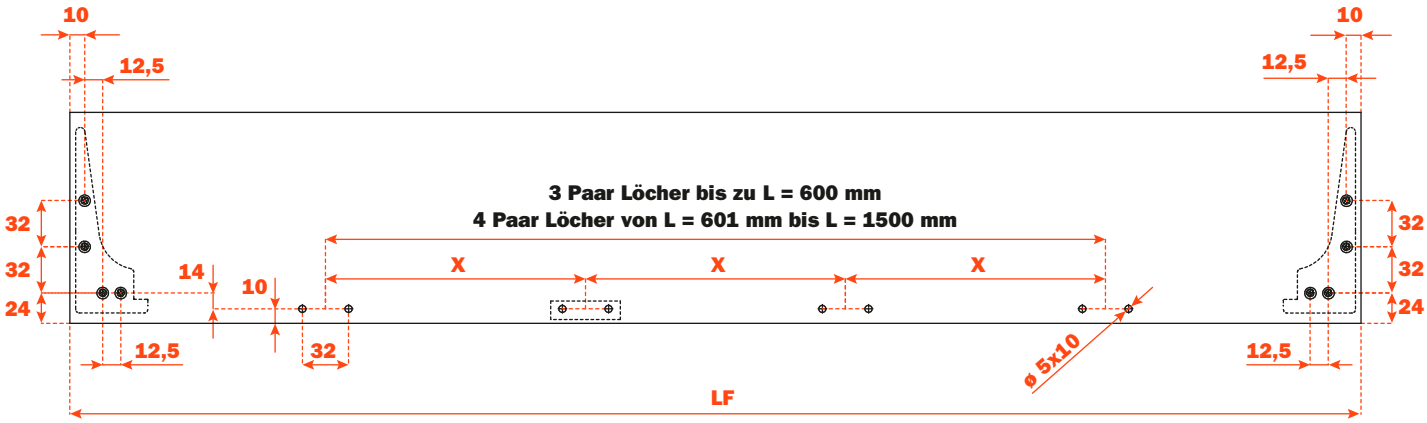

Länge der Führung (LN) mm	Breite der Schublade (L) mm	Breite der Front (LF) mm	Innenbreite (L1) mm	Tiefe der Schublade (P) mm + Holzfront 12 mm	Tiefe der Schublade (P) mm + Holzfront 19 mm	Innentiefe (P1) mm
350				390	397	338
400				440	447	388
450	LV - 15	LV - 6	L - 80	490	497	438
470				510	517	458