PACTA

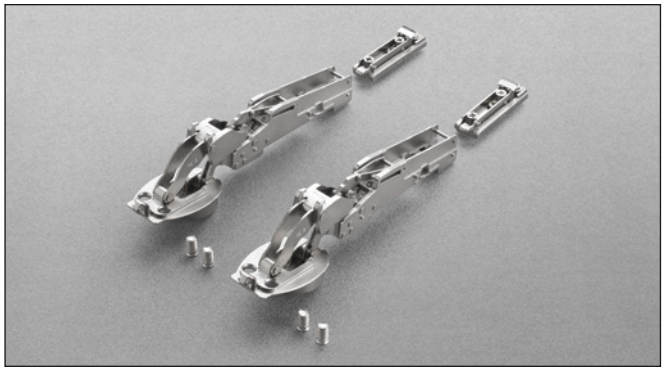

Informazioni tecniche

Cerniera per ante a ribalta con apertura decelerata.
Chiusura automatica.

Fissaggio sulla base del mobile con base longitudinale a innesto automatico (BAPGR29/16).
Foratura dell'anta ø35.
Profondità della scatolina 13 mm.
Apertura 90°.
"K" fisso da 4.5 mm.

Pacta è testata secondo la norma UNI EN 15828:2010 Livello 3 (250N).

Forature

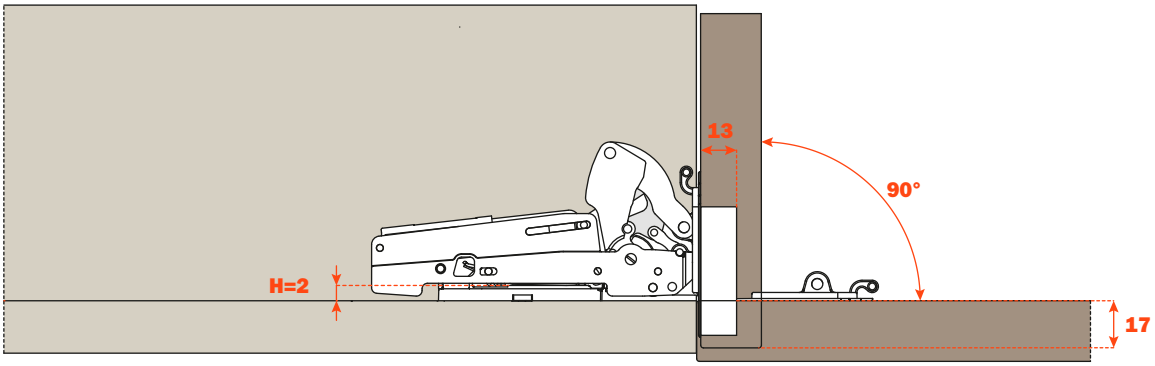

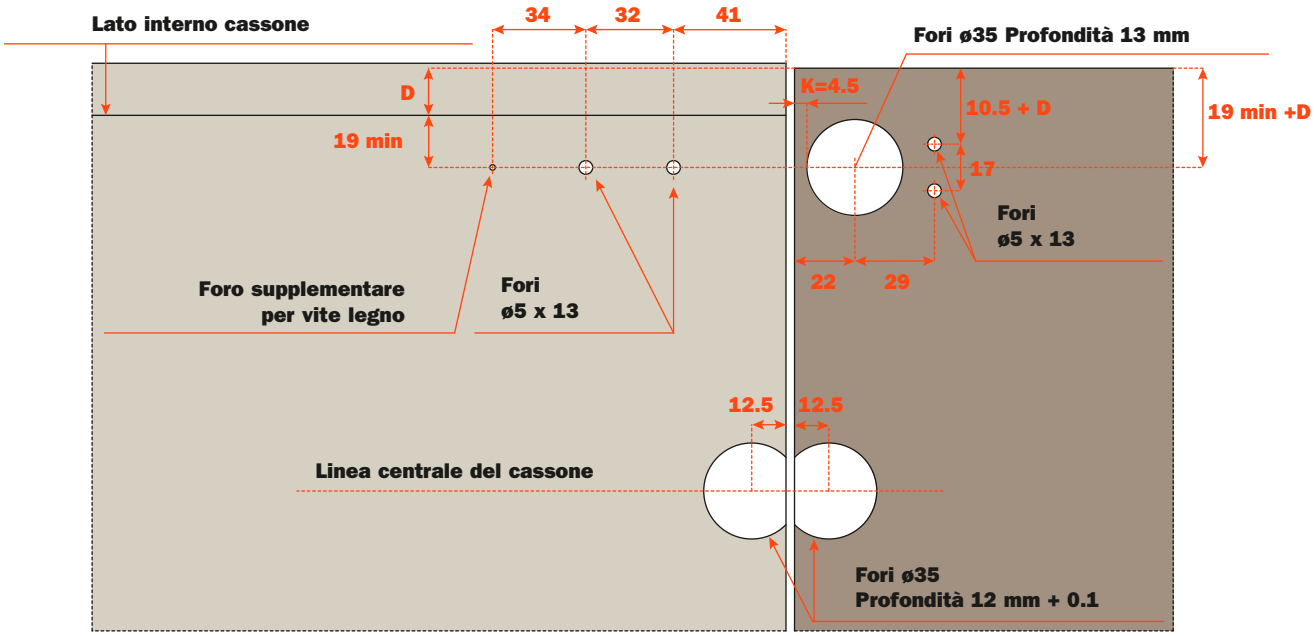

Spazio occorrente per l'apertura dell'anta

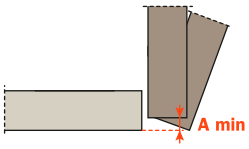

	T=	16	17	18	19	20	21	22	23	24	25	26	27	28
K=4.5	A=	1.3	2.1	3	3.9	4.8	5.7	6.6	7.5	8.5	9.4	10.4	11.3	12.3