Wind - Tabelle

Tabelle zur Ermittlung des Systems im Verhältnis zu der Abmessung und dem Gewicht der Tür mit einem Paar Wind Systeme.
Für Türen mit großen Maßen und Gewicht ist es möglich, mehr als zwei Systeme auf der gleichen Tür zu verwenden. Diese Systeme können an Zwischenseiten oder mit dem zusätzlichen Aufnahmeadapter befestigt werden (Seite 8). In diesem Fall prüfen Sie bitte die Tabelle für den Türaufschlag auf dem Oberboden des Möbels (D1).
Wir empfehlen, die Anwendung immer durch praktische Ausführung zu überprüfen. Wenden Sie sich bitte an unseren technischen Kundendienst für die beste Lösung.

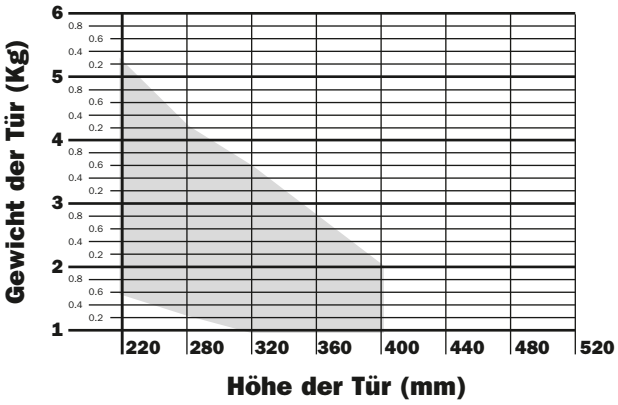

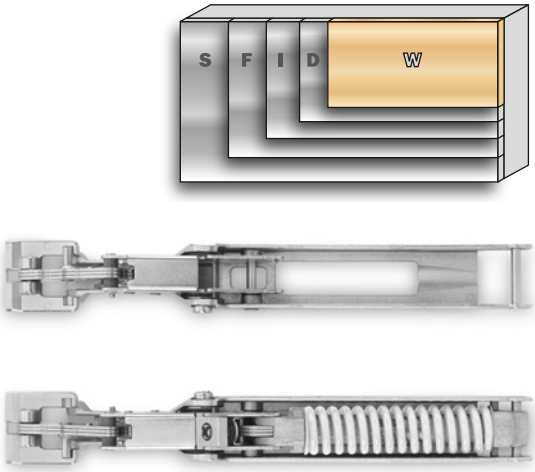

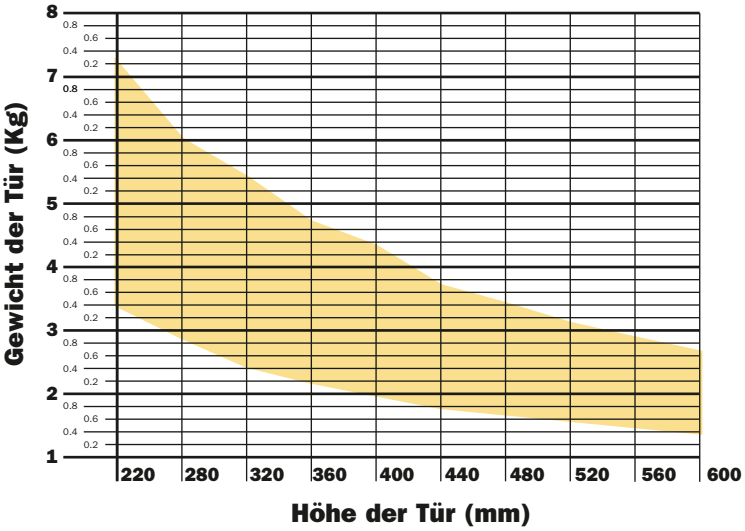

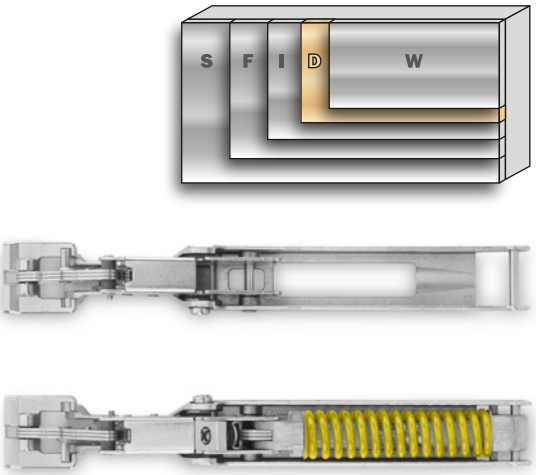

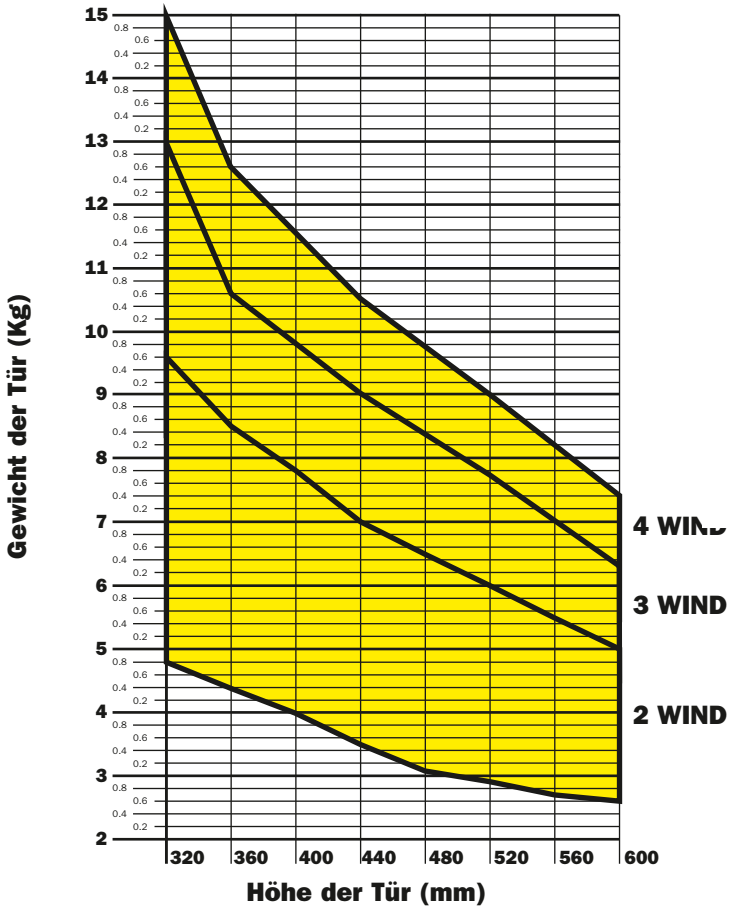
Gewicht der Tür (Kg)
15
14
13
12
11
10
9
8
7
6
5
4
3
2
0.8
0.6
0.4
0.2
320
360
400
440
480
520
560
600
Höhe der Tür (mm)
4 WIND
3 WIND
2 WIND

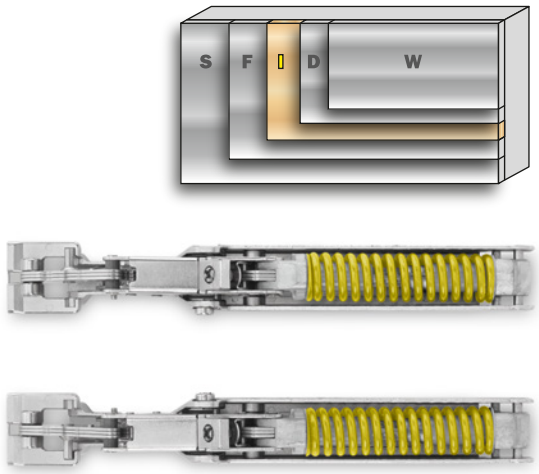
S
F
I
D
W

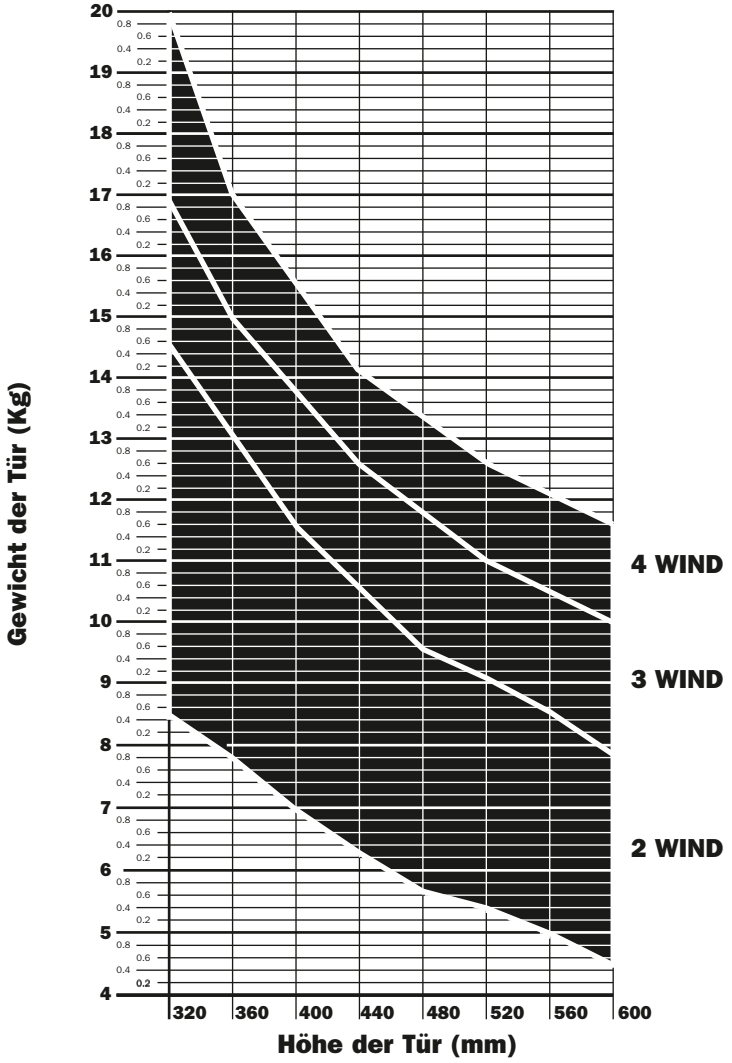
Gewicht der Tür (Kg)
20
19
18
17
16
15
14
13
12
11
10
9
8
7
6
5
4
0.8
0.6
0.4
0.2
320
360
400
440
480
520
560
600
Höhe der Tür (mm)
4 WIND
3 WIND
2 WIND

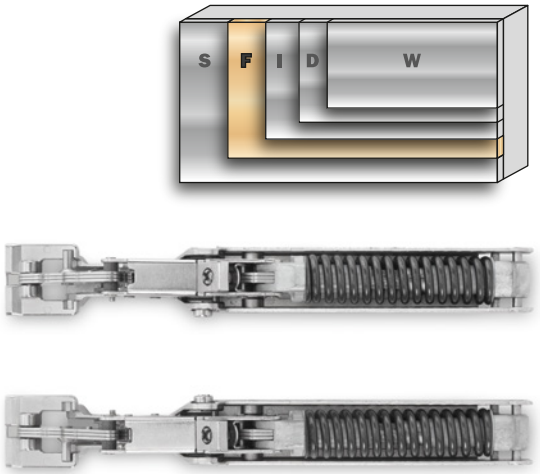
S
F
I
D
W
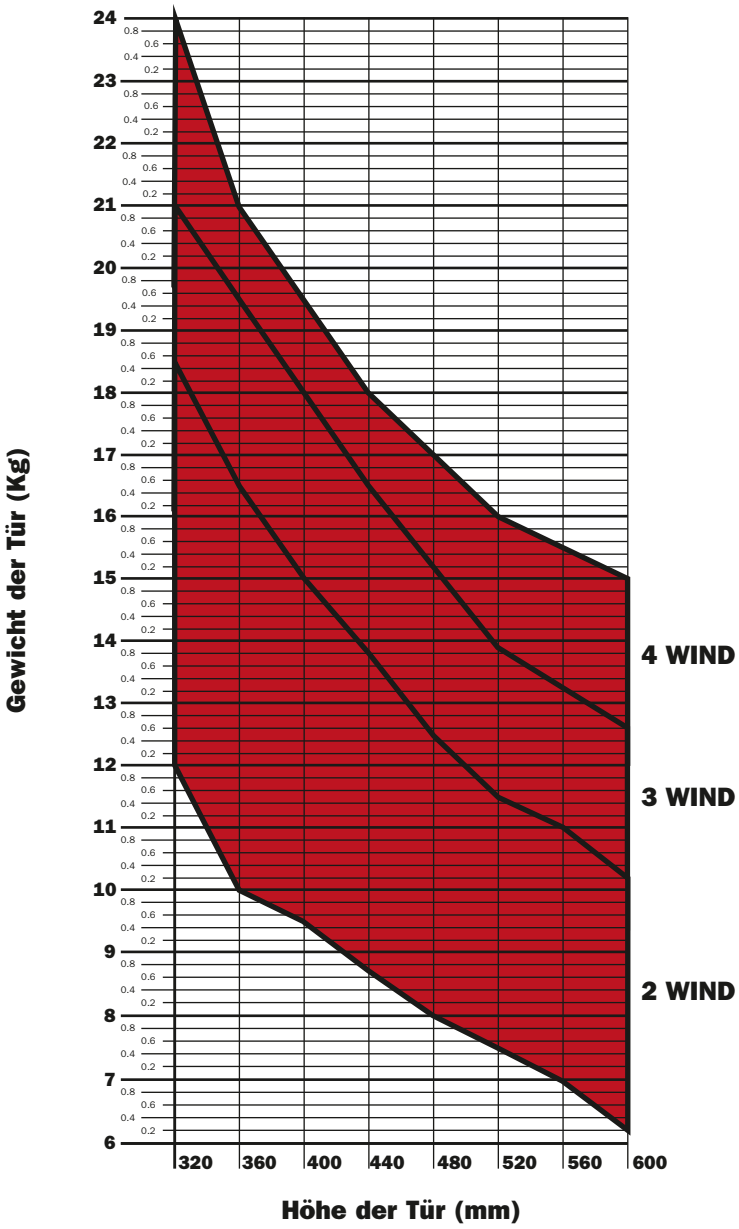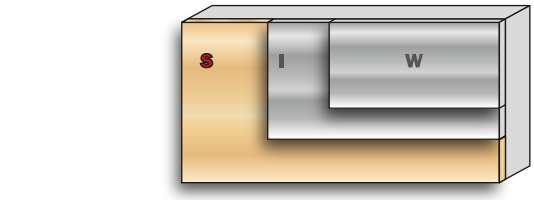
Wind - Tabelle