Silentia+





Serie C1Z Für Rahmenprofile aus Metall Komplementärscharniere

Technische Informationen

Für Türen mit positivem Winkelanschlag. Sonderscharniere für den Einsatz in Metallprofilen (z.B. Glastüren mit Metallrahmen).
105° Öffnungswinkel.
Wir empfehlen selbstschneidende Senkkopfschrauben ø 2.9x6.5
UNI 6955 - DIN 7982 für die Befestigung der Scharniere C1Z6.
Passend für alle traditionellen Montageplatten Serie 200 und alle Domi Blitz-Montageplatten.

Verpackung Matt-vernickelte: Ausführung Karton 150 Stück • Palette 3.600 Stück

Alle Scharniere sind in Titanium-Ausführung erhältlich. Überprüfen Sie mit dem Vertriebsbüro die Mindestbestellmenge und ändern Sie die Art. - Nr. wie im folgenden Beispiel gezeigt:

- C1Z6EE**9** = Matt-vernickelt
- C1Z6EE**6** = Titanium

Kröpfung **30°**



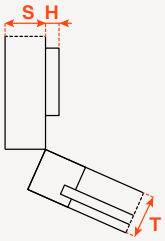

	Mit gedämpfter Schließung Matt-vernickelte Ausführung
	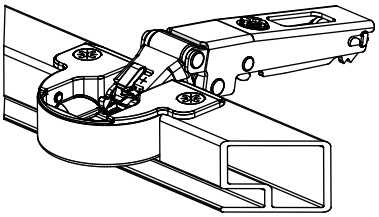
	C1Z6EE9

Kröpfung **45°**



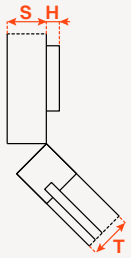

	Mit gedämpfter Schließung Matt-vernickelte Ausführung
	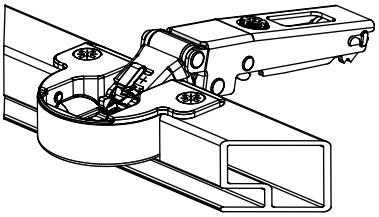
	C1Z6ME9

Bohrung des Rahmenprofils aus Metall

Selbstschneidende Senkkopfschrauben ø 2.9 x 6.5 UNI 6955 - DIN 7982

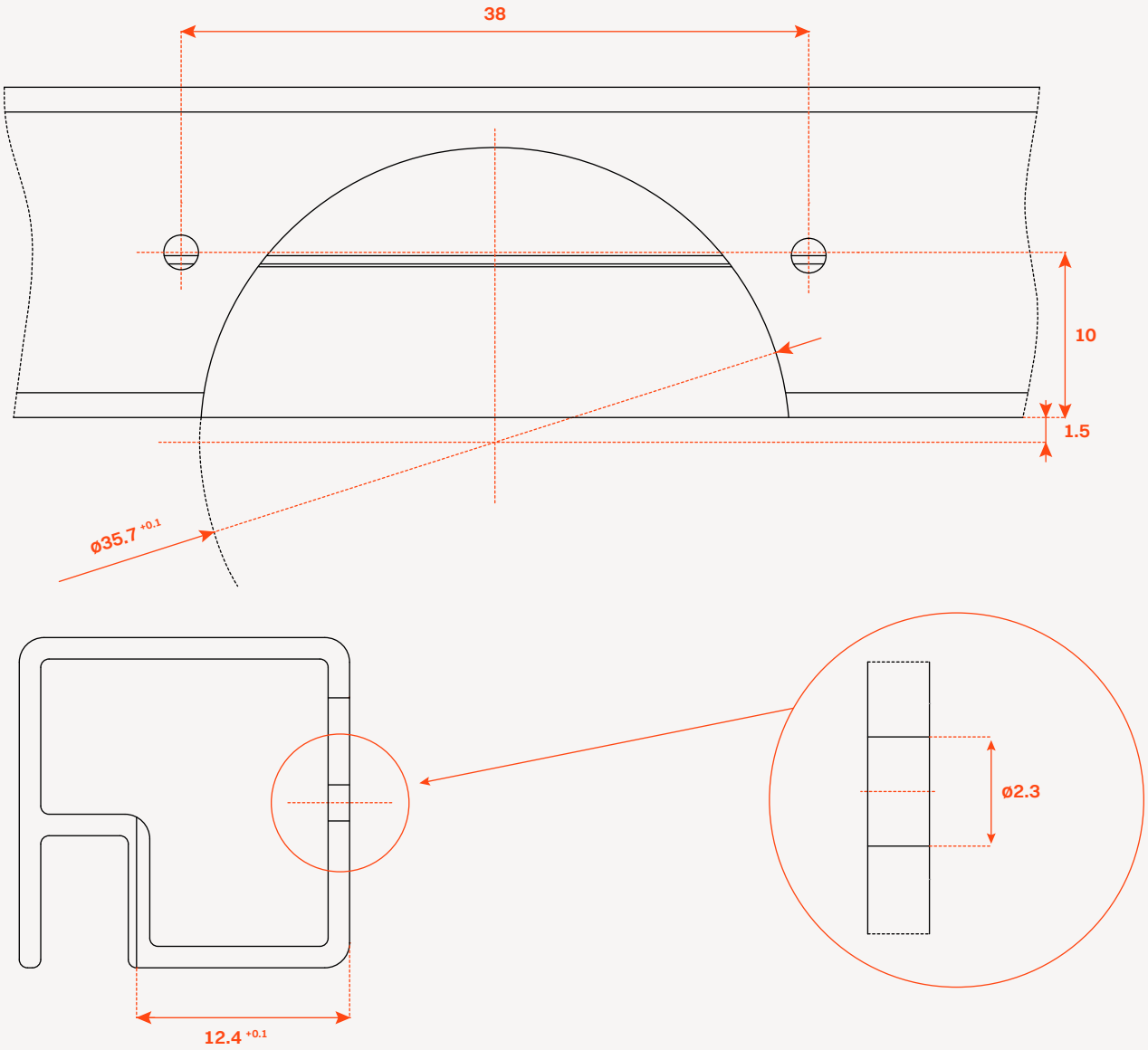

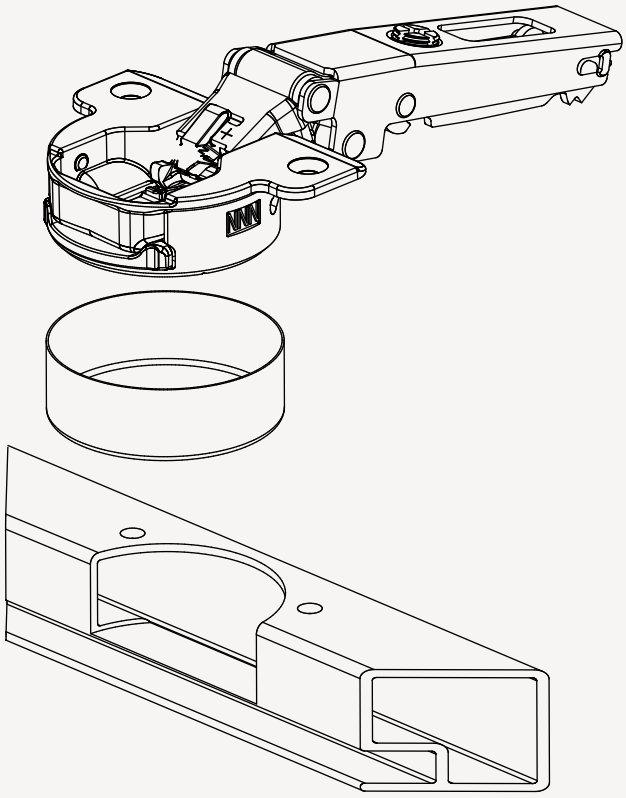

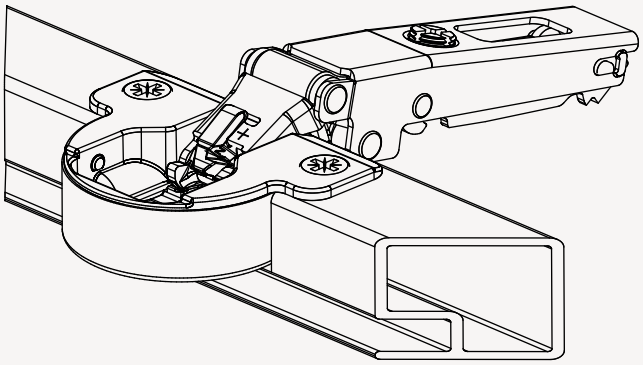

	Artikelnummer	Beschreibung
	D1Z6HSK	Topfabdeckung für Scharniere (separat zu bestellen).