## Complementari

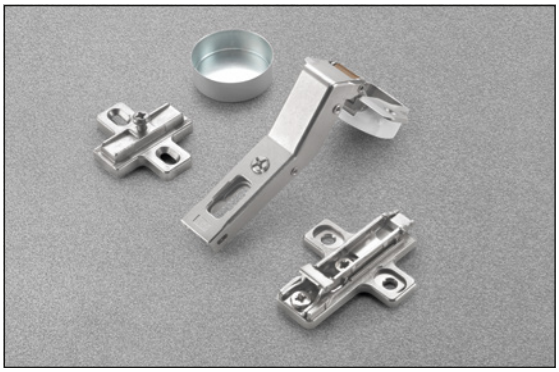

### Informazioni tecniche

**Per ante con montaggio ad angolo positivo.**
**Cerniere progettate per l'inserimento in profilati metallici.**
Apertura 105°.
Per il fissaggio delle cerniere C1Z6 si consiglia l'impiego di viti a testa svasata piana ø 2.9x6.5 UNI 6955 - DIN 7982 autofilettanti.
Adattabili a tutte la basi tradizionali Serie 200 e a tutte le basi Domi a innesto rapido.

**Imballi finitura Nichel** • Scatole 150 pezzi · Pallet 3.600 pezzi
**Imballi finitura Titanio** Verificare con l'ufficio vendite il quantitativo minimo d'ordine

Tutte le cerniere sono disponibili in finitura titanio; per ordinarle modificare il codice come da esempio sotto:

Esempio: C1Z6EE**9** = nichel · C1Z6EE**6** = titanio

Collo **30°**

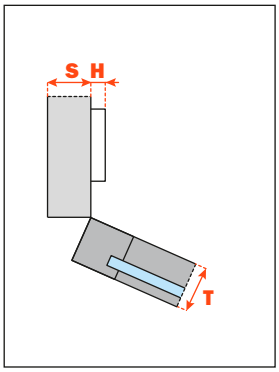


| | | | | | | | |
|---|---|---|---|---|---|---|---|
| | | | **Chiusura decelerata Finitura Nichel** | | | | |
| | | | 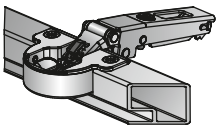 | | | | |
| | | | | | | | |
| | | | C1Z6EE9 | | | | |

Collo **45°**

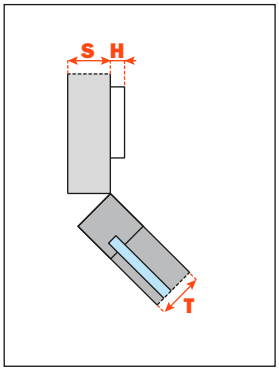


| | | | | | | | |
|---|---|---|---|---|---|---|---|
| | | | **Chiusura decelerata Finitura Nichel** | | | | |
| | | | 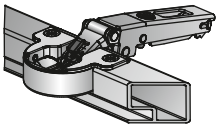 | | | | |
| | | | | | | | |
| | | | C1Z6ME9 | | | | |

## Foratura del profilo in alluminio

Per il fissaggio delle cerniere C1Z6 si consiglia l'impiego di viti a testa svasata piana ø 2.9x6.5 UNI 6955 - DIN 7982 autofilettanti.

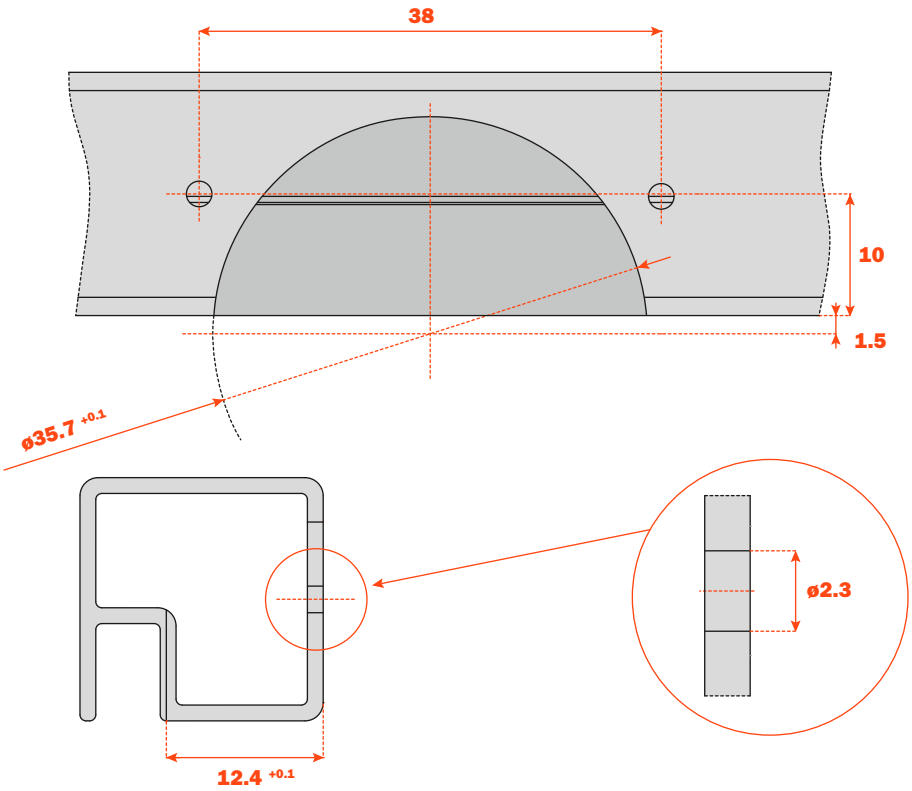


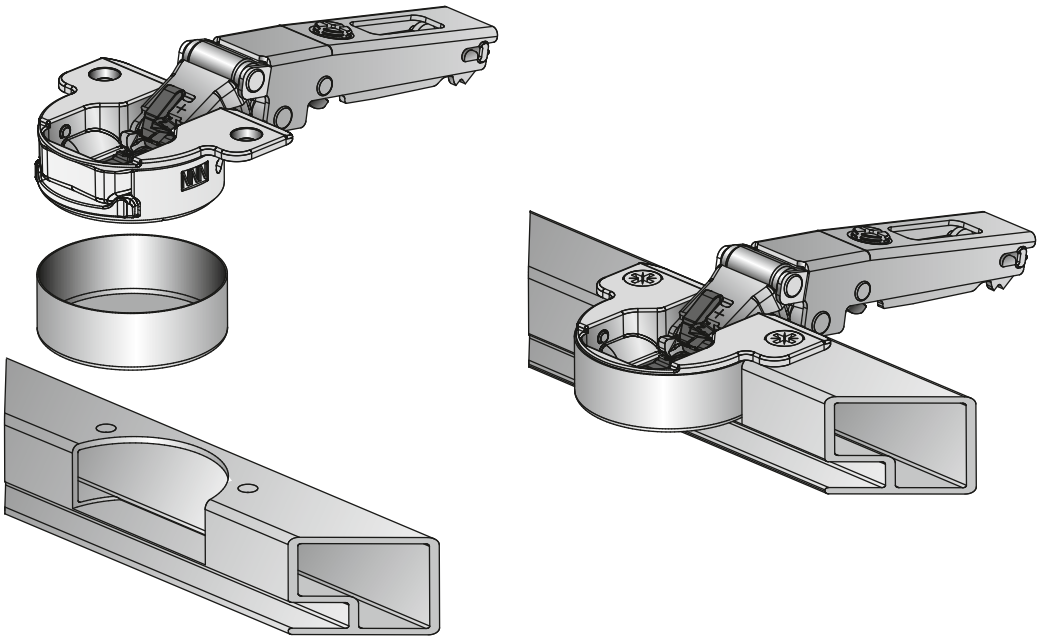

## D1Z6HSK

Copri scatolina per cerniere da ordinare a parte.