Silentia+ • Serie 200 für dicke Türen • Technische Merkmale

Scharniere mit verstellbarem, im Topf integriertem Dämpfungssystem mit 2 Siliconöldämpfern.

Der innovative Schalter ermöglicht die Verstellung der Dämpfungskraft.

35 mm Topfdurchmesser.

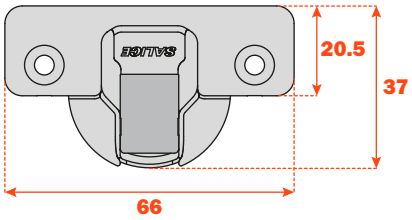

Alle Scharniere sind in Titanium-Ausführung erhältlich; für die Bestellung ändern Sie die Art. - Nr. wie im folgenden Beispiel gezeigt.

Beispiel: C2ABAE**9** = Matt-vernickelt
C2ABAE**6** = Titanium

Matt-vernickelte Ausführung

Titanium Ausführung

Orientierungshilfe für die Anzahl der Scharniere in Bezug auf die Abmessung und das Gewicht der Tür.

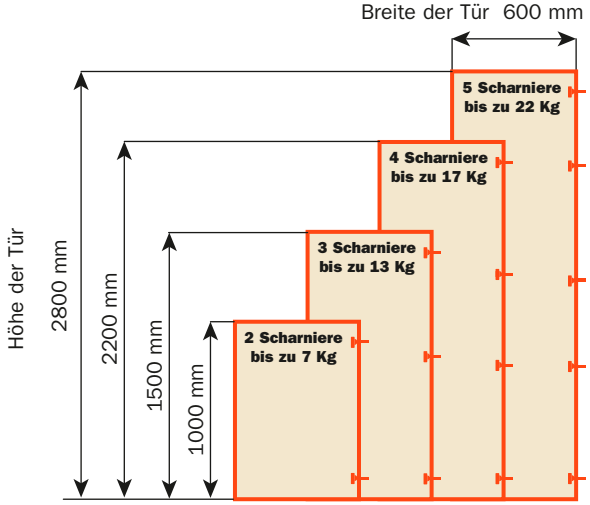

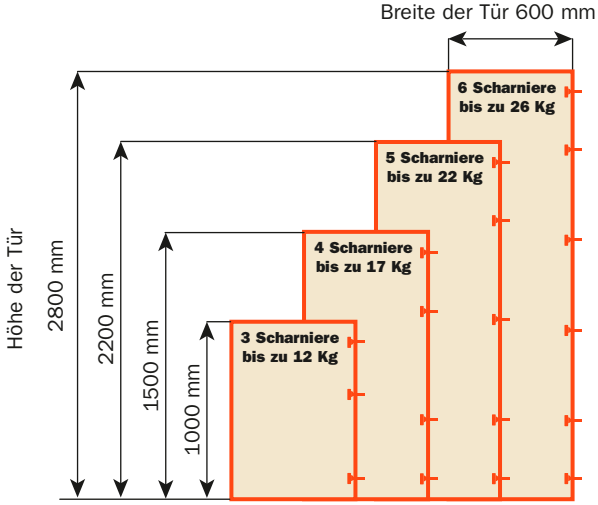

Verstellungen

Stufenlose seitliche Verstellung von -1.5 mm bis +4.5 mm.
Höhenverstellung ±2 mm.
Tiefenverstellung mit Montageplatten Serie 200 +2.8 mm.
Tiefenverstellung mit Domi Blitz-Montageplatten von -0.5 bis +2.8 mm.
Gleitschutz-Sicherheitssperrung.

Montageplatten

Symmetrische und asymmetrische Montageplatten Serie 200 aus Stahl oder Zinkdruckguß mit matt-vernickelter Oberfläche.
Schnellmontage bei Domi Blitz-Montageplatten.
Positionierung mit vorbestimmtem Endanschlag bei traditionellen Montageplatten Serie 200.

N.B. : Schraubenzieher Pozidrive Nr. 2 für alle Schrauben verwenden.

Silentia+ • Serie 200 für dicke Türen • 155° Öffnung

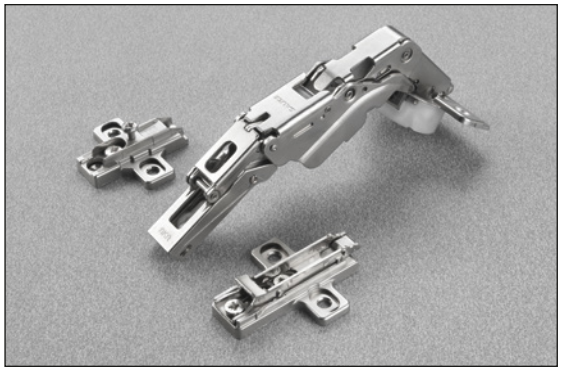

Technische Informationen

Scharniere für Türen mit min. 16 mm Stärke.
Scharniere mit größerem Öffnungswinkel und kleiner Bauhöhe.
Topftiefe = 13.5 mm.
155° Öffnungswinkel.
Topfabstand (K): von 3 bis 9 mm.
Passend für alle traditionellen Montageplatten Serie 200 und alle Domi Blitz-Montageplatten.

Zur Begrenzung der Scharnieröffnung, siehe Kapitel “Zubehör” auf Seite 75.

Notwendiger Raum für die Öffnung der Tür

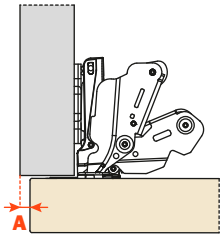

	T=	16	18	20	22	24	25	26	27	28
K=3	A=	0.0	0.0	0.0	0.0	0.0	0.10	0.40	0.75	1.20
K=4	A=	0.0	0.0	0.0	0.0	0.0	0.15	0.45	0.85	1.35
K=5	A=	0.0	0.0	0.0	0.0	0.0	0.20	0.50	0.95	120° 1.70
K=6	A=	0.0	0.0	0.0	0.0	0.0	0.25	0.60	1.10	120° 1.95
K=7	A=	0.0	0.0	0.0	0.0	0.0	0.30	0.70	1.30	92° 2.30
K=8	A=	0.0	0.0	0.0	0.0	0.0	0.35	0.85	120° 1.70	92° 2.80
K=9	A=	0.0	0.0	0.0	0.0	0.15	0.55	1.20	92° 2.15	

Mit Öffnungsbegrenzer bis 92° art. S2BM37XG
Mit Öffnungsbegrenzer bis 120° art. S2AM37XG

Eine Abrundung der Tür reduziert die Werte von “A”

Korpusse mit ausziehbaren Fächern und Böden

Bei 90°, einer Montageplatte H=0 und einem Scharnier mit gerader Lasche öffnet sich die Tür mit seitlichem Ausschwenken von 6 mm.

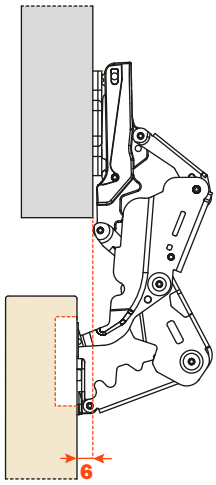

Türeinschlag

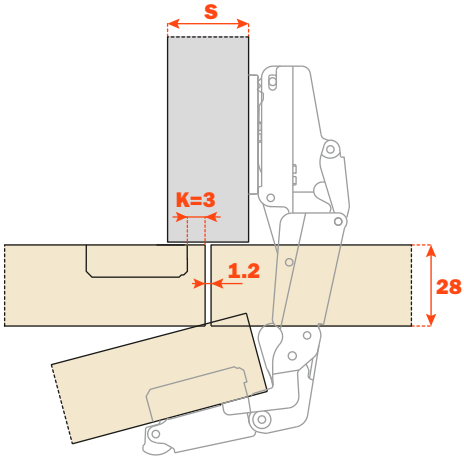

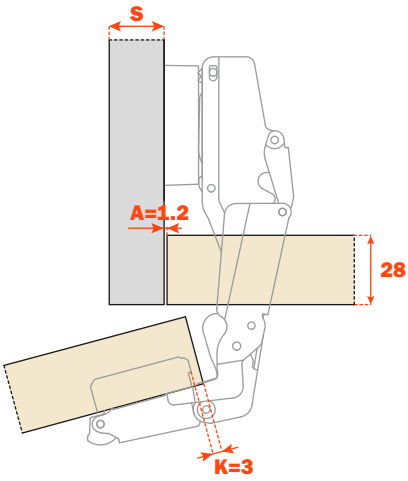

Verpackung Matt-vernickelte Ausführung
Karton 100 Stück · Palette 2.400 Stück
Verpackung Titanium Ausführung
Überprüfen Sie mit dem Vertriebsbüro die Mindestbestellmenge

Alle Scharniere sind in Titanium-Ausführung erhältlich; für die Bestellung ändern Sie die Art. - Nr. wie im folgenden Beispiel gezeigt.
Beispiel: C2AKAE**9** = Matt-vernickelt
C2AKAE**6** = Titanium

Verwenden Sie diese Formel, um den Scharnierarm, den Topfabstand "K" sowie die Montageplattenhöhe "H" zu bestimmen, die nötig sind, um jede Anschlagsituation zu lösen.

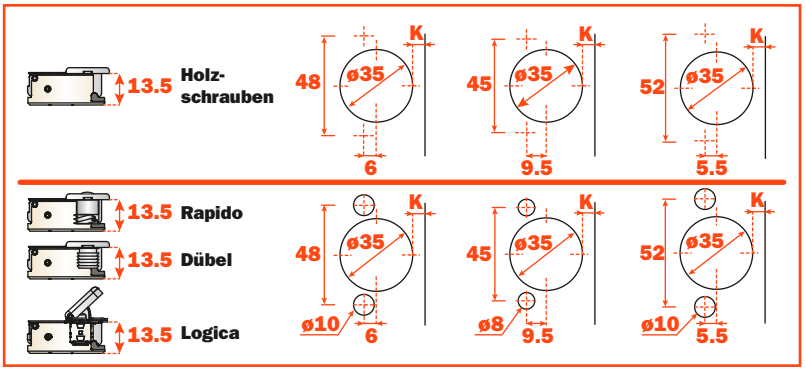

Kröpfung **0**

H= 15 + K - **(D)**

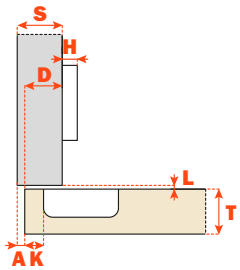

	Mit gedämpfter Schließung Matt-vernickelte Ausführung					
Befestigung	48	45	52			
Holzschrauben	C2AKAE9	C2PKAE9	C2UKAE9			
Rapido	C26KAE9	C27KAE9	C22KAE9			
Dübel	C2BKAE9	C2RKAE9	C2WKAE9			
Logica	C2IKAE9	C2JKAE9	C2QKAE9			

Kröpfung **5**

H= 10 + K - **(D)**

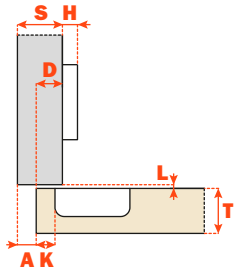

	Mit gedämpfter Schließung Matt-vernickelte Ausführung					
Befestigung	48	45	52			
Holzschrauben	C2AKDE9	C2PKDE9	C2UKDE9			
Rapido	C26KDE9	C27KDE9	C22KDE9			
Dübel	C2BKDE9	C2RKDE9	C2WKDE9			
Logica	C2IKDE9	C2JKDE9	C2QKDE9			

Kröpfung **9**

H= 6 + K - **(D)**

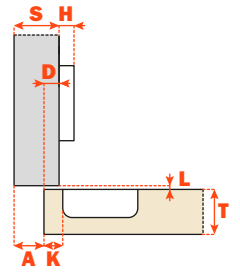

	Mit gedämpfter Schließung Matt-vernickelte Ausführung					
Befestigung	48	45	52			
Holzschrauben	C2AKGE9	C2PKGE9	C2UKGE9			
Rapido	C26KGE9	C27KGE9	C22KGE9			
Dübel	C2BKGE9	C2RKGE9	C2WKGE9			
Logica	C2IKGE9	C2JKGE9	C2QKGE9			

Kröpfung **17**

H= -2 + K + A

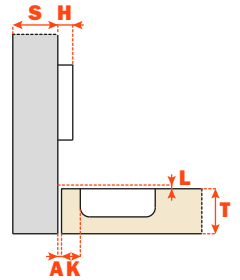

	Mit gedämpfter Schließung Matt-vernickelte Ausführung					
Befestigung	48	45	52			
Holzschrauben	C2AKPE9	C2PKPE9	C2UKPE9			
Rapido	C26KPE9	C27KPE9	C22KPE9			
Dübel	C2BKPE9	C2RKPE9	C2WKPE9			
Logica	C2IKPE9	C2JKPE9	C2QKPE9			