Tabelas indicativa para a escolha do Smove da utilizar com base no peso e na dimensão da porta.
Aconselha-se fazer sempre uma prova prática de montagem para verificar a aplicação correta do produto.

DRBWXXYXI





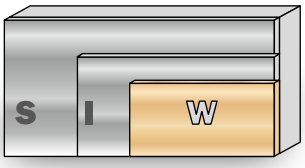

Para portas compostas por materiais particularmente leves, poderá ser suficiente somente a utilização de um smove.

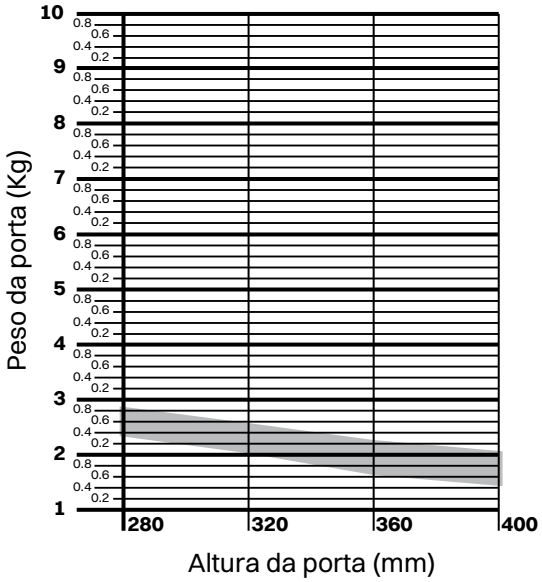

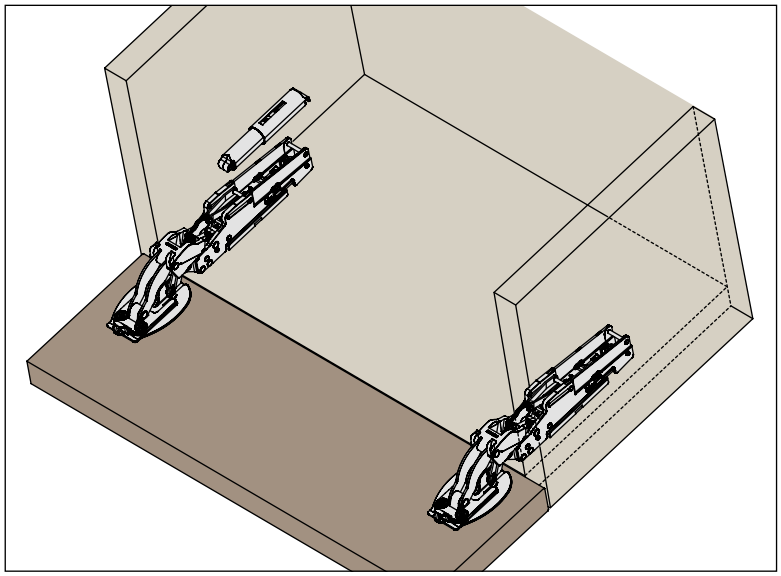

DRBWXXYXI





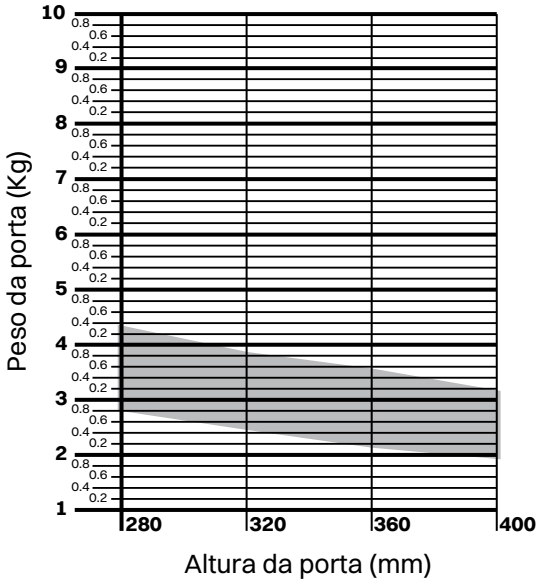

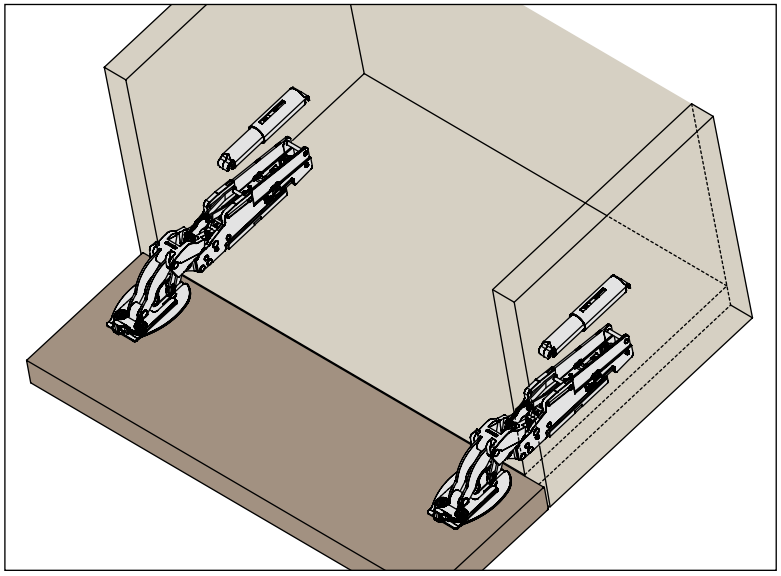

DRBIXXYXI





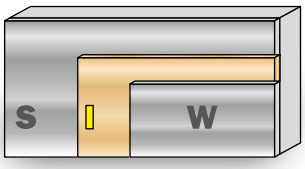

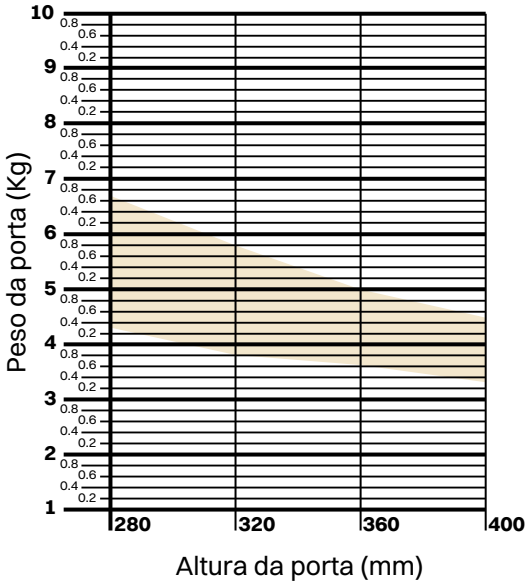

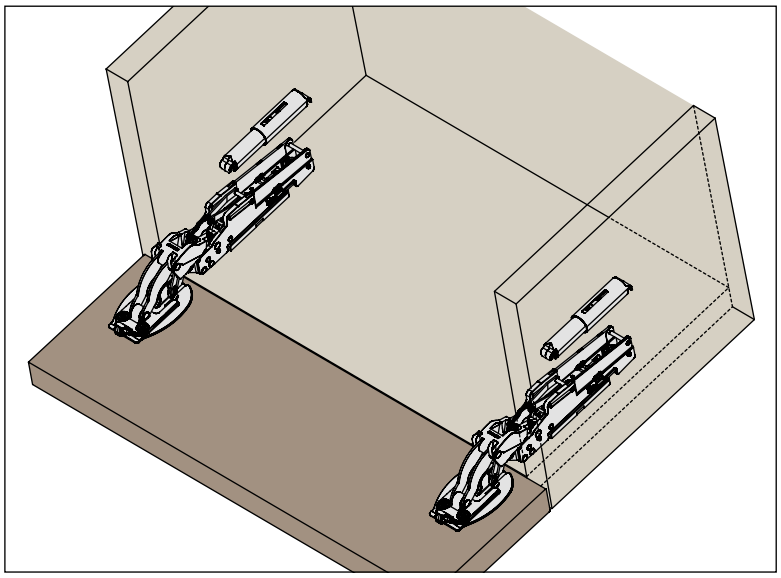

DRBSXXYXI





