Tabelle per la scelta dello Smove da utilizzare in base al peso e alla dimensione dell'anta.
Si consiglia di fare sempre una prova pratica di montaggio per verificare l'applicazione.

DRBWXXYXI





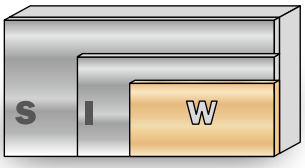

Per ante realizzate con materiali particolarmente leggeri può essere sufficiente l'utilizzo di un solo Smove.

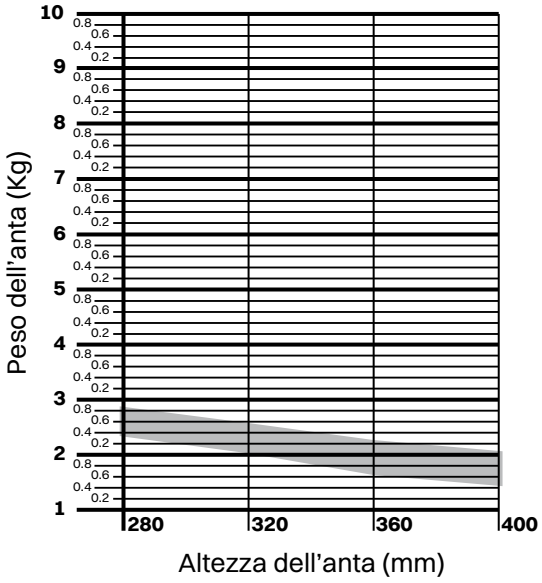

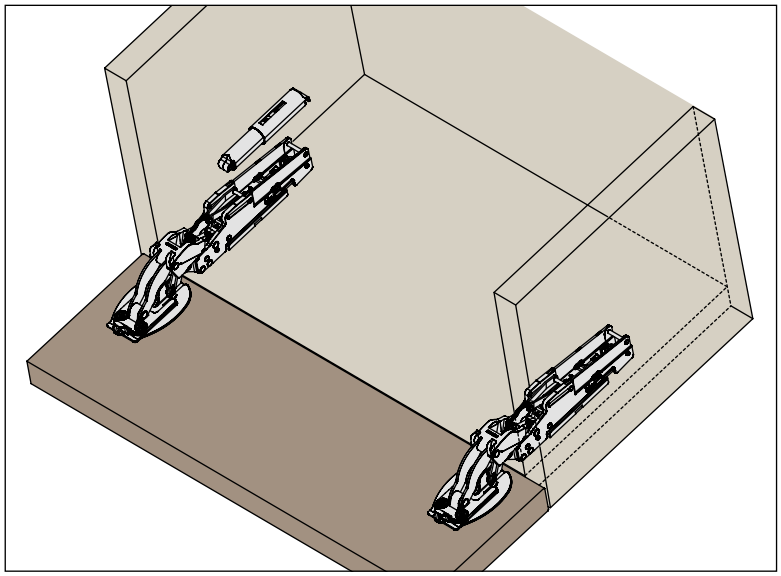

DRBWXXYXI





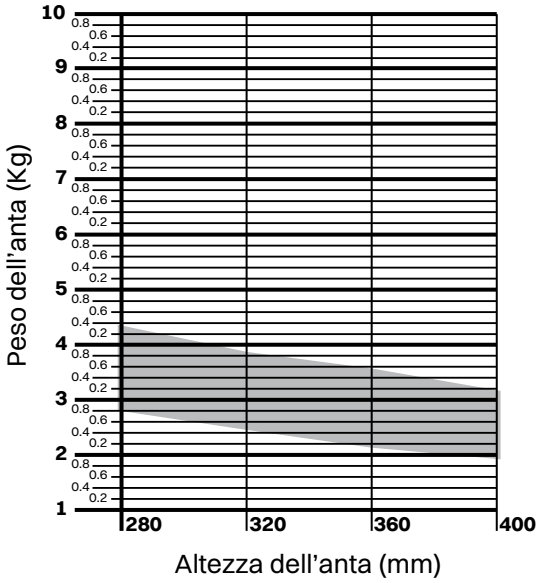

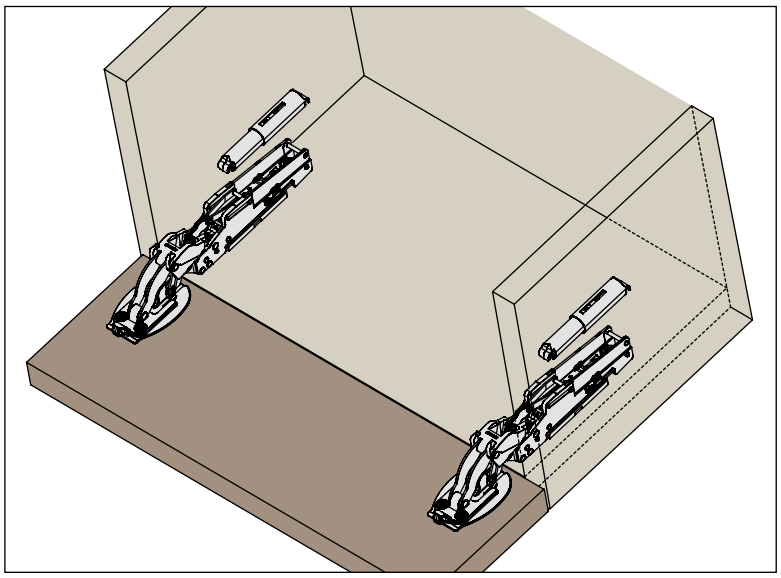

DRBIXXYXI





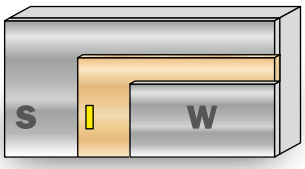

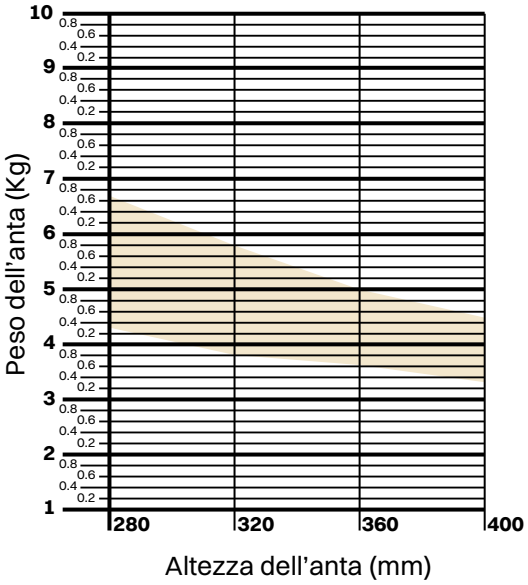

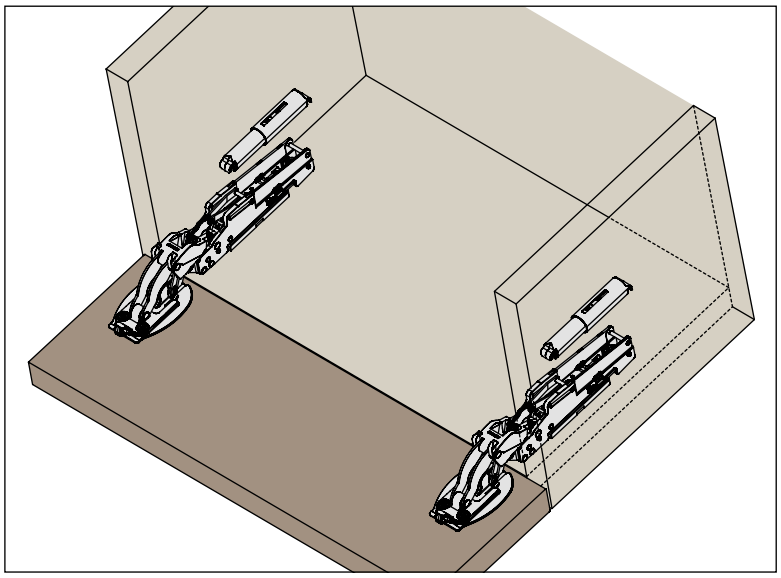

DRBSXXYXI





