Tabelle zur Ermittlung des Smove im Verhältnis zu der Abmessung und dem Gewicht der Tür.
Wir empfehlen, die Anwendung immer durch praktische Ausführung zu überprüfen.

DRBWXXYXI





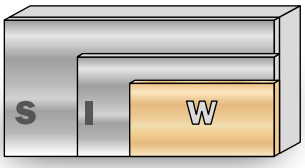

Für Türen aus leichtem Material kann die Verwendung eines einzigen Smove genug sein.

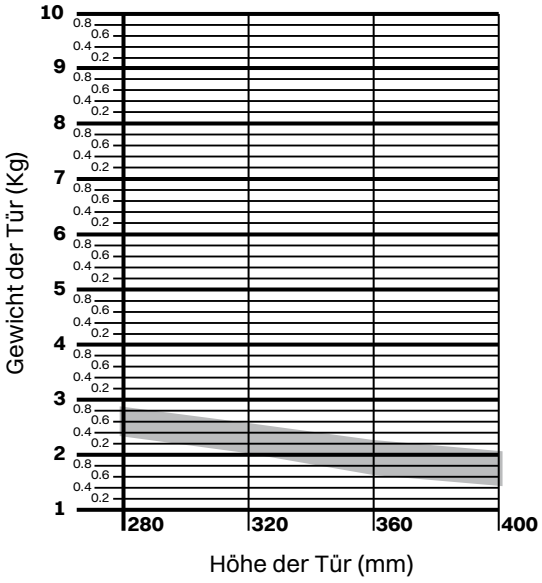

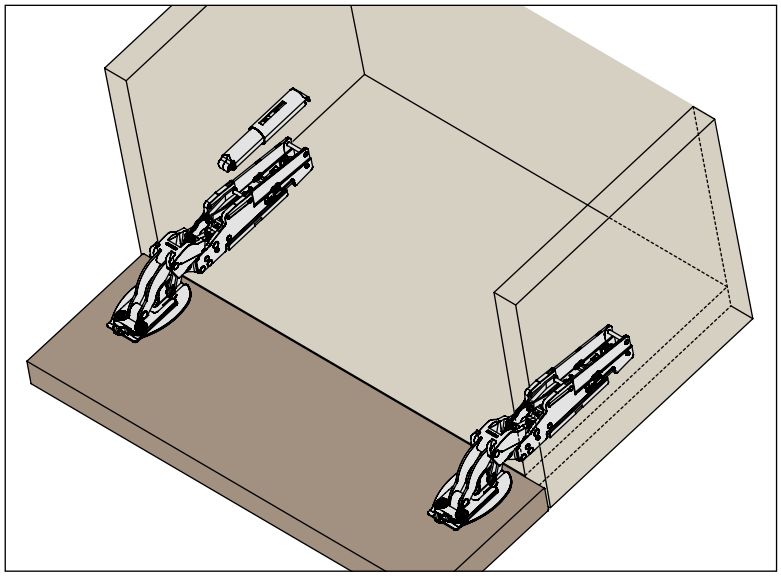

DRBWXXYXI





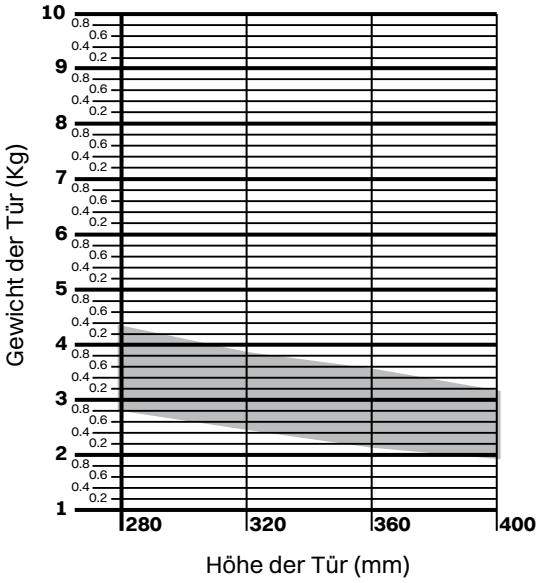

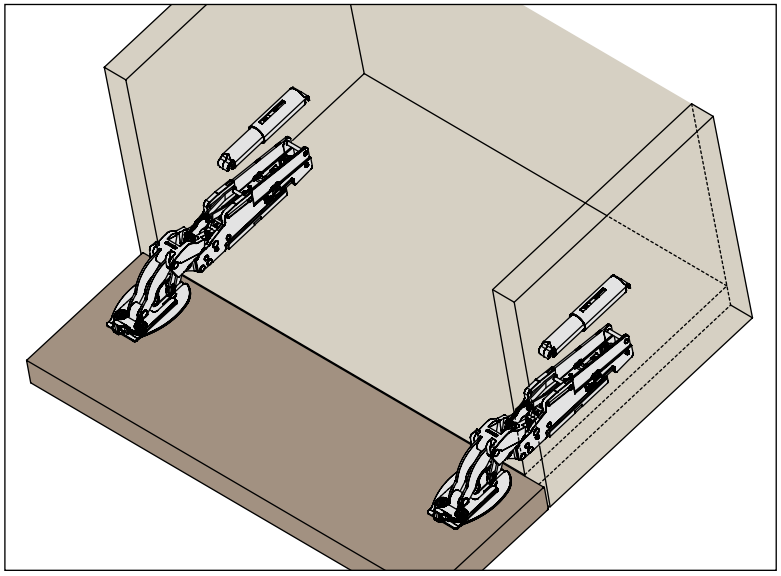

DRBIXXYXI





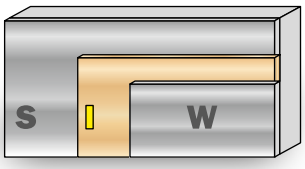

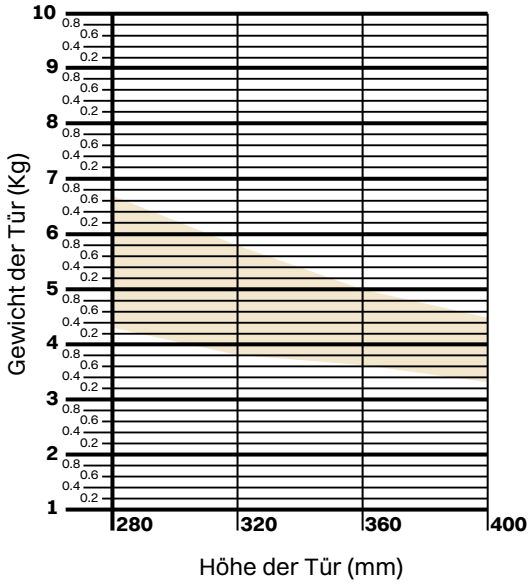

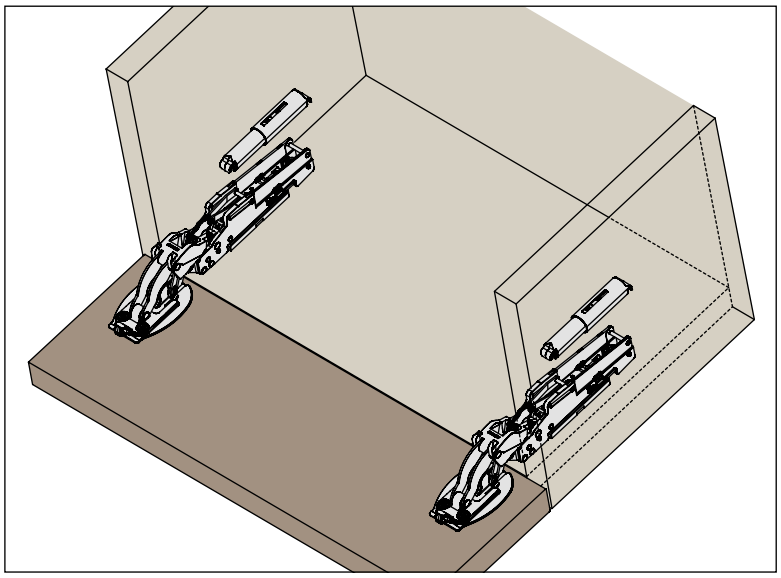

DRBSXXYXI





